TECE

Lietuva

POTINKINĖS SISTEMOS KAINYNAS 2023

TECE Pasaulyje

Austria
TECE Österreich GmbH
Betriebsring 27
AT - 2483 Ebreichsdorf
Phone: +43 2254 207 02
info@tece.at
www.tece.at

Belarus
FLLC TECE
Shchgomyslitsky s/s, ag. Ozertso
31, of 19, district ag. Ozertso
BY - 223049 Minsk Region
Phone: +375 17 507 51 90
info@tece.by
www.tece.by

Belgium
TECE Belgium BVBA
Gitsbergsstraat 7E/unit 16
BE - 8800 Roeselare Beveren
Phone: +32 2 401 61 37
info@tece.be
www.tece.be

China
TECE Sanitary & Building Material (Shanghai) Co., Ltd.
No.3037, Kaixuan Road,
Xuhui District
CN - 200030 Shanghai, China
Phone: +86 21 32555030
info@tece.cn
www.tece.cn

Croatia
TECE d.o.o.
Fallerovo šetalište 16
HR - 10000 Zagreb
Phone: +38 513 079 000
info@tece.hr
www.tece.hr

Czech Republic
TECE Česká republika s.r.o.
Voctářova 2449/5
CZ - 180 00 Praha 8 - Libeň
Phone: +420 273 134 240
info@tece.cz
www.tece.cz

Estonia
UAB TECE BALTIKUM Eesti filiaal
Tuleviku tee 10
EE - 75312 Peetri alevik
Rae vald, Harjumaa
Phone: +372 6 781100
info@tece.ee
www.tece.ee

France
TECE France Sarl
185, rue Louise Labbé, Bat C
FR - 69970 Chaponnay
Phone: +33 437 453 810
info@tece.fr
www.tece.fr

Germany
TECE GmbH
Hollefeldstr. 57
DE - 48282 Emsdetten
Phone: +49 2572 928 0
info@tece.de
www.tece.de

India
TECE India Private Ltd.
G-3, Neel Madhav,
Nr. Navneet Hospital,
V.P. cross road, Mulund (west)
IN - 400080 Mumbai Maharastra
Phone +91 22 2167 6767
info@tece.in
www.tece.in

Italy
TECE Italia srl. a socio unico
Via dell'Industria, 24 A
IT - 41051 Castelnuovo Rangone (MO)
Phone: +39 0 595 334 011
info@teceitalia.com
www.tece.it

Latvia
UAB TECE Baltikum Latvia
Dēļu iela 4, Rīga
LV - 1004 Latvija
Phone: +371 67 21 18 02
info@tece.lv
www.tece.lv

Lithuania
UAB TECE Baltikum
Islandijos pl. 217-2 Kaunas
LT - 49165 Lietuva
Phone: +370 37 314 078
info@tece.lt
www.tece.lt

Netherlands
TECE Nederland B.V.
W.A. Scholtenweg 7 a
NL - 9422 BR Smilde
Phone: +31 592 415 074
info@tece.nl
www.tece.nl

Norway
TECE NORGE A/S
Snipetjernveien 4
NO - 1405 Langhus
Phone: +47 915 03 654
ordre@tece.no
www.tece.no

Poland
TECE Sp. z o.o.
Ul. Wrocławska 61
PL - 57-100 Strzelin
Phone: +48 713 839 100
tece@tece.pl
www.tece.pl

Romania
TECE GmbH Romania SRL
Soseaua de Centura, 13A, com. Chiajna
RO - 077040 jud. Ilfov
Phone: +40 21 316 47 08
info@tece.ro
www.tece.ro

Russia
OOO TECE Systems
Highway „Baltija" 26 km, BC «Riga Land»,
Building 6, Entrance 5, floor 5
Moscow Region,
Krasnogorsky District - Ilyinskoye
RU - 143421 Moscow
Phone +8 800 333 83 23
info@tece.ru
www.tece.ru

Singapore
TECE South-East Asia Pte. Ltd.
273 Thomson Road,
Novena Gardens, #04-02
SG - 307644 Singapore
Phone: +65 67 43 48 86
sales@tece.com.sg
www.tece.com.sg

Spain
TECE Haustechnik, S.L.
Parque Empresarial Alvedro
Calle F 24, Manzana 10
ES - 15180 Culleredo, A Coruña
Phone: +34 881 89 50 25
info@tece.es
www.tece.es

Sweden
TECE Sverige AB
Askims Verkstadsväg 7
SE - 43634 Askim
Phone: +46 10 200 81 40
info@tece.se
www.tece.se

Switzerland
TECE Schweiz AG
Gewerbestrasse 8
CH - 8212 Neuhausen am Rheinfall
Phone: +41 52 672 62 20
info@tece.ch
www.tece.ch

Ukraine
TOV TECE Ukraine
Williamsa Akademika str. 3/7, of.7
UA - 03189 Kyiv
Phone: +38 044 596 59 46
info@tece.ua
www.tece.ua

United Kingdom
Bathroom Engineering
Wirral Park Road
Glastonbury, Somerset
UK - BA6 9XE Somerset
Phone +44 844 335 0811
sales@bathroom-engineering.co.uk
www.bathroom-engineering.co.uk

Puslapis

Potinkinės sistemos

TECE sanitarinė keramika 5

TECEone 9

WC keramika 21

TECElux – WC terminalas 27

TECE vandens nuleidimo plokštelės – Kolekcija tualetams ir pisuarams 45

WC vandens nuleidimo plokštelės 49

Pisuarų vandens nuleidimo plokštelės 85

TECE potinkiniai moduliai – Visada teisingas sprendimas 115

TECEprofil – Sausos konstrukcijos sienų moduliai 119

TECEconstruct – Potinkiniai moduliai 171

TECEbox – Įmūrijami moduliai 181

TECEbase – Moduliai 207

Potinkinės sistemos

TECEprofil – Greitas potinkinės sistemos surinkimas su vos trimis elementais 221

Vandens surinkimo sistemos

TECEdrainprofile – Gražus, praktiškas, įleistas. Dušo profilis iš TECE. 239

TECEdrainline – Lygių grindų dušo sistema 257

TECEdrainpoint S – Plastikinių trapų asortimentas 281

Priedas

Reklaminė medžiaga 307

Greita artikulo paieška 321

TECE

Potinkinės sistemos

SANITARINĖ KERAMIKA

KAINYNAS 2023

TECE sanitarinė keramika – Turinys

	Puslapis
TECEone	9
WC keramika	21

Kainos nurodytos be PVM.

TECE

Sanitarinė keramika

Potinkinės sistemos

TECEone

KAINYNAS 2023

TECEone – Turinys

	Puslapis
Unitazas su bidė funkcija	12
Pakabinamas unitazas	13
Papildomos dalys	14
Atsarginės dalys	17

TECEone – Unitazas su bidė funkcija

TECEone unitazas su bidė funkcija

"Rimless" keramikinis klozetas su įmontuota bidė funkcija patogiam nuplovimui vandeniu. Bidė funkcija veikia be elektros, pajungimui reikalingas karštas ir šaltas vanduo. Ant sienos kabinamas keramikinis klozetas.

Bidė funkcijos:
- Integruotų vožtuvų pagalba lengvai reguliuojama tiek vandens temperatūra tiek intensyvumas
- Purkštuko intensyvumas iki 5 litrų/min.
- Vandens temperatūros reguliavimo ribos: 10-38 °C
- Savaime išsivalantis purkštukas
- Lengvai pakeičiamas purkštukas
- Atitinka EN 1717 reikalavimams
- Minimalus darbinis slėgis 1 bar (maksimalus 10 bar)

Keramikos aprašymas:
- Pakabinama keramika skirta 6 ir 4.5 litrų vandens nuleidimo kiekiui
- Kompaktiška forma: išsikišimas nuo sienos 540 mm, atstumas tarp tvirtinimo varžtų 180 mm
- Paslėpti keramikos tvirtinimo varžtai ir vandens prijungimas
- Keramikos forma apsaugo nuo taškymo ant grindų
- TECEone dangčio tvirtinimo laikikliai sumontuoti gamykloje
- Medžiaga: balta keramika
- Optimali keramikos forma, mažai kampų ar sujungimų
- Sertifikuota EN 997
- Matmenys (plotis x aukštis x gylis): 358 x 350 x 540 mm

Pakuotės turinys:
- Keramika su paslėptais tvirtinimo elementais
- Sumontuoti dangčio tvirtinimo laikikliai
- Sumontuoti vandens reguliavimo ventiliai
- Armuotos vandens pajungimo žarnos, tinka standartiniams ventiliams

Papildomai rekia užsakyti:
- TECEone unitazo dangtį (Užsakymo Nr. 9700600)

Pastaba:
Bidė funkcijai prijungti unitazo kabinimo vietoje turi būti sumontuoti karšto ir šalto vandens pajungimai bei kampiniai ventiliai (žr. montavimo komplektai). Jei komplektuojama su TECElux moduliu, reikia pasirinkti tinkamą apatinę stiklinę plokštę (Užsakymo Nr. 9650109 arba 9650110).

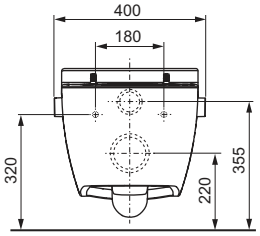

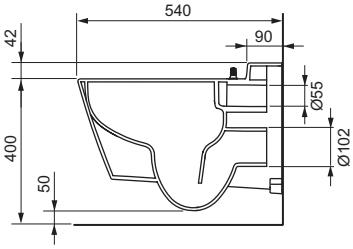

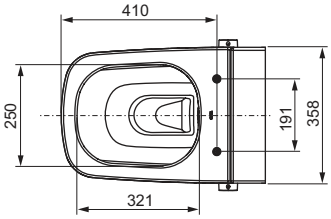

Art. Nr.	Pak. 1	Pak. 2	Pak. 3	€/vnt.
9700200	1 vnt.	4 vnt.	8 vnt.	**1.089,00**

TECEone – Pakabinamas unitazas

TECEone unitazas

Pakabinamas "Rimless" keramikinis klozetas be bidė funkcijos.

Unitazo techniniai parametrai:
- Pakabinamas unitazas pritaikytas mažam nuplaunamo vandens kiekiui, 6 ir 4.5 litrai
- Keramikos forma apsaugo nuo taškymo ant grindų
- Kompaktiška forma: išsikišimas nuo sienos 540 mm
- Paslėpti keramikos tvirtinimo varžtai, atstumas tarp tvirtinimų 180 mm
- Medžiaga: balta keramika
- TECEone dangčio tvirtinimo laikikliai sumontuoti gamykloje
- Sertifikuota EN 997
- Matmenys (plotis x aukštis x gylis): 358 x 350 x 540 mm

Pakuotės turinys:
- Keramika su paslėptais tvirtinimo elementais
- Sumontuoti dangčio tvirtinimo laikikliai

Papildomai reikia užsakyti:
- TECEone unitazo dangtį (Užsakymo Nr. 9700600)

Art. Nr.	Pak. 1	Pak. 2	€/vnt.
9700204	1 vnt.	6 vnt.	**346,50**

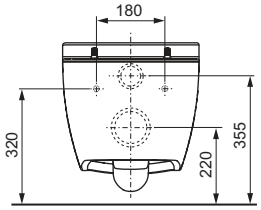

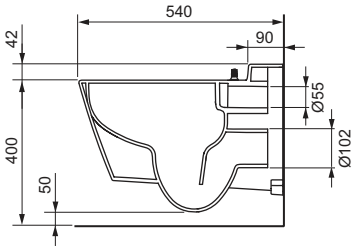

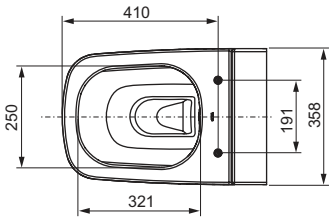

TECEone – Papildomos dalys

TECEone unitazo dangtis

Klozeto dangtis skirtas TECEone unitazams.

Dangčio aprašymas:
- Chromuoti metaliniai vyriai su "soft-close" sistema
- Pagaminta iš balto, atsparaus dilimui Duroplast
- Stabiliai pritvirtinamas prie TECEone dangčio laikiklių įklijuotų į keramiką
- Norėdami išvalyti galime lengvai nuimti dangtį
- Dangtis prisukamas varžtais
- Ergonomiška dangčio forma
- Sertifikuota DIN 19516

Art. Nr.	Pak. 1	Pak. 2	€/vnt.
9700600	1 vnt.	4 vnt.	**222,20**

TECEone montavimo komplektas skirtas įmūrijamiems bakeliams, monatvimo gylis 8.5 cm

Montavimo komplektas su garsą izoliuojančiomis tarpinėmis skirtas vandentiekio prietaisinėms alkūnėms tvirtinti. Skirtas 8 cm TECEbox įmūrijamiems moduliams. Montavimo gylis 8.5 cm. Komplektas naudojamas norint prijungti TECEone unitazą.

Komplekto sudėtis:
- Metalinės tvirtinimo plokštės šalto ir karšto vandens privedimui
- Garso izoliavimo tarpinės
- Prietaisinių alkūnių tvirtinimo varžtai

Art. Nr.	Pak. 1	€/vnt.
9880048	1 vnt.	**34,28**

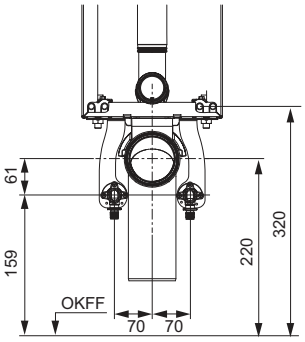

TECEone montavimo komplektas skirtas įmūrijamiems bakeliams, monatvimo gylis 13 cm

Montavimo komplektas su garsą izoliuojančiomis tarpinėmis skirtas vandentiekio prietaisinėms alkūnėms tvirtinti. Skirtas standartiniams TECEbox įmūrijamiems moduliams. Montavimo gylis 13 cm. Komplektas naudojamas norint prijungti TECEone unitazą.

Komplekto sudėtis:
- Metalinė tvirtinimo plokštė šalto ir karšto vandens privedimui
- Garso izoliavimo tarpinės
- Prietaisinių alkūnių tvirtinimo varžtai
- Montavimo medžiagos

Art. Nr.	Pak. 1	€/vnt.
9880047	1 vnt.	**34,08**

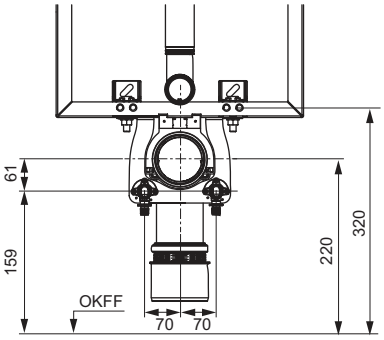

TECEone montavimo komplektas standartiniams potikiniams rėmams

Montavimo komplektas su garsą izoliuojančiomis tarpinėmis skirtas vandentiekio prietaisinėms alkūnėms tvirtinti. Skirtas standartiniams potinkiniams moduliams. Montavimo gylis 15 cm. Komplektas naudojamas norint prijungti TECEone unitazą.

Komplekto sudėtis:
- Metalinės tvirtinimo plokštės šalto ir karšto vandens privedimui
- Garso izoliavimo tarpinės
- Prietaisinių alkūnių tvirtinimo varžtai
- Metalinių plokštelių fiksatoriai

Art. Nr.	Pak. 1	€/vnt.
9880046	1 vnt.	**41,13**

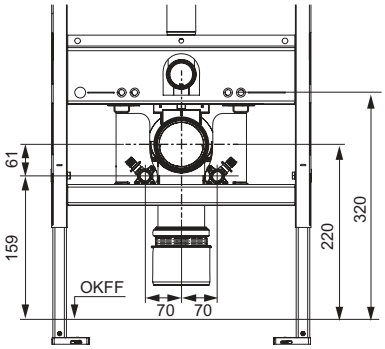

TECEone montavimo komplektas skirtas potinkiniams moduliams su 8 cm bakeliu

Montavimo komplektas su garsą izoliuojančiomis tarpinėmis skirtas vandentiekio prietaisinėms alkūnėms tvirtinti. Skirtas 8 cm potinkiniams moduliams. Montavimo gylis 8 cm. Komplektas naudojamas norint prijungti TECEone unitazą.

Komplekto sudėtis:
- Metalinės tvirtinimo plokštės šalto ir karšto vandens privedimui
- Garso izoliavimo tarpinės
- Prietaisinių alkūnių tvirtinimo varžtai
- Du tvirtinomo varžtai su poveržlėmis M 12 x 20

Art. Nr.	Pak. 1	Pak. 2	Pak. 3	€/vnt.
9880056	1 vnt.	10 vnt.	60 vnt.	**46,45**

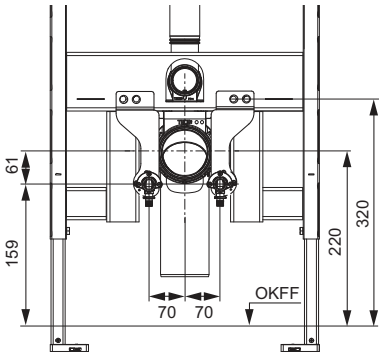

TECEone kampiniai ventiliai

Du chromuoti kampiniai ventiliai (1/2" x 3/8") su apdailos dangteliais.

Art. Nr.	Pak. 1	€/kompl.
9820464	1 kompl.	**21,29**

TECEone – Papildomos dalys

TECEone prietaisinės alkūnės iš silicio bronzos

Dvi prietaisinės alkūnės 1/2" x 1/2" vidiniu sriegiu. Skirtas univeraliems TECEone montavimo komplektams ir tinka įvairioms vamzdynų sistemoms.

Art. Nr.	Pak. 1	Pak. 2	€/vnt.
9021032	1 vnt.	35 vnt.	**36,52**

TECEone kalkių šalinimo komplektas

Komplektas skirtas pašalinti susikaupusias kalkių nuosėdas TECEone unitazo purkštuko sistemoje.

Komplekte:
- TECEone apsuaginis dangtelis
- TECEone kalkių šalinimo tabletė
- Aklė

Art. Nr.	Pak. 1	€/vnt.
9820580	1 vnt.	**62,18**

TECEone kalkių šalinimo tabletės

Keturios kalkių šalinimo tabletės skirtos TECEone unitazo purkštuko sistemai.

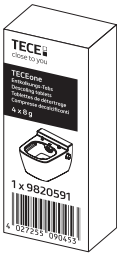

Art. Nr.	Pak. 1	Pak. 2	€/kompl.
9820591	1 kompl.	108 kompl.	**20,80**

9700200 – TECEone unitazas su bidė funkcija

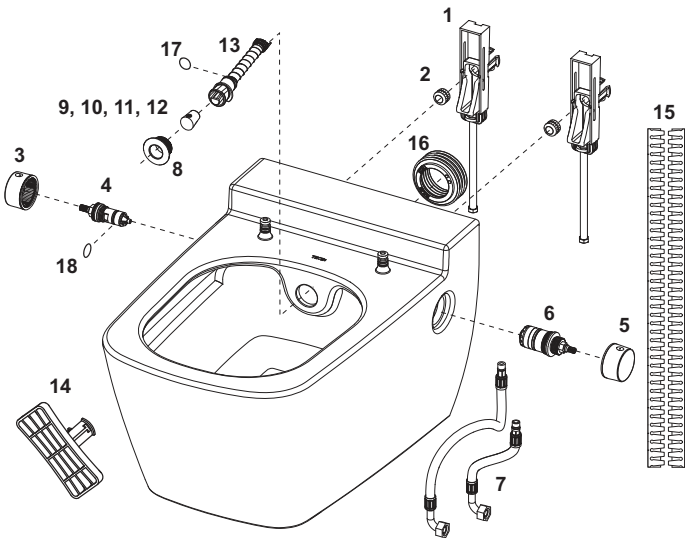

Nr.	Art. Nr.	Aprašymas	Pak. 1	€/vnt.
1	9820356	Keramikos laikikliai	1 vnt.	**35,95**
2	9820357	Įvorė su vidiniu sriegiu (2 vnt.)	1 vnt.	**19,96**
3	9820362	Vandens vožtuvo dangtelis	1 vnt.	**24,98**
4	9820469	Vandens vožtuvas, atitinka saugos reikalavimus pagal EN 1717	1 vnt.	**52,15**
5	9820361	Termostatinio vožtuvo dangtelis	1 vnt.	**25,39**
6	9820360	Termostatinis ventilis	1 vnt.	**103,87**
7	9820471	Armuotos žarnos (nuo 2021)	1 vnt.	**33,23**
	9820365	Armuotos žarnos karštam ir šaltam vandeniui (iki 2020)	1 vnt.	**34,17**
8	9820364	Purkštuko tvirtinimo detalė	1 vnt.	**30,62**
9	9820403	Purkštuko antgalis (3 x) standartinis 75°	1 vnt.	**29,57**
10	9820404	Purkštuko antgalis (3 x) standartinis 90°	1 vnt.	**29,57**
11	9820405	Purkštuko antgalis (3 x) vidutinis 90°	1 vnt.	**29,57**
12	9820406	Purkštuko antgalis (3 x) mažas 90°	1 vnt.	**23,62**
13	9820363	Purkštuko komplektas	1 vnt.	**61,97**
14	9820422	Purkštuko išardymo įrankis	1 vnt.	**12,44**
15	9820351	Garsą izoliuojanti juosta	1 vnt.	**10,98**
16	9820484	Tarpinė TECEone vandens pajungimo vamzdžiui	1 vnt.	**13,38**
17	9820585	TECEone purkštuko sandarinimo tarpinė	1 vnt.	**4,23**
18	9820586	TECEone vandens vožtuvo sandarinimo tarpinė, atitinka EN 1717	1 vnt.	**4,23**

TECEone – Atsarginės dalys

9700204 – TECEone unitazas

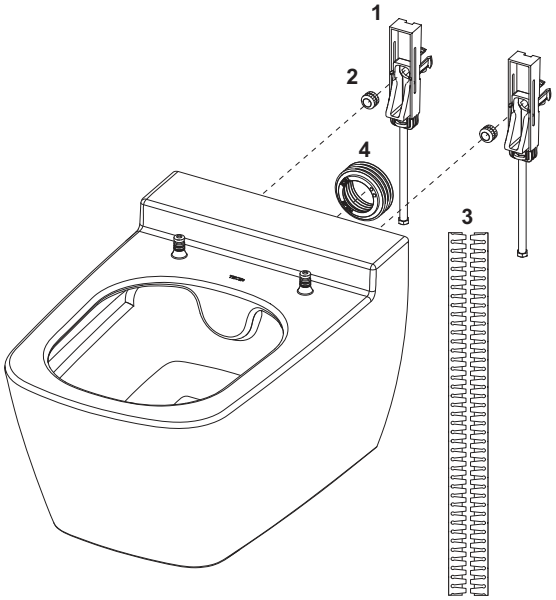

Nr.	Art. Nr.	Aprašymas	Pak. 1	€/vnt.
1	9820356	Keramikos laikikliai	1 vnt.	**35,95**
2	9820357	Įvorė su vidiniu sriegiu (2 vnt.)	1 vnt.	**19,96**
3	9820351	Garsą izoliuojanti juosta	1 vnt.	**10,98**
4	9820484	Tarpinė TECEone vandens pajungimo vamzdžiui	1 vnt.	**13,38**

9700600 – TECEone unitazo dangtis

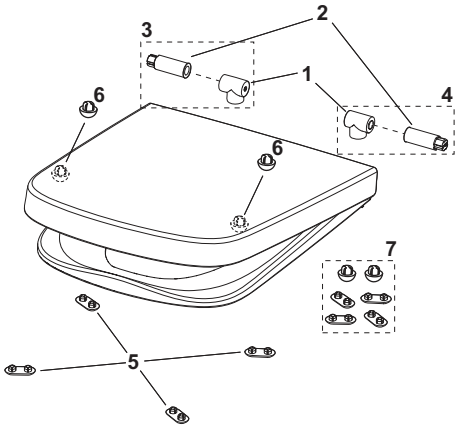

Nr.	Art. Nr.	Aprašymas	Pak. 1	€/vnt.
1	9820367	Tvirtinimo įvorės	1 vnt.	**56,22**
2	9820366	Dangčio amortizatoriai	1 vnt.	**31,14**
3	9820581	Dangčio amortizatorius su tvirtinimo įvore, kairės pusės (nuo 2021)	1 vnt.	**44,41**
4	9820582	Dangčio amortizatorius su tvirtinimo įvore, dešinės pusės (nuo 2021)	1 vnt.	**44,41**
5	9820423	Unitazo dangčio kojelės (4 vnt.)	1 vnt.	**10,03**
6	9820465	Dangčio kojelės	1 vnt.	**4,60**
7	9820583	Dangčio kojelių komplektas (nuo 2021)	1 vnt.	**14,53**

TECEone purkštuko komplektas

Purkštuko komplektas su standartiniu 75° purškimo antgaliu ir išardymo raktu.

Art. Nr.	Pak. 1	€/vnt.
9820363	1 vnt.	**61,97**

Designing with type
TECE

TECE

Potinkinės sistemos

WC KERAMIKA

KAINYNAS 2023

WC keramika – Turinys

	Puslapis
Pakabinamas unitazas	24
Papildomos dalys	25

WC keramika – Pakabinamas unitazas

TECE pakabinamas unitazas pritaikytas mažam nuplaunamo vandens kiekiui

Ant sienos pakabinamas unitazas.

Unitazo techniniai parametrai:
- Ant sienos pakabinamas unitazas
- Kompaktiškas, unitazo dydis 540 mm, atstumas tarp tvirtinimų 180 mm
- Medžiaga: Sanitarinė keramika, spalva balta
- Nuleidžiamo vandens kiekiui 3/4.5/6-litrai
- Atstumas nuo grindų iki keramikos 6.5 cm
- Atitinka standartui EN 997
- Matmenys (plotis x aukštis x gylis): 355 x 355 x 540 mm

Spalva	Art. Nr.		Pak. 1	Pak. 2	€/vnt.
Balta	9700004	**Išparduodama**	1 vnt.	12 vnt.	**77,17**

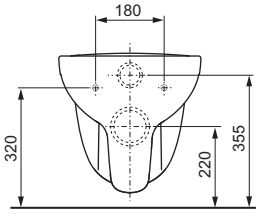

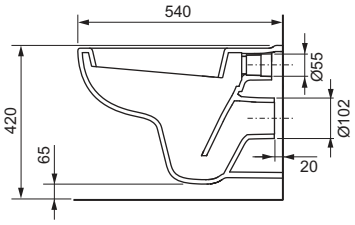

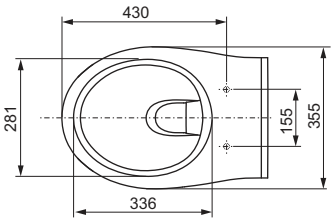

TECE unitazo dangtis

Unitazo dangčio aprašymas:
- Chromuoti metaliniai vyriai
- Pagaminta iš balto, atsparaus dilimui Duroplast
- Sertifikuota DIN 19516

Spalva	Art. Nr.		Pak. 1	€/vnt.
Balta	9700601	**Išparduodama**	1 vnt.	**30,36**

TECE unitazo lengvai nusileidžiantis dangtis "soft-close"

Unitazo dangčio aprašymas:
- Chromuoti metaliniai vyriai su "soft-close" sistema
- Pagaminta iš balto, atsparaus dilimui Duroplast
- Sertifikuota DIN 19516

Spalva	Art. Nr.		Pak. 1	€/vnt.
Balta	9700602	**Išparduodama**	1 vnt.	**48,07**

TECE

TECElux

Potinkinės sistemos

TECElux
WC TERMINALAS

KAINYNAS 2023

	Puslapis
Produktų asortimento apžvalga	30
WC moduliai	32
Stiklinės plokštės	35
Papildomos dalys	38
Atsarginės dalys	40

Galiojančias eksploatacinių savybių deklaracijas (DOP) galite rasti mūsų svetainėje **www.tece.lt**.

Kainos nurodytos be PVM.

TECElux – Produktų asortimento apžvalga

Kaip pilnai ir teisingai sukomplektuoti TECElux terminalą:

TECElux terminalas visada susideda iš:

(A) TECElux modulis,

(B) viršutinė stiklinė plokštė,

(C) apatinė stiklinė plokštė.

A TECElux modulis

TECElux 100
Art. Nr. 9600100

TECElux 200
Art. Nr. 9600200

TECElux 400
Art. Nr. 9600400

B balta viršutinė stiklinė plokštė

“sen-Touch” (b)
Art. Nr. 9650002
“sen-Touch” (j)
Art. Nr. 9650003

Balti mygtukai (b)
Art. Nr. 9650000
Juodi mygtukai (j)
Art. Nr. 9650005

Cromuoti mygtukai (b)
Art. Nr. 9650001
Cromuoti mygtukai (j)
Art. Nr. 9650004

TECElux WC terminalas (b/j)

C balta apatinė stiklinė plokštė

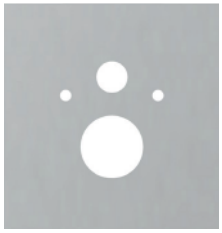

Standartiniams unitazas (b)
Art. Nr. 9650100
Standartiniams unitazas (j)
Art. Nr. 9650105

TECEone (b)
Art. Nr. 9650109
TECEone (j)
Art. Nr. 9650110

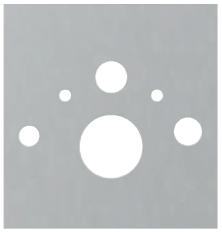

Unitazams su bidė funkcija (b)
Art. Nr. 9650101
Art. Nr. 9650103
Art. Nr. 9650104
Unitazams su bidė funkcija (j)
Art. Nr. 9650106
Art. Nr. 9650107
Art. Nr. 9650108

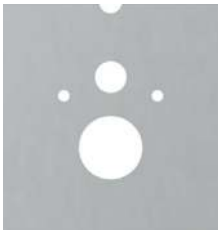

Unitazams su bidė funkcija (b)
Art. Nr. 9650102

(b) = stiklas baltas, (j) = stiklas juodas

C Apatinių stiklinių plokščių parinkimo lentelė pagal unitazo gamintoją

	9650100 (b) 9650105 (j)	9660001	9650101 (b 9650106 (j)	9650102 (b	9650103 (b 9650107 (j)	9650104 (b 9650108 (j)	9650109 (b 9650110 (j)
Standartiniai unitazai (atstumas tarp tvirtinimų 180 mm)	X						
TOTO Neorest AC 2.0 * TOTO Neorest EW 2.0 *		X	X				
TOTO Washlet CF TOTO Washlet EK 2.0 (su pajungimais šonuose: TCF6632G#NW1) TOTO Washlet GL 2.0 (su pajungimais šonuose: TCF6532G#NW1) TOTO Washlet Giovannoni		X		X			
TOTO Washlet SG 2.0 TOTO Washlet EK 2.0 (su paslėptais pajungimais: TCF6632C3GV1) TOTO Washlet GL 2.0 (su paslėptais pajungimais: TCF6532C3GV1) TOTO Washlet RX **		X				X	
Duravit D-Code		X		X			
Duravit SensoWash Starck Duravit SensoWash Slim					X		
Villeroy & Boch ViClean U		X		X			
Villeroy & Boch ViClean U+		X				X	
Villeroy & Boch ViClean L					X		
Geberit AquaClean 8000 Geberit AquaClean 8000 plus			X				
Geberit AquaClean 5000 Geberit AquaClean 5000 plus				X			
Geberit AquaClean Sela					X		
Geberit AquaClean Mera Geberit AquaClean Tuma						X	
Vitra V-Care						X	
Grohe Sensia Grohe Sensia Arena						X	
TECEone							X

* Jei naudojama „sen-Touch“ viršutinė stiklinė plokštė, TOTO Neorest nuotolinis aktyvavimas neveikia. Nebūtina komplektuoti TECElux 400, nes oro filtravimo sistema jau yra sumontuota TOTO Neorest. Jei naudojama mechaninis nuleidimas, reikia užsakyti valdymo laidą (Art. Nr. 9820259).

** Negalima naudoti su “sen-Toush” viršutine stikline plokšte

(b) = stiklas baltas, (j) = stiklas juodas

TECElux 100 potinkinis WC modulis (h = 1120 mm)

Unitazo modulis, skirtas tvirtinti prie TECEprofil profilinių vamzdžių, montuoti metalinėse ar medinėse karkasinėse sienose, prie sienos ar kampe.

Modulis skirtas tvirtinti TECElux stiklines plokštes: viršutinė su vandens nuleidimo valdymu, apatinė skirta unitazo tvirtinimui.

Modulis visiškai surinktas, jo sudėtis:

TECE potinkinis vandens bakelis:
- Iš smūgiams atsparaus plastiko pagamintas tvirtas bakelis
- Visiškai surinktas ir užsandarintas bakelis
- Pritvirtintas kampinis ventilis ir vandens prijungimas
- Vandens pajungimas 1/2" vidinis sriegis
- 10 litrų talpos bakelis; iš anksto nustatytas 6 litrų standartinis vandens nuleidimo kiekis; galimybė bet kada nustatyti 4.5, 7.5 ar 9 litrų nuleidžiamo vandens kiekį; dvigubo vandens nuleidimo sistemai skirtas mažas (3 litrai) nuleidžiamo vandens kiekis. Likusį vandenį galima iš karto panaudoti papildomam nuplovimui.
- Izoliacija, apsauganti nuo kondensato susidarymo
- Sertifikuota pagal EN 14055
- Pirma garso lygio grupė (pagal DIN 4109)
- Tyliai veikiantis hidraulinis pripildymo vožtuvas
- Sumontuotas rėmelis WC bakelių tabletėms. Galima įmesti WC bakelių tabletes, kurios efektyviai valo ir suteikia malonų, gaivų kvapą.

Modulio rėmo sudėtis:
- Milteliniu būdu dažytas tvirtas rėmas
- Reguliuojamo gylio laikikliai skirti tvirtinti viršutinei stiklinei plokštei su vandens nuleidimo valdymu ir apatinei stiklinei plokštei
- Dvi reguliuojamos atramos tvirtinimui į grindis (h = 0-200 mm)
- Du tvirtinimo varžtai ir veržlės M 12
- Atstumas tarp WC keramikos tvirtinimo varžtų 180 mm
- WC nuotekų alkūnė DN 90 su perėjimu DN 90/100 plastikas PP
- Naudojant tik perėjimą, galima pajungti ir horizontaliai
- WC prijungimo komplektas DN 90 įskaitant apsauginius kamščius
- Tvirtas montavimo šablonas
- Tinkamas sienos storis iki 45 mm

Papildomai rekia užsakyti:
- Viršutinę stiklinę plokštę su valdymo bloku
- Apatinę stiklinę plokštę unitazo tvirtinimui
- Tvirtinimo elementus skirtus tvirtinti prie sienos, į kampą arba prie medinio karkaso konstrukcijų

Pasirenkamos papildomos dalys:
Jei norime sumontuoti oro filtravimo sistemą TECElux "ceramic-Air" (9660000) reikia naudoti viršutinę elektroninę "sen-Touch" valdymo plokštę.

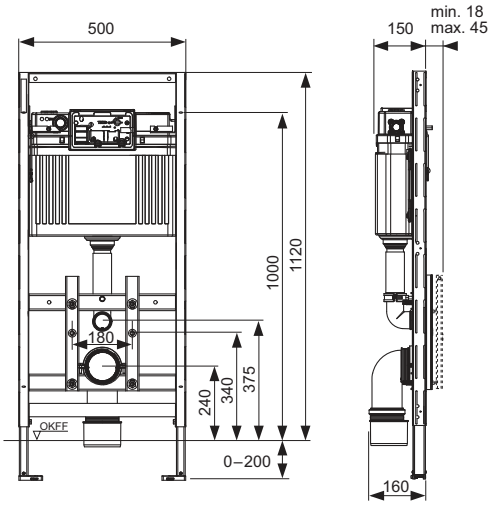

Art. Nr.	Pak. 1	Pak. 2	Pak. 3	€/vnt.
9600100	1 vnt.	6 vnt.	12 vnt.	**378,05**

TECElux 200 potinkinis WC modulis su aukščio reguliavimo galimybe (h = 1120 mm)

Unitazo modulis, skirtas tvirtinti prie TECEprofil profilinių vamzdžių, montuoti metalinėse ar medinėse karkasinėse sienose, prie sienos ar kampe.

Modulis turi aukščio reguliavimo funkciją (intervalas 8 cm) ir skirtas tvirtinti TECElux stiklines plokštes: viršutinė su vandens nuleidimo valdymu, apatinė skirta unitazo tvirtinimui.

Modulis visiškai surinktas, jo sudėtis:

TECE potinkinis vandens bakelis:
- Iš smūgiams atsparaus plastiko pagamintas tvirtas bakelis
- Visiškai surinktas ir užsandarintas bakelis
- Pritvirtintas kampinis ventilis ir vandens prijungimas
- Vandens pajungimas 1/2" išorinis sriegis
- 10 litrų talpos bakelis; iš anksto nustatytas 6 litrų standartinis vandens nuleidimo kiekis; galimybė bet kada nustatyti 4.5, 7.5 ar 9 litrų nuleidžiamo vandens kiekį; dvigubo vandens nuleidimo sistemai skirtas mažas (3 litrai) nuleidžiamo vandens kiekis. Likusį vandenį galima iš karto panaudoti papildomam nuplovimui.
- Izoliacija, apsauganti nuo kondensato susidarymo
- Sertifikuota pagal EN 14055
- Pirma garso lygio grupė (pagal DIN 4109)
- Tyliai veikiantis hidraulinis pripildymo vožtuvas
- Sumontuotas rėmelis WC bakelių tabletėms. Galima įmesti WC bakelių tabletes, kurios efektyviai valo ir suteikia malonų, gaivų kvapą.

Modulio rėmo sudėtis:
- Milteliniu būdu dažytas tvirtas rėmas
- Reguliuojami tvirtinimai skirti viršutinės stiklinės plokštės su vandens nuleidimo valdymu ir apatinės stiklinės plokštės skirtos unitazui tvirtinti, sumontavus galima mechaniškai reguliuoti unitazo aukštį.
- Dvi reguliuojamos atramos tvirtinimui į grindis (h = 0-200 mm)
- Du tvirtinimo varžtai ir veržlės M 12
- Atstumas tarp WC keramikos tvirtinimo varžtų 180 mm
- Lanksti WC nuotekų alkūnė DN 90, sujungimas, pagamintas iš PE-HD plastiko (galima suvirinti), perėjimas DN 90/100, pagamintas iš plastiko PP
- WC prijungimo komplektas DN 90 įskaitant apsauginius kamščius
- Tvirtas montavimo šablonas
- Tinkamiausias sienos storis iki 45 mm

Papildomai rekia užsakyti:
- Viršutinę stiklinę plokštę su valdymo bloku
- Apatinę stiklinę plokštę unitazo tvirtinimui
- Tvirtinimo elementus skirtus tvirtinti prie sienos, į kampą arba prie medinio karkaso konstrukcijų

Pasirenkamos papildomos dalys:
Jei norime sumontuoti oro filtravimo sistemą TECElux "ceramic-Air" (9660000) reikia naudoti viršutinę elektroninę "sen-Touch" valdymo plokštę.

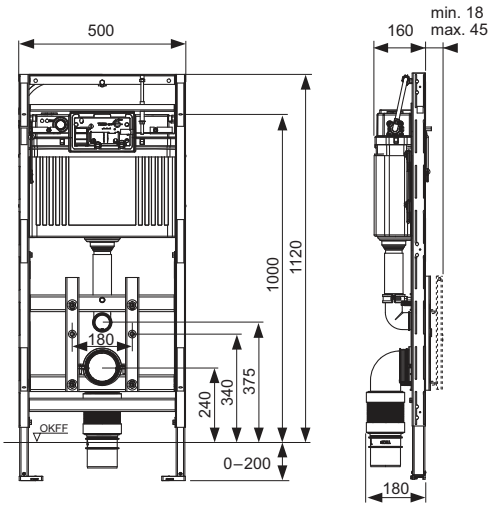

Art. Nr.	Pak. 1	Pak. 2	Pak. 3	€/vnt.
9600200	1 vnt.	6 vnt.	12 vnt.	**584,64**

TECElux potinkinis WC modulis su aukščio reguliavimo galimybe ir oro filtravimo sistema (h = 1120 mm)

Unitazo modulis, skirtas tvirtinti prie TECEprofil profilinių vamzdžių, montuoti metalinėse ar medinėse karkasinėse sienose, prie sienos ar kampe.

Modulis turi aukščio reguliavimo funkciją (intervalas 8 cm), "ceramic-Air" oro filtravimo sistemą ir skirtas tvirtinti TECElux stiklines plokštes: viršutinė su elektroniniu "sen-Touch" vandens nuleidimo valdymu, apatinė skirta unitazo tvirtinimui.

Modulis visiškai surinktas, jo sudėtis:

TECE potinkinis vandens bakelis:
- Iš smūgiams atsparaus plastiko pagamintas tvirtas bakelis
- Visiškai surinktas ir užsandarintas bakelis
- Pritvirtintas kampinis ventilis ir vandens prijungimas
- Vandens pajungimas 1/2" išorinis sriegis
- 10 litrų talpos bakelis; iš anksto nustatytas 6 litrų standartinis vandens nuleidimo kiekis; galimybė bet kada nustatyti 4.5, 7.5 ar 9 litrų nuleidžiamo vandens kiekį; dvigubo vandens nuleidimo sistemai skirtas mažas (3 litrai) nuleidžiamo vandens kiekis. Likusį vandenį galima iš karto panaudoti papildomam nuplovimui.
- Izoliacija, apsauganti nuo kondensato susidarymo
- Sertifikuota pagal EN 14055
- Pirma garso lygio grupė (pagal DIN 4109)
- Tyliai veikiantis hidraulinis pripildymo vožtuvas
- Sumontuotas rėmelis WC bakelių tabletėms. Galima įmesti WC bakelių tabletes, kurios efektyviai valo ir suteikia malonų, gaivų kvapą.

Modulio rėmo sudėtis:
- Milteliniu būdu dažytas tvirtas rėmas
- Reguliuojami tvirtinimai skirti viršutinės stiklinės plokštės su vandens nuleidimo valdymu ir apatinės stiklinės plokštės skirtos unitazui tvirtinti, sumontavus galima mechaniškai reguliuoti unitazo aukštį.
- Dvi reguliuojamos atramos tvirtinimui į grindis (h = 0-200 mm)
- Du tvirtinimo varžtai ir veržlės M 12
- Atstumas tarp WC keramikos tvirtinimo varžtų 180 mm
- Lanksti WC nuotekų alkūnė DN 90, sujungimas, pagamintas iš PE-HD plastiko (galima suvirinti), perėjimas DN 90/100, pagamintas iš plastiko PP
- WC prijungimo komplektas DN 90 įskaitant apsauginius kamščius
- Didelis montavimo šablonas
- Tinkamiausias sienos storis iki 45 mm

Tyliai veikianti oro filtravimo sistema "ceramic-Air" su ilgo galiojimo angliniu filtru.

Pastaba:
"ceramic-Air" oro filtravimo sistemą galima montuoti prie visų gerai žinomų gamintojų unitazų modelių. Dėl specifinės kai kurių unitazų keramikos konstrukcijos, tokios kaip aukštesnis arba platesnis unitazo bortas, vandens įbėgimo į keramiką vamzdyje gali užsilaikyti vanduo, todėl galimas dalinis arba pilnas keramikos nuplovimas. Šioje techninėje informacijoje pateiktas WC keramikos sąrašas kurią pasirinkus negalima naudoti ištraukiamo oro filtro.

Papildomai reikia užsakyti:
- Viršutinę stiklinę plokštę su elektroniniu "sen-Touch" valdymo bloku
- Apatinę stiklinę plokštę unitazo tvirtinimui
- Tvirtinimo elementus skirtus tvirtinti prie sienos, į kampą arba prie medinio karkaso konstrukcijų.

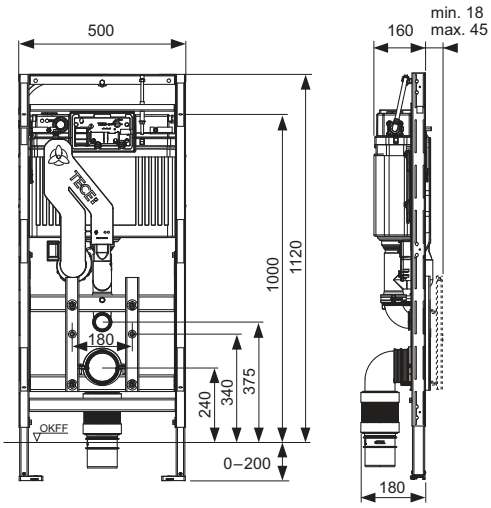

Art. Nr.	Pak. 1	Pak. 2	Pak. 3	€/vnt.
9600400	1 vnt.	6 vnt.	12 vnt.	**779,49**

TECElux viršutinė stiklinė plokštė su mechaniniu valdymu

Viršutinė stiklinė plokštė su mechaniniu valdymu TECElux WC terminalams, paspaudimo mygtukai įmontuoti į stiklinę plokštę. Komplekte paspaudimo mygtukai ir montavimo medžiagos.

Montuojama tik kartu su apatine stikline plokšte skirta unitazo tvirtinimui.

Matmenys (aukštis x plotis x storis): 555 x 430 x 16 mm

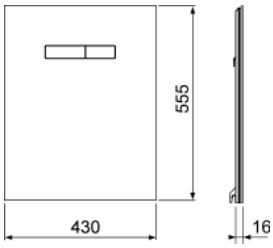

Spalva	Reklaminiai pavyzdžiai	Art. Nr.	Pak. 1	Pak. 2	€/vnt.
Stiklas baltas, mygtukai balti	Taip	9650000	1 vnt.	20 vnt.	**304,00**
Stiklas baltas, mygtukai chromuoti, blizgantys	Taip	9650001	1 vnt.	20 vnt.	**323,50**
Stiklas juodas, mygtukai juodi	—	9650005	1 vnt.	20 vnt.	**364,44**
Stiklas juodas, mygtukai chromuoti, blizgantys	Taip	9650004	1 vnt.	20 vnt.	**417,16**

Informacija apie reklaminius gaminius pateikiama skyriuje Reklaminiai pavyzdžiai.

TECElux viršutinė stiklinė plokštė su elektroniniu "sen-Touch" valdymo bloku

Viršutinė stiklinė plokštė su elektroniniu "sen-Touch" valdymo bloku ir montavimo medžiagomis skirta TECElux WC terminalams.

Komplekte maitinimo blokas (pajungimo įtampa 230 V) ir dvigubo vandens nuleidimo elektromechaninis elementas.

Montuojama tik kartu su apatine stikline plokšte skirta unitazo tvirtinimui.

Matmenys (aukštis x plotis x storis): 555 x 430 x 16 mm

Elektroninio "sen-Touch" valdymo bloko funkcijos:
Jutiklis aptinka besiartinantį žmogų prie tualeto ir tik tada įjungia aktyvių zonų apšvietimą. Norint aktyvuoti vandens nuleidimą pakanka švelniai paliesti plokštelės paviršių arba net nepaliečiant. Elektroninį "sen-Touch" valdymo bloką galime lengvai programuoti ir nustatyti mums reikalingas funkcijas.

Programuojamos funkcijos:
- Jutiklio reagavimo atstumas
- Apšvietimo intensyvumas
- Sanitarinis vandens nuleidimas
- Oro filtravimo veikimo laikas
- Oro filtravimo intencyvumas
- Valymo funkcija

Pastaba:
Netinka unitazams TOTO Washlet RX ir SX.

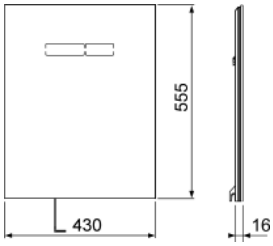

Spalva	Reklaminiai pavyzdžiai	Art. Nr.	Pak. 1	Pak. 2	€/vnt.
Stiklas baltas	Taip	9650002	1 vnt.	10 vnt.	**779,49**
Stiklas juodas	Taip	9650003	1 vnt.	10 vnt.	**969,25**

Informacija apie reklaminius gaminius pateikiama skyriuje Reklaminiai pavyzdžiai.

TECElux apatinė stiklinė plokštė TECEone unitazui

Apatinė stiklinė plokštė skirta TECEone unitazui su bidė funkcija, komplekte garsą izoliuojantis rinkinys ir armuotos šalto ir karšto vandens pajungimo žarnos skirtos prijungti prie kampinių ventilių.

Matmenys (aukštis x plotis x storis): 446 x 430 x 16 mm

Pastaba:
Skirta prijungti prie sumontuotų kampinių ventilių.

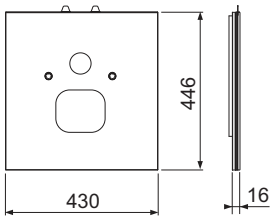

Spalva	Reklaminiai pavyzdžiai	Art. Nr.	Pak. 1	Pak. 2	€/vnt.
Stiklas baltas	—	9650109	1 vnt.	20 vnt.	**249,45**
Stiklas juodas	—	9650110	1 vnt.	20 vnt.	**302,42**

TECElux apatinė stiklinė plokštė standartiniams unitazams

Apatinė stiklinė plokštė skirta standartiniams unitazams, atstumas tarp tvirtinimo varžtų 180 mm, komplekte garsą izoliuojantis rinkinys.

Matmenys (aukštis x plotis x storis): 446 x 430 x 16 mm

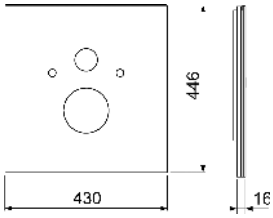

Spalva	Reklaminiai pavyzdžiai	Art. Nr.	Pak. 1	Pak. 2	€/vnt.
Stiklas baltas	Taip	9650100	1 vnt.	20 vnt.	**179,29**
Stiklas juodas	Taip	9650105	1 vnt.	20 vnt.	**200,04**

Informacija apie reklaminius gaminius pateikiama skyriuje Reklaminiai pavyzdžiai.

TECElux apatinė stiklinė plokštė unitazams su bidė funkcija (Toto, Geberit)

Apatinė stiklinė plokštė skirta unitazams su bidė funkcija TOTO Neorest AC ir EW arba Geberit AquaClean 8000/8000plus, komplekte garsą izoliuojantis rinkinys, armuota žarna vandens bakeliui ir 3/8" plastikinis perėjimas F 10 vandens užpildymo vožtuvui pajungti.

Norint prijungti unitazą su bidė funkcija TOTO, reikia naudoti prijungimo komplektą (9660001).

Matmenys (aukštis x plotis x storis): 446 x 430 x 16 mm

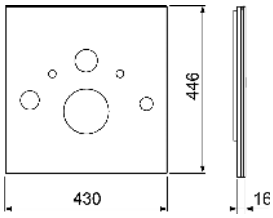

Spalva	Reklaminiai pavyzdžiai	Art. Nr.	Pak. 1	Pak. 2	€/vnt.
Stiklas baltas	—	9650101	1 vnt.	20 vnt.	**249,45**
Stiklas juodas	—	9650106	1 vnt.	20 vnt.	**302,42**

TECElux apatinė stiklinė plokštė unitazams su bidė funkcija (Duravit ir kt.)

Apatinė stiklinė plokštė skirta unitazams su bidė funkcija Duravit SensoWash C taip pat Slim arba V & B ViClean L, Geberit AquaClean Sela, komplekte garsą izoliuojantis rinkinys, ilga armuota žarna vandens bakeliui ir 3/8" plastikinis perėjimas F 10 vandens užpildymo vožtuvui pajungti.

Matmenys (aukštis x plotis x storis): 446 x 430 x 16 mm

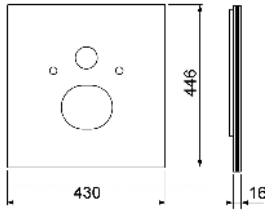

Spalva	Reklaminiai pavyzdžiai	Art. Nr.	Pak. 1	Pak. 2	€/vnt.
Stiklas juodas	—	9650107	1 vnt.	20 vnt.	**302,42**
Stiklas baltas	—	9650103	1 vnt.	20 vnt.	**249,45**

TECElux apatinė stiklinė plokštė unitazams su bidė funkcija (AquaClean Mera ir kt.)

Apatinė stiklinė plokštė skirta unitazams su bidė funkcija Geberit AquaClean Mera ir Tuma, Toto Washlet SG, Toto Washlet EK arba GL su paslėptais pajungimais, Grohe Sensia, V & B ViClean U+ arba Laufen Riva komplekte garsą izoliuojantis rinkinys, armuota žarna vandens bakeliui ir 3/8" plastikinis perėjimas F 10 vandens užpildymo vožtuvui pajungti.

Matmenys (aukštis x plotis x storis): 446 x 430 x 16 mm

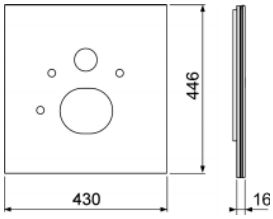

Spalva	Reklaminiai pavyzdžiai	Art. Nr.	Pak. 1	Pak. 2	€/vnt.
Stiklas baltas	—	9650104	1 vnt.	20 vnt.	**249,45**
Stiklas juodas	—	9650108	1 vnt.	20 vnt.	**302,42**

TECElux apatinė stiklinė plokštė unitazams su bidė funkcija

Apatinė stiklinė plokštė skirta unitazams su bidė funkcija TOTO Washlet GL ir EK, Giovannoni Washlet, V & B ViClean U arba Geberit AquaClean 5000 ir 5000plus, komplekte garsą izoliuojantis rinkinys, armuota žarna vandens bakeliui ir 3/8" plastikinis perėjimas F 10 vandens užpildymo vožtuvui pajungti.

Norint prijungti unitazą su bidė funkcija TOTO arba V & B, reikia naudoti prijungimo komplektą (9660001).

Matmenys (aukštis x plotis x storis): 446 x 430 x 16 mm

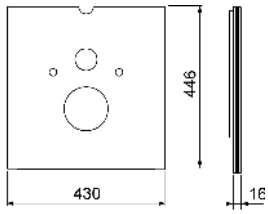

Spalva	Reklaminiai pavyzdžiai	Art. Nr.	Pak. 1	Pak. 2	€/vnt.
Stiklas baltas	Taip	9650102	1 vnt.	20 vnt.	**249,45**

Informacija apie reklaminius gaminius pateikiama skyriuje Reklaminiai pavyzdžiai.

TECElux oro filtravimo sistema "ceramic-Air"

"ceramic-Air" oro filtravimo sistemos komplektas skirtas TECElux 100 arba TECElux 200 WC terminalams.

Montavimo komplekto sudėtis:
- Ortakis su ventiliatoriumi
- Anglinis oro filtras
- Tvirtinimo elementai
- Vandens nuleidimo vamzdis su prijungimu prie ortakio
- Vandens nuleidimo vožtuvas

Pastaba:
"ceramic-Air" anglinį oro filtrą galima montuoti prie visų gerai žinomų gamintojų unitazų modelių. Dėl specifinės kai kurių unitazų keramikos konstrukcijos, tokios kaip aukštesnis arba platesnis unitazo bortas, vandens įbėgimo į keramiką vamzdyje gali užsilaikyti vanduo, todėl galimas dalinis arba pilnas keramikos nuplovimas. Šioje techninėje informacijoje pateiktas WC keramikos sąrašas kurią pasirinkus negalima naudoti ištraukiamo oro filtro.

Art. Nr.	Pak. 1	€/vnt.
9660000	1 vnt.	**235,78**

TECElux pajungimo komplektas unitazams su bidė funkcija

Ilga armuota žarna su pajungimo antgaliais skirta prijungti unitazams TOTO Neorest AC ir EW, TOTO Washlet GL ir EK, TOTO Washlet Giovannoni ir V & B ViClean U.

Art. Nr.	Pak. 1	€/vnt.
9660001	1 vnt.	**23,60**

TECElux elektros pajungimo komplektas

Skirtas pajungti elektroninę "sen-Touch" sistemą drėgnose patalpose. II zona.

Komplekto sudėtis:
- Montavimo dėžutė, apsaugos klasė IP 44
- Transformatorius 230/12 V
- "sen-Touch" pajungimo laidas

Art. Nr.	Pak. 1	€/vnt.
9660002	1 vnt.	**141,46**

TECE universalus užpildymo vožtuvas F 10

Universalus vandens užpildymo vožtuvas tinkantis ne vien TECE vandens bakeliams bet ir daugeliui kitų gamintojų potinkiniams vandens bakeliams.

Produkto aprašymas:
- 3/8" išorinis metalinis pajungimo sriegis
- Darbinis slėgis 0.5-10 bar
- Minimalus rekomenduojamas slėgis 0.5 bar
- Reguliuojamas vandens kiekis
- Ištraukiama atraminė koja
- Tyliai veikiantis, atitinka I akustinei grupei (DIN 4109)
- Kompaktiška forma
- Su perėjimu ir tvirtinimo elementais

Art. Nr.	Pak. 1	Pak. 2	Pak. 3	€/vnt.
9820353	1 vnt.	10 vnt.	240 vnt.	**28,31**

TECE standartinio bakelio vandens nuleidimo srauto reguliavimo žiedai

Naudojami keisti išbėgančio vandens į keramiką srautą, skirti standartiniams bakeliams (montavimo gylis 13 cm). Montuojami vandens nuleidimo vožtuvo krapšelyje, diametrai 46-28 mm.

Art. Nr.	Pak. 1	€/vnt.
9820337	1 vnt.	**14,95**

9600100 – TECElux 100 potinkinis WC modulis (h = 1120 mm)

Nr.	Art. Nr.	Aprašymas	Pak. 1	€/vnt.
1	9820575	Uni bakelis skirtas TECElux moduliams	1 vnt.	202,95
2	9820040	Detalių komplektas Uni bakeliui montuoti	1 vnt.	9,32
3	9820134	Unitazo pajungimo alkūnė DN 90 (PP)	1 vnt.	14,87
4	9820139	Nuotekų alkūnės tarpinė	1 vnt.	5,72
5	9820136	Perėjimas DN 90/DN 100 (PP)	1 vnt.	13,63
6	9820015	Išleidimo vamzdžio tarpinė	1 vnt.	2,63
7	9820011	Vandens išleidimo vamzdis su tarpine, ilgis 269 mm, sausos konstrukcijos sienų moduliams	1 vnt.	8,73
8	9820335	Modulio kojų C tipo profilis	1 vnt.	19,65
9	9820043	Detalių komplektas, skirtas unitazų moduliui (tvirtinimo medžiagos ir kt.)	1 vnt.	19,64
10	9820057	Unitazo pajungimo komplektas DN 90	1 vnt.	17,65
11	9820071	Įvorė su sriegiu	1 vnt.	4,65
12	9820447	Atramų fiksatorius su plienine spyruokle	1 vnt.	3,74
13	9820329	Apsauginė virvė	1 vnt.	7,36
14	9820330	Apsauginis šablonas	1 vnt.	24,97
15	9820332	Kairė modulio koja su fiksatoriumi	1 vnt.	11,39
16	9820333	Dešinė modulio koja su fiksatoriumi	1 vnt.	11,39
17	9240950	Rėmelis WC higieninėms tabletėms	1 vnt.	41,15

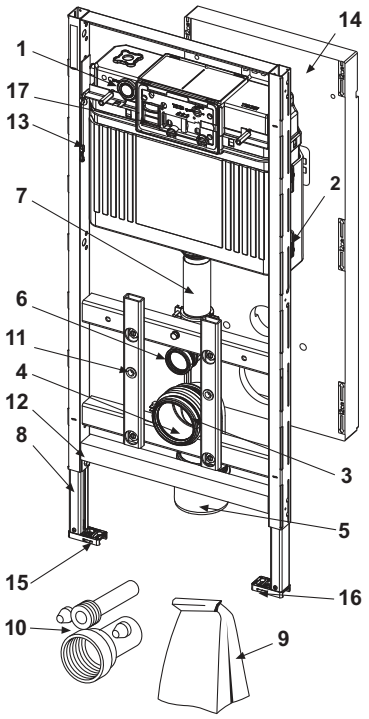

9600200 – TECElux 200 potinkinis WC modulis su aukščio reguliavimo galimybe (h = 1120 mm)

Nr.	Art. Nr.	Aprašymas	Pak. 1	€/vnt.
1	9820575	Uni bakelis skirtas TECElux moduliams	1 vnt.	202,95
2	9820040	Detalių komplektas Uni bakeliui montuoti	1 vnt.	9,32
3	9820317	Lanksti unitazo pajungimo alkūnė DN 90, sausos konstrukcijos sienoms, pagaminta ir PE-HD	1 vnt.	70,84
4	9820139	Nuotekų alkūnės tarpinė	1 vnt.	5,72
5	9820136	Perėjimas DN 90/DN 100 (PP)	1 vnt.	13,63
6	9820015	Išleidimo vamzdžio tarpinė	1 vnt.	2,63
7	9820011	Vandens išleidimo vamzdis su tarpine, ilgis 269 mm, sausos konstrukcijos sienų moduliams	1 vnt.	8,73
8	9820335	Modulio kojų C tipo profilis	1 vnt.	19,65
9	9820043	Detalių komplektas, skirtas unitazų moduliui (tvirtinimo medžiagos ir kt.)	1 vnt.	19,64
10	9820057	Unitazo pajungimo komplektas DN 90	1 vnt.	17,65
11	9820071	Įvorė su sriegiu	1 vnt.	4,65
12	9820447	Atramų fiksatorius su plienine spyruokle	1 vnt.	3,74
13	9820329	Apsauginė virvė	1 vnt.	7,36
14	9820330	Apsauginis šablonas	1 vnt.	24,97
15	9820332	Kairė modulio koja su fiksatoriumi	1 vnt.	11,39
16	9820333	Dešinė modulio koja su fiksatoriumi	1 vnt.	11,39
17	9240950	Rėmelis WC higieninėms tabletėms	1 vnt.	41,15

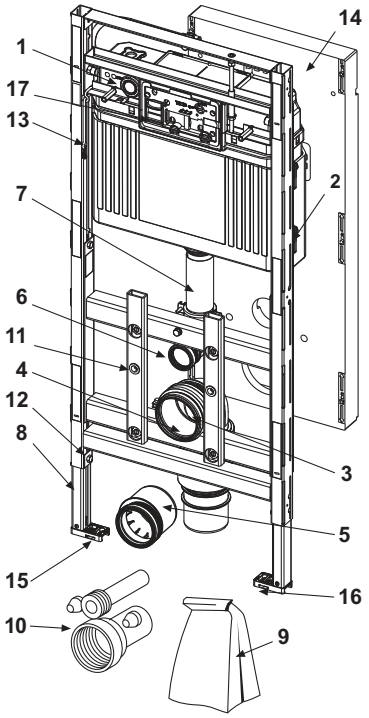

9600400 – TECElux potinkinis WC modulis su aukščio reguliavimo galimybe ir oro filtravimo sistema (h = 1120 mm)

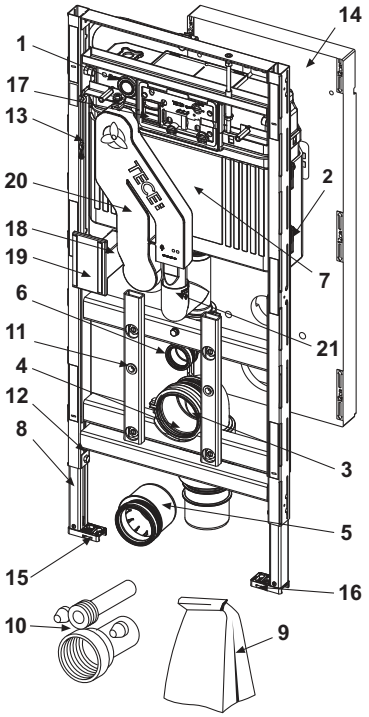

Nr.	Art. Nr.	Aprašymas	Pak. 1	€/vnt.
1	9820575	Uni bakelis skirtas TECElux moduliams	1 vnt.	202,95
2	9820040	Detalių komplektas Uni bakeliui montuoti	1 vnt.	9,32
3	9820317	Lanksti unitazo pajungimo alkūnė DN 90, sausos konstrukcijos sienoms, pagaminta ir PE-HD	1 vnt.	70,84
4	9820139	Nuotekų alkūnės tarpinė	1 vnt.	5,72
5	9820136	Perėjimas DN 90/DN 100 (PP)	1 vnt.	13,63
6	9820015	Išleidimo vamzdžio tarpinė	1 vnt.	2,63
7	9820302	TECElux vandens išleidimo vožtuvas	1 vnt.	38,75
8	9820335	Modulio kojų C tipo profilis	1 vnt.	19,65
9	9820043	Detalių komplektas, skirtas unitazų moduliui (tvirtinimo medžiagos ir kt.)	1 vnt.	19,64
10	9820057	Unitazo pajungimo komplektas DN 90	1 vnt.	17,65
11	9820071	Įvorė su sriegiu	1 vnt.	4,65
12	9820447	Atramų fiksatorius su plienine spyruokle	1 vnt.	3,74
13	9820329	Apsauginė virvė	1 vnt.	7,36
14	9820330	Apsauginis šablonas	1 vnt.	24,97
15	9820332	Kairė modulio koja su fiksatoriumi	1 vnt.	11,39
16	9820333	Dešinė modulio koja su fiksatoriumi	1 vnt.	11,39
17	9240950	Rėmelis WC higieninėms tabletėms	1 vnt.	41,15
18	9820301	Filtras	1 vnt.	38,57
19	9820300	Oro išleidimo difuzorius	1 vnt.	9,38
20	9820311	Oro ištraukimo ventiliatorius "ceramic-Air"	1 vnt.	137,77
21	9820350	Oro ventiliatoriaus pajungimo tarpinė	1 vnt.	2,34

TECElux viršutinė stiklinė plokštė su mechaniniu valdymu

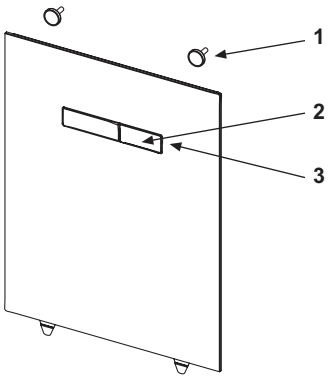

Nr.	Art. Nr.	Aprašymas	Pak. 1	€/vnt.
1	9820287	Reguliuojami magnetai	1 vnt.	15,85
2	9820288	Baltų mygtukų komplektas	1 vnt.	26,31
	9820289	Chromuotų blizgančių mygtukų komplektas	1 vnt.	31,60
3	9820290	Mygtukų komplekto detalės	1 vnt.	11,50

TECElux viršutinė stiklinė plokštė su elektroniniu "sen-Touch" valdymo bloku

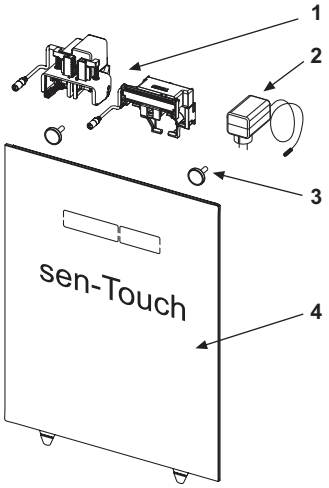

Nr.	Art. Nr.	Aprašymas	Pak. 1	€/vnt.
1	9820284	Vandens nuleidimo variklis	1 vnt.	214,23
	9820493	Vandens nuleidimo variklis TECE bakeliams	1 vnt.	227,71
2	9820286	Transformatorius su laidu	1 vnt.	49,28
3	9820287	Reguliuojami magnetai	1 vnt.	15,85
4	9820285	"sen-Touch" stiklinė plokštė (balta)	1 vnt.	605,05

TECElux – Atsarginės dalys

TECElux apatinė stiklinė plokštė TECEone unitazui

Nr.	Art. Nr.	Aprašymas	Pak. 1	€/vnt.
1	9820291	Apsauginės tarpinės	1 vnt.	**4,80**
2	9820351	Garsą izoliuojanti juosta	1 vnt.	**10,98**
3	9820425	Armuota žarna, skirta TECEone	1 vnt.	**32,79**

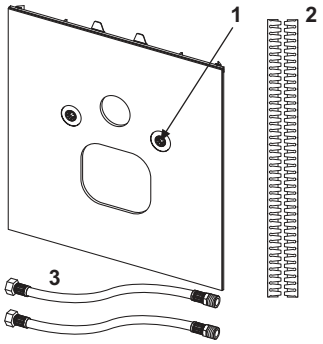

TECElux apatinė stiklinė plokštė standartiniams unitazams

Nr.	Art. Nr.	Aprašymas	Pak. 1	€/vnt.
1	9820291	Apsauginės tarpinės	1 vnt.	**4,80**
2	9820351	Garsą izoliuojanti juosta	1 vnt.	**10,98**

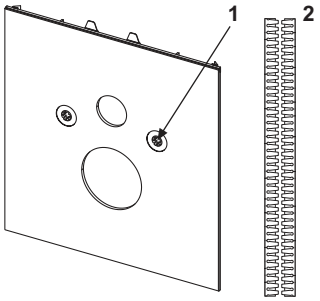

TECElux apatinė stiklinė plokštė unitazams su bidė funkcija (Toto, Geberit)
TECElux apatinė stiklinė plokštė unitazams su bidė funkcija (AquaClean Mera ir kt.)
TECElux apatinė stiklinė plokštė unitazams su bidė funkcija

Nr.	Art. Nr.	Aprašymas	Pak. 1	€/vnt.
1	9820291	Apsauginės tarpinės	1 vnt.	**4,80**
2	9820351	Garsą izoliuojanti juosta	1 vnt.	**10,98**
3	9880036	Vandens pajungimo žarna su trišakiu	1 vnt.	**43,52**

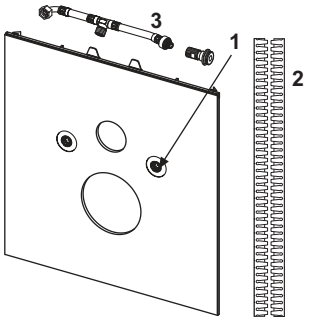

TECElux apatinė stiklinė plokštė unitazams su bidė funkcija (Duravit ir kt.)

Nr.	Art. Nr.	Aprašymas	Pak. 1	€/vnt.
1	9820291	Apsauginės tarpinės	1 vnt.	**4,80**
2	9820351	Garsą izoliuojanti juosta	1 vnt.	**10,98**
3	9880036	Vandens pajungimo žarna su trišakiu	1 vnt.	**43,52**
4	9820425	Armuota žarna, skirta TECEone	1 vnt.	**32,79**

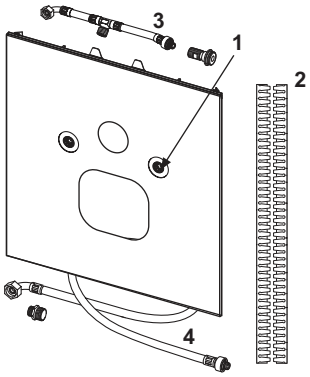

9820353 – TECE universalus užpildymo vožtuvas F 10

Nr.	Art. Nr.	Aprašymas	Pak. 1	€/vnt.
1	9820382	Užpildymo vožtuvo F 10 vandens lygio reguliavimo komplektas	1 vnt.	**9,84**
2	9820383	Užpildymo vožtuvo F 10 tarpinių komplektas	1 vnt.	**4,47**
3	9820398	Užpildymo vožtuvas F 10 pajungimas 3/8"	1 vnt.	**8,08**
4	9820587	Užpildymo vožtuvo F 10 sandarinimo tarpinė, M 30	1 vnt.	**4,20**

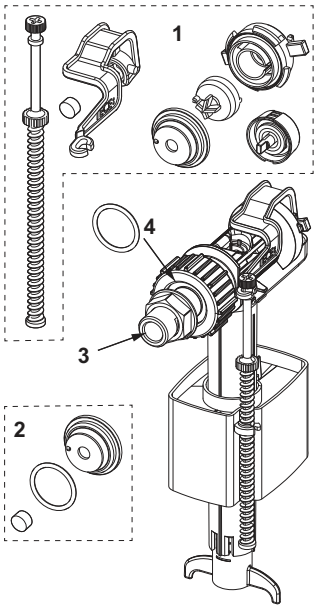

TECE Uni bakelis TECElux moduliams

Nr.	Art. Nr.	Aprašymas	Pak. 1	€/vnt.
1	9240950	Rėmelis WC higieninėms tabletėms	1 vnt.	**41,15**
2	9820016	Perdavimo mechanizmas vandens išleidimui	1 vnt.	**14,61**
3	9820191	Tvirtinimo įvorės	1 vnt.	**14,55**
4	9820013	Kampinis ventilis	1 vnt.	**11,42**
5	9820012	Vandens pajungimo prie bakelio perėjimas	1 vnt.	**14,36**
6	9820026	Armuota žarna 3/8" (iki 2019)	1 vnt.	**13,95**
	9820374	Armuota žarna M 30 (nuo 2020)	1 vnt.	**13,95**
7	9820025	Tarpinė	1 vnt.	**0,37**
8	9820372	Užpildymo vožtuvo laikiklis Uni bakeliui (17 mm, 3/8", iki 2019)	1 vnt.	**6,34**
	9820373	Užpildymo vožtuvo laikiklis Uni bakeliui (27 mm, M 30, nuo 2020)	1 vnt.	**6,34**
9	9820353	Universalus užpildymo vožtuvas F 10	1 vnt.	**28,31**
10	9820014	Tarpinė	1 vnt.	**2,17**
11	9820011	Vandens išleidimo vamzdis su tarpine, ilgis 269 mm, sausos konstrukcijos sienų moduliams	1 vnt.	**8,73**
12	9820015	Išleidimo vamzdžio tarpinė	1 vnt.	**2,63**
13	9820223	Vandens nuleidimo vožtuvas A 2	1 vnt.	**51,76**

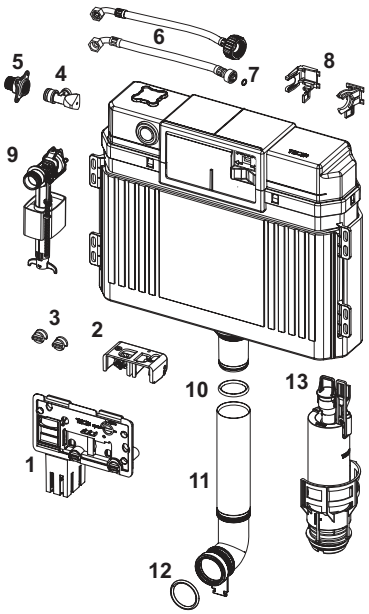

9240950 – TECE rėmelis WC higieninėms tabletėms

Nr.	Art. Nr.	Aprašymas	Pak. 1	€/vnt.
1	9820191	Tvirtinimo įvorės	1 vnt.	**14,55**
2	9820263	Tvirtinimo varžtai	1 vnt.	**1,42**
3	9820349	Nuleidimo plokštelės tvirtinimo kaiščiai	1 vnt.	**8,26**

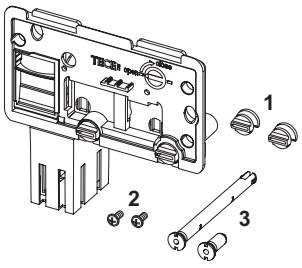

9820223 – TECE vandens nuleidimo vožtuvas A 2

Nr.	Art. Nr.	Aprašymas	Pak. 1	€/vnt.
1	9820233	Tarpinė (standartinio vožtuvo)	1 vnt.	**2,62**
2	9820231	Vožtuvo krepšelis su standartiniu žiedu (ø 36 mm)	1 vnt.	**8,18**
3	9820005	Tarpinė (vožtuvo krepšelio)	1 vnt.	**2,28**
4	9820222	Kilpa užkabinimui	1 vnt.	**7,04**
5	9820229	Kilpa elektriniam pakėlimui	1 vnt.	**9,61**
6	9820420	Papildomas svarelis mažam užkabinimui	1 vnt.	**6,62**

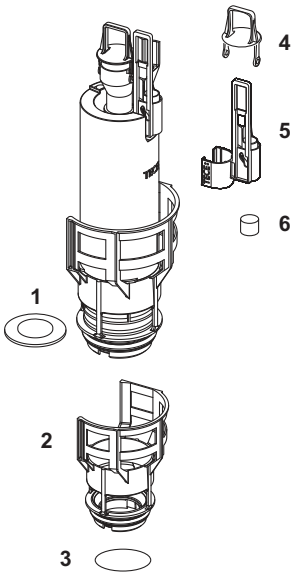

TECE vandens pajungimas unitazams su bidė funkcija

Armuota žarna su trišakiu skirta Uni vandens bakeliams.

Art. Nr.	Pak. 1	€/vnt.
9880036	1 vnt.	**43,52**

TECE

Potinkinės sistemos

VANDENS NULEIDIMO PLOKŠTELĖS

KAINYNAS 2023

TECE vandens nuleidimo plokštelės – Turinys

	Puslapis
WC vandens nuleidimo plokštelės	49
Pisuarų vandens nuleidimo plokštelės	85

Kainos nurodytos be PVM.

TECE

Potinkinės sistemos

UNITAZŲ VANDENS NULEIDIMO PLOKŠTELĖS

KAINYNAS 2023

	Puslapis
TECElux Mini	52
TECEsquare	54
TECEvelvet	57
TECEloop	59
TECEsolid	63
TECEsolid – Elektroninė vandens nuleidimo sistema	64
TECEplanus	66
TECEplanus - Elektroninė vandens nuleidimo sistema	67
TECEnow	71
TECEambia	73
TECEbase	74
TECEflushpoint	75
Papildomos dalys	77
Atsarginės dalys	78

WC vandens nuleidimo plokštelės – TECElux Mini

TECElux Mini elektroninė vandens nuleidimo plokštelė

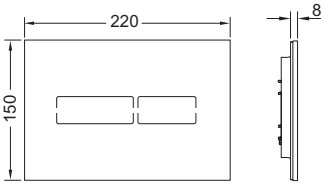

Elektroninė vandens nuleidimo plokštelė TECE nuplovimo bakeliams, tinka visiems 13 cm gylio bakeliams, montuojama tik iš priekio, montavimo aukštis apie 1 m (plokštelės centras). Plona stiklinė plokštelė komplektuojama kartu su tvirtinimo elementais ir pakėlimo mechanizmu dvigubam vandens nuleidimui. Galima montuoti lygiai su siena. Galima montuoti su rėmeliu WC higieninėms tabletėms.
Matmenys (plotis x aukštis x storis): 220 x 150 x 8 mm

Elektronikos veikimas:
Jutiklis aptinka besiartinantį žmogų prie tualeto ir tik tada įjungia aktyvių zonų apšvietimą. Norint aktyvinti vandens nuleidimą pakanka švelniai paliesti plokštelės paviršių arba net nereikia jos liesti. Naudodami TECElux Mini programavimo pultelį (užsakymo Nr. 9240971) galime lengvai nustatyti mums reikalingas funkcijas.

Programuojamos funkcijos (naudoti programavimo pultelį):
- Jutiklio reagavimo atstumas
- Sanitarinis nuplovimas
- Reagavimo laikas
- Valymo funkcija
- Apšvietimo intensyvumas

Papildomai reikia užsakyti:
- TECE transformatorius su prijungimo laidu (užsakymo Nr. 9810012)
- Unitazų vandens nuleidimo plokštelų rėmelį integruotam montavimui
- Nuotolinį programavimo pultą (užsakymo Nr. 9240971)

Pastaba:
- TECElux Mini reikalingas elektros maitinimas.
- Netinka su TOTO Washlet RX ir SX.

Spalva	Reklaminiai pavyzdžiai	Art. Nr.	Pak. 1	€/vnt.
Stiklas baltas	Taip	9240960	1 vnt.	**496,55**
Stiklas juodas	Taip	9240961	1 vnt.	**551,84**

Informacija apie reklaminius gaminius pateikiama skyriuje Reklaminiai pavyzdžiai.

TECE transformatorius su prijungimo laidu

Transformatorius, skirtas TECElux Mini ir TECEsolid elektroninėms plokštelėms (montavimo aukštis apie 1 m iki plokštelės vidurio), prie transformatoriaus gali būti prijungta tik viena vandens nuleidimo plokštelė. Tinka montuoti 60 mm skersmens ir 63 mm gylio potinkinėse dėžutėse. Elektros prijungimo įtampa 230 V (100-240 V, 50-60 Hz), išėjimas 12 V DC. Laido ilgis 5 m.

Art. Nr.	Pak. 1	€/vnt.
9810012	1 vnt.	**99,30**

TECElux Mini apsauginis fiksatorius

TECElux Mini papildomas fiksatorius skirtas apsaugoti nuo vagysčių.

Art. Nr.	Pak. 1	€/vnt.
9820354	1 vnt.	**19,31**

TECElux Mini programavimo pultas

TECElux Mini elektroninės plokštelės programavimo pultelis. Programuojamos funkcijos: jutiklio reagavimo atstumas, sanitarinis nuplovimas, veikimo laikas, valymo funkcija ir apšvietimo funkcija.

Art. Nr.	Pak. 1	€/vnt.
9240971	1 vnt.	**30,81**

Rėmelis integruotam montavimui

Integruoto montavimo komplektas gali būti naudojamas su TECEloop stiklinėmis,TECEloop plastikinėmis, TECEvelvet, TECEsquare stiklinėmis, TECElux Mini ir TECEnow vandens nuleidimo plokštelėmis. Rėmelio gylis reguliuojamas nuo 5 iki 18 mm pagal sienos dangos storį (nuo 18 iki 33 mm su prailgintais varžtais – užsakymo Nr. 9820181). Komplekte yra specialus įrankis plokštelei iš rėmelio išimti.

Naudojama apdailos montavimo metu!

Svarbu:
Tinka potinkiniams unitazų moduliams; taip pat įmūrijamiems TECEbox bakeliams naudojant apsauginį rėmelio montavimo šabloną (užsakymo Nr. 9030029).
Plyteles pjaukite naudodami vandenį, taip gausite dailų nupjautos plytelės kraštą.

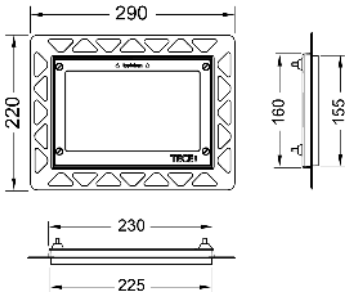

Spalva	Reklaminiai pavyzdžiai	Art. Nr.	Pak. 1	Pak. 2	€/vnt.
Balta	Taip	9240646	1 vnt.	20 vnt.	**46,05**
Juoda	Taip	9240647	1 vnt.	20 vnt.	**46,05**
Chromuota, blizganti	Taip	9240649	1 vnt.	20 vnt.	**53,41**
Padengta auksu	—	9240648	1 vnt.	20 vnt.	**355,89**
Metalinė	—	9240644	1 vnt.	20 vnt.	**118,66**

Informacija apie reklaminius gaminius pateikiama skyriuje Reklaminiai pavyzdžiai.

Metalinis apdailos rėmelis

Metalinis apdailos rėmelis naudojamas su rėmeliu integruotam montavimui. Skirtas plytelių kraštui uždengti. Apdailos rėmelio gylis reguliuojamas nuo 5-18 mm pagal sienos dangos storį (nuo 18-33 mm su pailgintais varžtais – užsakymo Nr. 9820181).

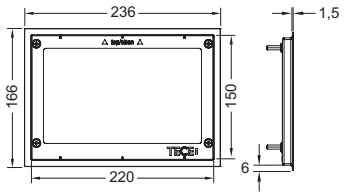

Spalva	Art. Nr.	Pak. 1	Pak. 2	€/vnt.
Blizganti	9240645	1 vnt.	10 vnt.	**170,92**
Matinė	9240643	1 vnt.	10 vnt.	**170,92**

TECEbox apsauginis šablonas integruoto montavimo rėmeliui

Apsauginis šablonas montuojamas vandens nuleidimo plokštelės vietoje prieš atliekant apdailą. Tinka visiems TECEbox unitazų moduliams.

Sienos storis ne mažiau kaip 30 mm!

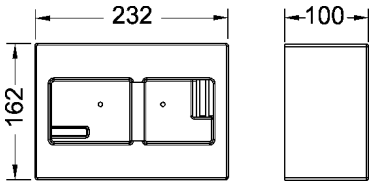

Art. Nr.	Pak. 1	€/vnt.
9030029	1 vnt.	**18,07**

WC vandens nuleidimo plokštelės – TECEsquare

TECEsquare II metalinė vandens nuleidimo plokštelė su spalvota danga dviejų vandens nuplovimo kiekių technologijai

Vandens nuleidimo plokštelė TECE nuplovimo bakeliams, prijungimas iš priekio arba iš viršaus. Ypač plona metalinė vandens nuleidimo plokštelė su PVD danga ir dviem spyruokliniais vandens nuleidimo mygtukais. Komplekte yra nuleidimo strypai, tvirtinimo detalės ir išardymo įrankis. Galima montuoti su rėmeliu WC higieninėms tabletėms.

Dangos spalvos suderintos su TECEdrainprofile dušo profilio spalvomis.
Matmenys (plotis x aukštis x storis): 220 x 150 x 3 mm

Pastaba:
Minimalus sienos storis su apdaila 30 mm!

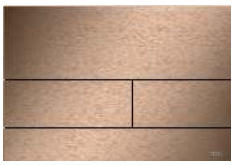

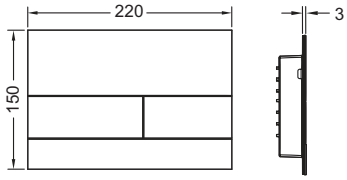

Spalva	Reklaminiai pavyzdžiai	Art. Nr.		Pak. 1	Pak. 2	€/vnt.
Matinė, Black Chrome	—	9240836	**Išparduodama**	1 vnt.	10 vnt.	**611,14**
Matinė, Black Chrome (atspari pirštų antspaudams)	Taip	9240846*	**Nauja**	1 vnt.	10 vnt.	**611,14**
Poliruota, Black Chrome	—	9240837	**Išparduodama**	1 vnt.	10 vnt.	**611,14**
Matinė, Gold Optic	—	9240838	**Išparduodama**	1 vnt.	10 vnt.	**611,14**
Matinė, Gold Optic (atspari pirštų antspaudams)	—	9240847*	**Nauja**	1 vnt.	10 vnt.	**611,14**
Poliruota, Gold Optic	Taip	9240839		1 vnt.	10 vnt.	**611,14**
Matinė, Red Gold	—	9240840	**Išparduodama**	1 vnt.	10 vnt.	**611,14**
Matinė, Red Gold (atspari pirštų antspaudams)	—	9240848*	**Nauja**	1 vnt.	10 vnt.	**611,14**
Poliruota, Red Gold	—	9240841	**Išparduodama**	1 vnt.	10 vnt.	**611,14**
Matinė, nikelis (atspari pirštų antspaudams)	—	9240843*	**Nauja**	1 vnt.	10 vnt.	**611,14**

Informacija apie reklaminius gaminius pateikiama skyriuje Reklaminiai pavyzdžiai.

TECEsquare II metalinė vandens nuleidimo plokštelė dviejų vandens nuplovimo kiekių technologijai

Vandens nuleidimo plokštelė TECE nuplovimo bakeliams, prijungimas iš priekio arba iš viršaus. Ypač plona metalinė vandens nuleidimo plokštelė su dviem spyruokliniais vandens nuleidimo mygtukais. Komplekte yra nuleidimo strypai, tvirtinimo detalės ir išardymo įrankis. Galima montuoti su rėmeliu WC higieninėms tabletėms.
Matmenys (plotis x aukštis x storis): 220 x 150 x 3 mm

Pastaba:
Minimalus sienos storis su apdaila 30 mm!

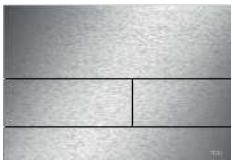

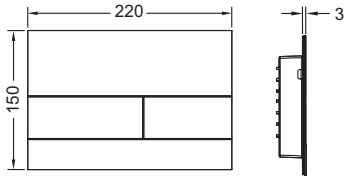

Spalva	Reklaminiai pavyzdžiai	Art. Nr.		Pak. 1	Pak. 2	€/vnt.
Nerūdijantis plienas, matinis (atsparus pirštų antspaudams)	Taip	9240830		1 vnt.	10 vnt.	**386,47**
Chromuota, blizganti	Taip	9240831		1 vnt.	10 vnt.	**386,47**
Balta blizganti	Taip	9240832		1 vnt.	10 vnt.	**386,47**
Balta matinė	Taip	9240834		1 vnt.	10 vnt.	**386,47**
Juoda matinė	Taip	9240833		1 vnt.	10 vnt.	**472,52**
Surūdijusio plieno	Taip	9240845*	**Nauja**	1 vnt.	10 vnt.	**611,14**

Informacija apie reklaminius gaminius pateikiama skyriuje Reklaminiai pavyzdžiai.

* Numatomas tiekimas nuo: Kovas 2023

TECEsquare II stiklinė tualetų vandens nuleidimo plokštelė dviejų vandens nuplovimo kiekių technologijai Nauja

Vandens nuleidimo plokštelė TECE nuplovimo bakeliams, prijungimas iš priekio arba iš viršaus. Plona stiklinė vandens nuleidimo plokštelė su dviem spyruokliniais vandens nuleidimo mygtukais. Komplekte yra nuleidimo strypai, tvirtinimo detalės ir išardymo įrankis. Naudojant rėmelį integruotam montavimui plokštelę galima montuoti lygiai su siena. Taip pat galima montuoti su rėmeliu WC higieninėms tabletėms.
Matmenys (plotis x aukštis x storis): 220 x 150 x 7 mm

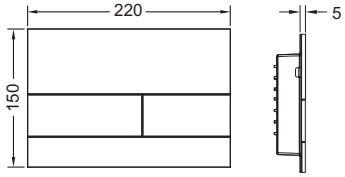

Spalva	Reklaminiai pavyzdžiai	Art. Nr.		Pak. 1	Pak. 2	€/vnt.
Satino baltumo stiklas	Taip	9240824*	**Nauja**	1 vnt.	10 vnt.	**320,84**
Satino juodumo stiklas	Taip	9240825*	**Nauja**	1 vnt.	10 vnt.	**320,84**
Satino, ryškaus pilkumo stiklas	—	9240826*	**Nauja**	1 vnt.	10 vnt.	**320,84**
Satino smėlio spalvos stiklas	Taip	9240827*	**Nauja**	1 vnt.	10 vnt.	**320,84**

Informacija apie reklaminius gaminius pateikiama skyriuje Reklaminiai pavyzdžiai.

TECEsquare stiklinė vandens nuleidimo plokštelė dviejų vandens nuplovimo kiekių technologijai

Vandens nuleidimo plokštelė TECE nuplovimo bakeliams, prijungimas iš priekio arba iš viršaus. Plona stiklinė vandens nuleidimo plokštelė su dviem spyruokliniais vandens nuleidimo mygtukais. Naudojant rėmelį integruotam montavimui galima montuoti lygiai su siena (pvz., užsakymo Nr. 9240649). Galima montuoti su rėmeliu WC higieninėms tabletėms.
Matmenys (plotis x aukštis x storis): 220 x 150 x 11 mm

Pakuotėje nėra unitazų vandens nuleidimo plokštelių rėmelio, skirto integruotam montavimui; reikia užsakyti papildomai!

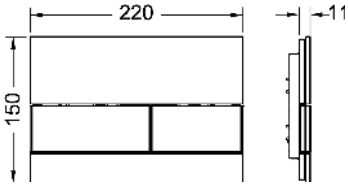

Spalva	Reklaminiai pavyzdžiai	Art. Nr.		Pak. 1	Pak. 2	€/vnt.
Blizgus baltas stiklas, blizgūs balti mygtukai	Taip	9240800		1 vnt.	10 vnt.	**199,12**
Blizgus baltas stiklas, mygtukai nerūdijančio plieno matiniai (atsparūs pirštų antspaudams)	Taip	9240801		1 vnt.	10 vnt.	**245,44**
Blizgus baltas stiklas, mygtukai chromuoti, blizgūs	Taip	9240802		1 vnt.	10 vnt.	**224,84**
Blizgus žalsvos (mėtos) spalvos stiklas, mygtukai balti blizgūs	—	9240803	**Išparduodama**	1 vnt.	10 vnt.	**199,12**
Blizgus žalsvos (mėtos) spalvos stiklas, mygtukai nerūdijančio plieno matiniai (atsparus pirštų antspaudams)	—	9240804	**Išparduodama**	1 vnt.	10 vnt.	**245,44**
Blizgus žalsvos (mėtos) spalvos stiklas, mygtukai chromuoti, blizgūs	—	9240805	**Išparduodama**	1 vnt.	10 vnt.	**224,84**
Blizgus juodas stiklas, mygtukai nerūdijančio plieno matiniai (atsparūs pirštų antspaudams)	Taip	9240806	**Išparduodama**	1 vnt.	10 vnt.	**245,44**
Blizgus juodas stiklas, mygtukai chromuoti, blizgūs	Taip	9240807	**Išparduodama**	1 vnt.	10 vnt.	**224,84**
Blizgus juodas stiklas, mygtukai paauksuoti	—	9240808	**Išparduodama**	1 vnt.	10 vnt.	**409,68**
Blizgus juodas stiklas, mygtukai juodi blizgūs	Taip	9240809		1 vnt.	10 vnt.	**224,84**

Informacija apie reklaminius gaminius pateikiama skyriuje Reklaminiai pavyzdžiai.

* Numatomas tiekimas nuo: Kovas 2023

WC vandens nuleidimo plokštelės – TECEsquare

Rėmelis integruotam montavimui

Integruoto montavimo komplektas gali būti naudojamas su TECEloop stiklinėmis,TECEloop plastikinėmis, TECEvelvet, TECEsquare stiklinėmis, TECElux Mini ir TECEnow vandens nuleidimo plokštelėmis. Rėmelio gylis reguliuojamas nuo 5 iki 18 mm pagal sienos dangos storį (nuo 18 iki 33 mm su prailgintais varžtais – užsakymo Nr. 9820181). Komplekte yra specialus įrankis plokštelei iš rėmelio išimti.

Naudojama apdailos montavimo metu!

Svarbu:
Tinka potinkiniams unitazų moduliams; taip pat įmūrijamiems TECEbox bakeliams naudojant apsauginį rėmelio montavimo šabloną (užsakymo Nr. 9030029).
Plyteles pjaukite naudodami vandenį, taip gausite dailų nupjautos plytelės kraštą.

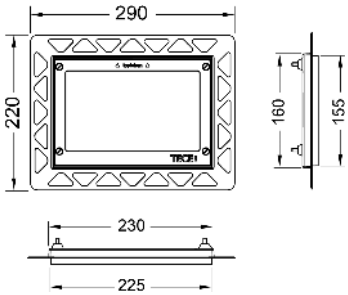

Spalva	Reklaminiai pavyzdžiai	Art. Nr.	Pak. 1	Pak. 2	€/vnt.
Balta	Taip	9240646	1 vnt.	20 vnt.	**46,05**
Juoda	Taip	9240647	1 vnt.	20 vnt.	**46,05**
Chromuota, blizganti	Taip	9240649	1 vnt.	20 vnt.	**53,41**
Padengta auksu	—	9240648	1 vnt.	20 vnt.	**355,89**
Metalinė	—	9240644	1 vnt.	20 vnt.	**118,66**

Informacija apie reklaminius gaminius pateikiama skyriuje Reklaminiai pavyzdžiai.

Metalinis apdailos rėmelis

Metalinis apdailos rėmelis naudojamas su rėmeliu integruotam montavimui. Skirtas plytelių kraštui uždengti. Apdailos rėmelio gylis reguliuojamas nuo 5-18 mm pagal sienos dangos storį (nuo 18-33 mm su pailgintais varžtais – užsakymo Nr. 9820181).

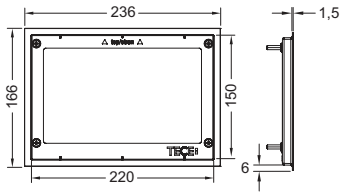

Spalva	Art. Nr.	Pak. 1	Pak. 2	€/vnt.
Blizganti	9240645	1 vnt.	10 vnt.	**170,92**
Matinė	9240643	1 vnt.	10 vnt.	**170,92**

TECEbox apsauginis šablonas integruoto montavimo rėmeliui

Apsauginis šablonas montuojamas vandens nuleidimo plokštelės vietoje prieš atliekant apdailą. Tinka visiems TECEbox unitazų moduliams.

Sienos storis ne mažiau kaip 30 mm!

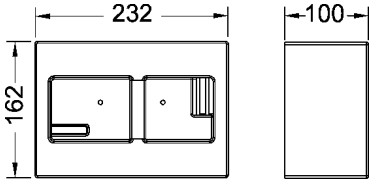

Art. Nr.	Pak. 1	€/vnt.
9030029	1 vnt.	**18,07**

TECEvelvet vandens nuleidimo plokštelė dviejų vandens nuplovimo kiekių technologijai

Vandens nuleidimo plokštelė TECE nuplovimo bakeliams, prijungimas iš priekio arba iš viršaus. Ypač plona vandens nuleidimo plokštelė su FENIX NTM paviršiumi (FENIX® by Arpa Industriale). Minkštas matinis paviršius su danga atsparia pirštų antspaudams Paspaudimo mygtukai su guminėmis tarpinėmis, nuleidimo strypais ir tvirtinimo detalėmis. Naudojant rėmelį integruotam montavimui ir TECEnow montavimo rėmelį galima montuoti lygiai su siena. Galima montuoti su rėmeliu WC higieninėms tabletėms.
Matmenys (plotis x aukštis x storis): 220 x 150 x 5 mm

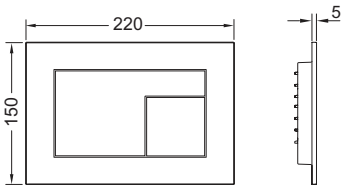

Konstantin Grcic dizainas

Pastaba:
Minimalus sienos storis su apdaila 23 mm!

Spalva	Tinka	Reklaminiai pavyzdžiai	Art. Nr.	Pak. 1	Pak. 2	€/vnt.
Balta	FENIX NTM® Bianco Kos	—	9240735	1 vnt.	10 vnt.	**226,37**
Juoda	FENIX NTM® Nero Ingo	Taip	9240732	1 vnt.	10 vnt.	**226,37**
Smėlio ruda	FENIX NTM® Castoro Ottawa	Taip	9240730	1 vnt.	10 vnt.	**226,37**
Šviesiai pilka	FENIX NTM® Beige Arizona	Taip	9240733	1 vnt.	10 vnt.	**226,37**
Antracitas	FENIX NTM® Londra	Taip	9240731	1 vnt.	10 vnt.	**226,37**
Akmens pilka	FENIX NTM® Grigio Efeso	—	9240734	1 vnt.	10 vnt.	**226,37**

Informacija apie reklaminius gaminius pateikiama skyriuje Reklaminiai pavyzdžiai.

TECE montavimo rėmelis

Naudojama TECEnow ir TECEloop plasitikinėms plokštelėms kaip papildomas rėmelis arba įleidžiamam montavimui TECEnow, TECEloop ir TECEvelvet plastikinėms plokštelėms.
Matmenys (plotis x aukštis x storis): 220 x 150 x 5 mm

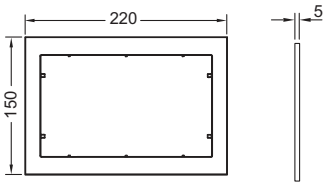

Spalva	Reklaminiai pavyzdžiai	Art. Nr.	Pak. 1	Pak. 2	€/vnt.
Balta	—	9240410	1 vnt.	10 vnt.	**21,68**
Chromuota, blizganti	—	9240411	1 vnt.	10 vnt.	**31,95**
Chromuota, matinė	—	9240412	1 vnt.	10 vnt.	**31,95**
Juoda	—	9240415	1 vnt.	10 vnt.	**31,95**

WC vandens nuleidimo plokštelės – TECEvelvet

Rėmelis integruotam montavimui

Integruoto montavimo komplektas gali būti naudojamas su TECEloop stiklinėmis,TECEloop plastikinėmis, TECEvelvet, TECEsquare stiklinėmis, TECElux Mini ir TECEnow vandens nuleidimo plokštelėmis. Rėmelio gylis reguliuojamas nuo 5 iki 18 mm pagal sienos dangos storį (nuo 18 iki 33 mm su prailgintais varžtais – užsakymo Nr. 9820181). Komplekte yra specialus įrankis plokštelei iš rėmelio išimti.

Naudojama apdailos montavimo metu!

Svarbu:
Tinka potinkiniams unitazų moduliams; taip pat įmūrijamiems TECEbox bakeliams naudojant apsauginį rėmelio montavimo šabloną (užsakymo Nr. 9030029).
Plyteles pjaukite naudodami vandenį, taip gausite dailų nupjautos plytelės kraštą.

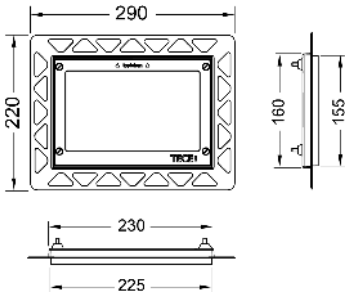

Spalva	Reklaminiai pavyzdžiai	Art. Nr.	Pak. 1	Pak. 2	€/vnt.
Balta	Taip	9240646	1 vnt.	20 vnt.	**46,05**
Juoda	Taip	9240647	1 vnt.	20 vnt.	**46,05**
Chromuota, blizganti	Taip	9240649	1 vnt.	20 vnt.	**53,41**
Padengta auksu	—	9240648	1 vnt.	20 vnt.	**355,89**
Metalinė	—	9240644	1 vnt.	20 vnt.	**118,66**

Informacija apie reklaminius gaminius pateikiama skyriuje Reklaminiai pavyzdžiai.

Metalinis apdailos rėmelis

Metalinis apdailos rėmelis naudojamas su rėmeliu integruotam montavimui. Skirtas plytelių kraštui uždengti. Apdailos rėmelio gylis reguliuojamas nuo 5-18 mm pagal sienos dangos storį (nuo 18-33 mm su pailgintais varžtais – užsakymo Nr. 9820181).

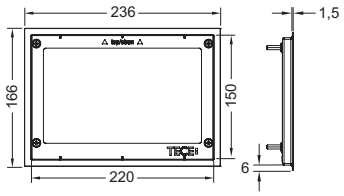

Spalva	Art. Nr.	Pak. 1	Pak. 2	€/vnt.
Blizganti	9240645	1 vnt.	10 vnt.	**170,92**
Matinė	9240643	1 vnt.	10 vnt.	**170,92**

TECEbox apsauginis šablonas integruoto montavimo rėmeliui

Apsauginis šablonas montuojamas vandens nuleidimo plokštelės vietoje prieš atliekant apdailą. Tinka visiems TECEbox unitazų moduliams.

Sienos storis ne mažiau kaip 30 mm!

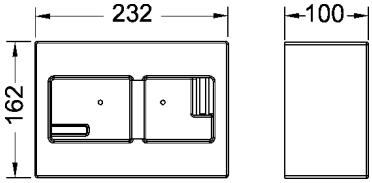

Art. Nr.	Pak. 1	€/vnt.
9030029	1 vnt.	**18,07**

TECEloop modulinė sistema

TECEloop modulinėje sistemoje galime individualiai kombinuoti stiklinius paviršius ir mygtukus. Didelis stiklinių paviršių ir įvairus mygtukų pasirinkimas, juos kombinuojant gauname daugybę derinių.

Naudojant rėmelį integruotam montavimui galime plokštelę montuoti lygiai su siena.

Modulinės sistemos sudėtis:
- Rėmelis su mygtukais skirtas TECEloop vandens nuleidimo plokštelei
- Stiklinis paviršius skirtas TECEloop vandens nuleidimo plokštelei

Galima montuoti su rėmeliu WC higieninėms tabletėms.

TECEloop tvirtinimo rėmelis su mygtukais

TECEloop tvirtinimo rėmelis su mygtukais, prijungimas iš priekio arba iš viršaus. Modulinės sistemos sudedamoji dalis komplektuojama su TECEloop vandens nuleidimo plokštelių paviršiais.

TECEloop vandens nuleidimo plokštelių paviršiaus pakuotėje nėra.

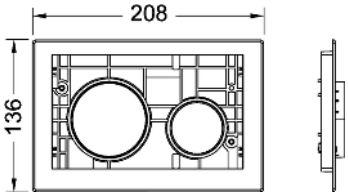

Spalva	Reklaminiai pavyzdžiai	Art. Nr.	Pak. 1	Pak. 2	€/vnt.
Mygtukai balti	Taip	9240663	1 vnt.	10 vnt.	**44,16**
Mygtukai balti, antibakteriniai	—	9240664	1 vnt.	10 vnt.	**57,93**
Mygtukai chromuoti, matiniai	Taip	9240665	1 vnt.	10 vnt.	**72,17**
Mygtukai chromuoti, blizgantys	Taip	9240666	1 vnt.	10 vnt.	**72,17**
Mygtukai juodi	—	9240667	1 vnt.	10 vnt.	**72,17**
Mygtukai paauksuoti	—	9240668	1 vnt.	10 vnt.	**213,93**
Mygtukai nerūdijančio plieno spalvos (atsparūs pirštų antspaudams)	Taip	9240669	1 vnt.	10 vnt.	**84,50**
Mygtukai balti matiniai	—	9240618	1 vnt.	10 vnt.	**82,83**
Mygtukai juodi matiniai	Taip	9240619	1 vnt.	10 vnt.	**82,83**

Informacija apie reklaminius gaminius pateikiama skyriuje Reklaminiai pavyzdžiai.

TECEloop vandens nuleidimo plokštelių paviršiai

TECEloop vandens nuleidimo plokštelių paviršius, prijungimas iš priekio arba iš viršaus. Modulinės sistemos sudedamoji dalis komplektuojama su TECEloop tvirtinimo rėmeliu su mygtukais.

Tvirtinimo rėmelio su mygtukais pakuotėje nėra.

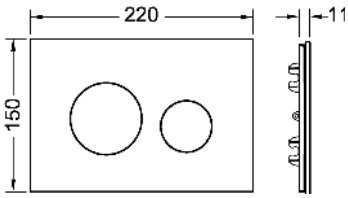

Spalva	Reklaminiai pavyzdžiai	Tinka	Art. Nr.	Pak. 1	Pak. 2	€/vnt.
Stiklas baltas	—	-	9240671	1 vnt.	10 vnt.	**141,97**
Stiklas juodas	—	Alape/Emco	9240674	1 vnt.	10 vnt.	**141,97**
Stiklas rudos (kavos) spalvos	Taip	-	9240678	1 vnt.	10 vnt.	**174,24**
Stiklas raudonos (rubino) spalvos	Taip	Alape	9240679	1 vnt.	10 vnt.	**174,24**
Stiklas vakaro mėlynos spalvos	—	-	9240615	1 vnt.	10 vnt.	**246,07**
Stiklas titano spalvos	—	-	9240616	1 vnt.	10 vnt.	**246,07**
Stilkas šviesios smėlinės spalvos	—	-	9240617	1 vnt.	10 vnt.	**246,07**
Ąžuolas	Taip	-	9240612*	1 vnt.	10 vnt.	**304,90**
Šviesus marmuras	Taip	-	9240613*	1 vnt.	10 vnt.	**304,90**
Šviesus betonas	Taip	-	9240614*	1 vnt.	10 vnt.	**304,90**
Akmens masė	Taip	-	9240675*	1 vnt.	10 vnt.	**222,21**

Informacija apie reklaminius gaminius pateikiama skyriuje Reklaminiai pavyzdžiai.

* Originalus produktas gali skirtis nuo ekspozicinio paviršiaus

WC vandens nuleidimo plokštelės – TECEloop

TECEloop vandens nuleidimo plokštelė dviejų vandens nuplovimo kiekių technologijai

Vandens nuleidimo plokštelė TECE nuplovimo bakeliams, prijungimas iš priekio arba iš viršaus. Plona stiklinė vandens nuleidimo plokštelė su dviem spyruokliniais vandens nuleidimo mygtukais. Naudojant rėmelį integruotam montavimui galima montuoti lygiai su siena (pvz. užsakymo Nr. 9240649). Galima montuoti su rėmeliu WC higieninėms tabletėms.
Matmenys (plotis x aukštis x storis): 220 x 150 x 11 mm

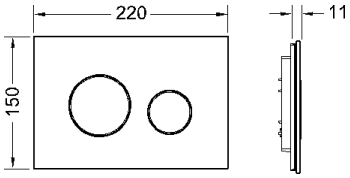

Pakuotėje nėra unitazų vandens nuleidimo plokštelių rėmelio.

Spalva	Reklaminiai pavyzdžiai	Art. Nr.		Pak. 1	Pak. 2	€/vnt.
Stiklas baltas, mygtukai balti	Taip	9240650		1 vnt.	10 vnt.	**133,87**
Stiklas baltas, mygtukai chromuoti, matiniai	Taip	9240659		1 vnt.	10 vnt.	**144,84**
Stiklas baltas, mygtukai chromuoti, blizgantys	Taip	9240660		1 vnt.	10 vnt.	**144,84**
Stiklas juodas, mygtukai balti	Taip	9240654		1 vnt.	10 vnt.	**133,87**
Stiklas juodas, mygtukai chromuoti, matiniai	Taip	9240655		1 vnt.	10 vnt.	**162,46**
Stiklas juodas, mygtukai chromuoti, blizgantys	Taip	9240656		1 vnt.	10 vnt.	**162,46**
Stiklas juodas, mygtukai juodi	Taip	9240657		1 vnt.	10 vnt.	**185,68**
Stiklas juodas, mygtukai paauksuoti	Taip	9240658	**Išparduodama**	1 vnt.	10 vnt.	**355,89**

Informacija apie reklaminius gaminius pateikiama skyriuje Reklaminiai pavyzdžiai.

TECEloop plastikinė vandens nuleidimo plokštelė dviejų vandens nuplovimo kiekių technologijai

Vandens nuleidimo plokštelė TECE nuplovimo bakeliams, prijungimas iš priekio arba iš viršaus. Labai plona plastikinė vandens nuleidimo plokštelė su dviem spyruokliniais vandens nuleidimo mygtukais. Naudojant rėmelį integruotam montavimui galima montuoti lygiai su siena. Galima montuoti su rėmeliu WC higieninėms tabletėms.
Matmenys (plotis x aukštis x storis): 220 x 150 x 5 mm

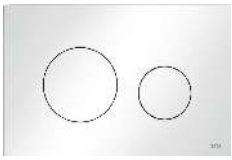

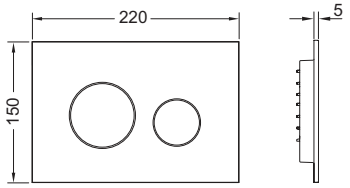

Spalva	Reklaminiai pavyzdžiai	Art. Nr.		Pak. 1	Pak. 2	€/vnt.
Balta	Taip	9240920		1 vnt.	10 vnt.	**64,41**
Chromuota, blizganti	—	9240921		1 vnt.	10 vnt.	**85,88**
Chromuota, matinė	Taip	9240922		1 vnt.	10 vnt.	**85,88**
Juoda	—	9240924		1 vnt.	10 vnt.	**85,88**
Juoda matinė	Taip	9240925		1 vnt.	10 vnt.	**92,83**
Balta matinė	—	9240926	**Nauja**	1 vnt.	10 vnt.	**87,18**
Balta, mygtukai chromuoti, blizgantys	—	9240927		1 vnt.	10 vnt.	**85,88**

Informacija apie reklaminius gaminius pateikiama skyriuje Reklaminiai pavyzdžiai.

TECEloop plastikinė vandens nuleidimo polokštelė dviejų vandens nuplovimo kiekių technologijai Nauja

Vandens nuleidimo plokštelė TECE nuplovimo bakeliams, prijungimas iš priekio arba iš viršaus. Labai plona plastikinė vandens nuleidimo plokštelė su dviem spyruokliniais vandens nuleidimo mygtukais. Komplekte yra nuleidimo strypai, tvirtinimo detalės. Naudojant rėmelį integruotam montavimui galima montuoti lygiai su siena. Taip pat galima montuoti su rėmeliu WC higieninėms tabletėms.
Matmenys (plotis x aukštis x storis): 220 x 150 x 5 mm

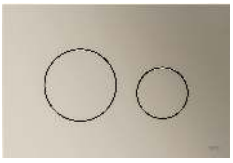

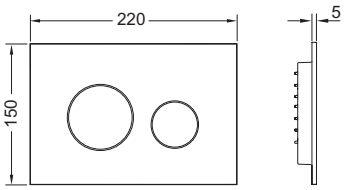

Spalva	Reklaminiai pavyzdžiai	Art. Nr.		Pak. 1	Pak. 2	€/vnt.
Metalic nikelio	—	9240935*	**Nauja**	1 vnt.	10 vnt.	**120,75**
Metalic žalvario	Taip	9240936*	**Nauja**	1 vnt.	10 vnt.	**120,75**
Metalic randonos bronzos	Taip	9240937*	**Nauja**	1 vnt.	10 vnt.	**120,75**
Metalic grafito pika	—	9240938*	**Nauja**	1 vnt.	10 vnt.	**120,75**

Informacija apie reklaminius gaminius pateikiama skyriuje Reklaminiai pavyzdžiai.

TECE montavimo rėmelis

Naudojama TECEnow ir TECEloop plasitikinėms plokštelėms kaip papildomas rėmelis arba įleidžiamam montavimui TECEnow, TECEloop ir TECEvelvet plastikinėms plokštelėms.
Matmenys (plotis x aukštis x storis): 220 x 150 x 5 mm

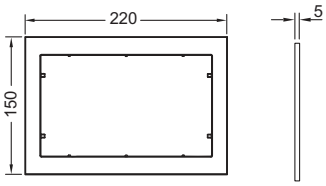

Spalva	Reklaminiai pavyzdžiai	Art. Nr.	Pak. 1	Pak. 2	€/vnt.
Balta	—	9240410	1 vnt.	10 vnt.	**21,68**
Chromuota, blizganti	—	9240411	1 vnt.	10 vnt.	**31,95**
Chromuota, matinė	—	9240412	1 vnt.	10 vnt.	**31,95**
Juoda	—	9240415	1 vnt.	10 vnt.	**31,95**

Rėmelis integruotam montavimui

Integruoto montavimo komplektas gali būti naudojamas su TECEloop stiklinėmis,TECEloop plastikinėmis, TECEvelvet, TECEsquare stiklinėmis, TECElux Mini ir TECEnow vandens nuleidimo plokštelėmis. Rėmelio gylis reguliuojamas nuo 5 iki 18 mm pagal sienos dangos storį (nuo 18 iki 33 mm su prailgintais varžtais – užsakymo Nr. 9820181). Komplekte yra specialus įrankis plokštelei iš rėmelio išimti.

Naudojama apdailos montavimo metu!

Svarbu:
Tinka potinkiniams unitazų moduliams; taip pat įmūrijamiems TECEbox bakeliams naudojant apsauginį rėmelio montavimo šabloną (užsakymo Nr. 9030029).
Plyteles pjaukite naudodami vandenį, taip gausite dailų nupjautos plytelės kraštą.

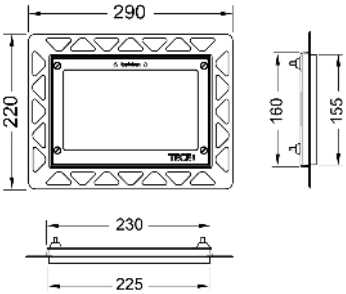

Spalva	Reklaminiai pavyzdžiai	Art. Nr.	Pak. 1	Pak. 2	€/vnt.
Balta	Taip	9240646	1 vnt.	20 vnt.	**46,05**
Juoda	Taip	9240647	1 vnt.	20 vnt.	**46,05**
Chromuota, blizganti	Taip	9240649	1 vnt.	20 vnt.	**53,41**
Padengta auksu	—	9240648	1 vnt.	20 vnt.	**355,89**
Metalinė	—	9240644	1 vnt.	20 vnt.	**118,66**

Informacija apie reklaminius gaminius pateikiama skyriuje Reklaminiai pavyzdžiai.

* Numatomas tiekimas nuo: Kovas 2023

Metalinis apdailos rėmelis

Metalinis apdailos rėmelis naudojamas su rėmeliu integruotam montavimui. Skirtas plytelių kraštui uždengti. Apdailos rėmelio gylis reguliuojamas nuo 5-18 mm pagal sienos dangos storį (nuo 18-33 mm su pailgintais varžtais – užsakymo Nr. 9820181).

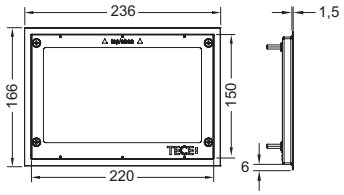

Spalva	Art. Nr.	Pak. 1	Pak. 2	€/vnt.
Blizganti	9240645	1 vnt.	10 vnt.	**170,92**
Matinė	9240643	1 vnt.	10 vnt.	**170,92**

TECEbox apsauginis šablonas integruoto montavimo rėmeliui

Apsauginis šablonas montuojamas vandens nuleidimo plokštelės vietoje prieš atliekant apdailą. Tinka visiems TECEbox unitazų moduliams.

Sienos storis ne mažiau kaip 30 mm!

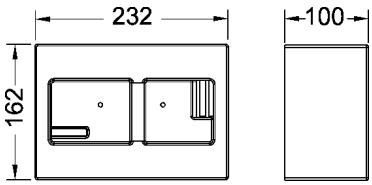

Art. Nr.	Pak. 1	€/vnt.
9030029	1 vnt.	**18,07**

TECEsolid vandens nuleidimo plokštelė dviejų vandens nuplovimo kiekių technologijai

Vandens nuleidimo plokštelė TECE nuplovimo bakeliams, prijungimas iš priekio arba iš viršaus. Ypač plona metalinė vandens nuleidimo plokštelė su dviem vandens nuleidimo mygtukais. Komplekte yra nuleidimo strypai, tvirtinimo detalės. Plokštelė gali būti papildomai tvirtinama su paslėptais varžtais. Galima montuoti su rėmeliu WC higieninėms tabletėms.
Matmenys (plotis x aukštis x storis): 220 x 150 x 6 mm

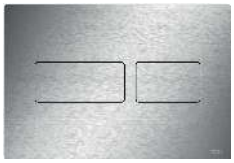

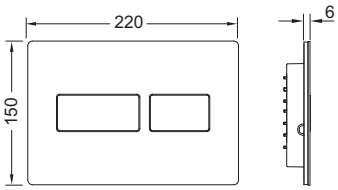

Pastaba:
Sienos storis ne mažiau kaip 26 mm!

Spalva	Reklaminiai pavyzdžiai	Art. Nr.	Pak. 1	Pak. 2	€/vnt.
Balta blizganti	Taip	9240432	1 vnt.	10 vnt.	**164,93**
Balta matinė	—	9240433	1 vnt.	10 vnt.	**164,93**
Nerūdijantis plienas, matinis	—	9240430	1 vnt.	10 vnt.	**145,87**
Nerūdijantis plienas, matinis (atsparus pirštų antspaudams)	Taip	9240434	1 vnt.	10 vnt.	**209,27**
Chromuota, blizganti	Taip	9240431	1 vnt.	10 vnt.	**164,93**
Juoda matinė	—	9240416	1 vnt.	10 vnt.	**164,93**

Informacija apie reklaminius gaminius pateikiama skyriuje Reklaminiai pavyzdžiai.

TECEsolid vandens nuleidimo plokštelė dviejų vandens nuplovimo kiekių technologijai, su faktūriniu paviršiumi

Nauja

Vandens nuleidimo plokštelė TECE su faktūriniu paviršiumi nuplovimo bakeliams, prijungimas iš priekio arba iš viršaus. Plona metalinė vandens nuleidimo plokštelė su dviem vandens nuleidimo mygtukais. Komplekte yra nuleidimo strypai, tvirtinimo detalės. Plokštelė gali būti papildomai tvirtinama su paslėptais varžtais. Galima montuoti su rėmeliu WC higieninėms tabletėms.
Matmenys (plotis x aukštis x storis): 220 x 150 x 6 mm

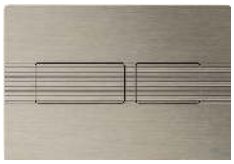

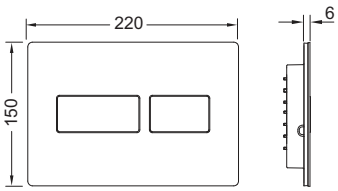

Spalva	Reklaminiai pavyzdžiai	Art. Nr.		Pak. 1	Pak. 2	€/vnt.
Matinio nikelio su linijine faktūra	—	9240437*	**Nauja**	1 vnt.	10 vnt.	**241,46**
Matinio grafito su linijine faktūra	Taip	9240438*	**Nauja**	1 vnt.	10 vnt.	**241,46**
Matinės bronzos su deimanto faktūra	—	9240435*	**Nauja**	1 vnt.	10 vnt.	**241,46**
Matinio žalvario su deimanto faktūra	Taip	9240436*	**Nauja**	1 vnt.	10 vnt.	**241,46**

Informacija apie reklaminius gaminius pateikiama skyriuje Reklaminiai pavyzdžiai.

TECEsolid papildomi tvirtinimo varžtai

Paslėpti varžtai papildomam antivandaliniam tvirtinimui, komplekte atsuktuvas ir du tvirtinimo varžtai.

Art. Nr.	Pak. 1	€/vnt.
9240442	1 vnt.	**12,22**

TECEsolid montavimo rėmelis

Skirtas TECEsolid vandens nuleidimo plokštelėms, naudojamas norint atitraukti plokštelę nuo sienos.
Matmenys (plotis x aukštis x storis): 220 x 150 x 4 mm

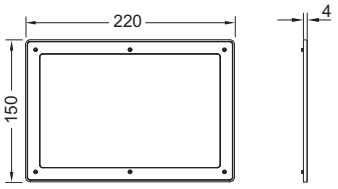

Spalva	Art. Nr.	Pak. 1	Pak. 2	€/vnt.
Balta	9240440	1 vnt.	10 vnt.	**24,45**
Pilka	9240441	1 vnt.	10 vnt.	**24,45**

* Numatomas tiekimas nuo: Balandis 2023

TECEsolid WC elektroninė vandens nuleidimo sistema, 6 V

Elektroninė vandens nuleidimo plokštelė TECE nuplovimo bakeliams, tinka visiems 13 cm gylio bakeliams, montuojama tik iš priekio, montavimo aukštis apie 1 m (plokštelės centras). Plona, nerūdijančio plieno plokštelė komplektuojama kartu su tvirtinimo elementais, vandeniui nelaidžiu elementų dėklu skirtu montuoti į Bakelį (komplekte keturi Mono/D/LR 20 tipo elementai) ir pakėlimo mechanizmu dvigubam arba viengubam vandens nuleidimui. Galima montuoti su rėmeliu WC higieninėms tabletėms.
Matmenys: (plotis x aukštis x storis): 220 x 150 x 6 mm

Elektronikos veikimas:
Jutiklis aptinka besiartinantį žmogų prie tualeto ir tik tada įjungia aktyvių zonų apšvietimą. Norint aktyvinti vandens nuleidimą pakanka švelniai paliesti plokštelės paviršių arba net nereikia jos liesti. TECEsolid elektroninę vandens nuleidimo sistemą galima lengvai nustatyti mums reikalingoms funkcijoms.

Programuojamos funkcijos (naudoti Bluetooth ryšį ir mobilią aplikaciją):
- Viengubas arba dvigubas vandens nuleidimas
- Jutiklio reagavimo atstumas
- Sanitarinio nuplovimo periodiškumas
- Reagavimo laikas
- Išankstinis nuplovimas
- Automatinis nuplovimas
- Apšvietimo intensyvumas

Aktyvavimo/registravimo funkcija per mobilią aplikaciją, sąsaja su pastato valdymo sistema ir nuotolinis aktyvavimas laidu prijungtu elektriniu mygtuku ant porankio.

Pastaba:
- Netinka su TOTO Washlets RX ir SX.

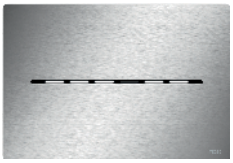

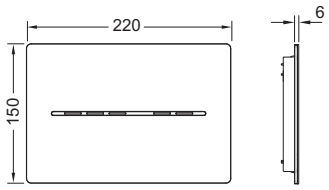

Spalva	Reklaminiai pavyzdžiai	Art. Nr.	Pak. 1	€/vnt.
Chromuota, blizganti	—	9240461	1 vnt.	**803,94**
Balta blizganti	—	9240462	1 vnt.	**803,94**
Balta matinė	—	9240463	1 vnt.	**803,94**
Nerūdijantis plienas, matinis (atsparus pirštų antspaudams)	Taip	9240464	1 vnt.	**839,37**
Juoda matinė	—	9240465	1 vnt.	**803,94**

Informacija apie reklaminius gaminius pateikiama skyriuje Reklaminiai pavyzdžiai.

TECEsolid WC elektroninė vandens nuleidimo sistema, 12 V

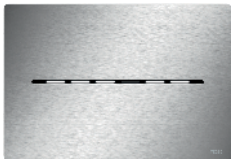

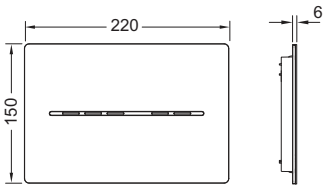

Elektroninė vandens nuleidimo plokštelė TECE nuplovimo bakeliams, tinka visiems 13 cm gylio bakeliams, montuojama tik iš priekio, montavimo aukštis apie 1 m (plokštelės centras). Plona, nerūdijančio plieno plokštelė komplektuojama kartu su tvirtinimo elementais ir pakėlimo mechanizmu dvigubam arba viengubam vandens nuleidimui. Galima montuoti su rėmeliu WC higieninėms tabletėms.
Matmenys: (plotis x aukštis x storis): 220 x 150 x 6 mm

Elektronikos veikimas:
Jutiklis aptinka besiartinantį žmogų prie tualeto ir tik tada įjungia aktyvių zonų apšvietimą. Norint aktyvinti vandens nuleidimą pakanka švelniai paliesti plokštelės paviršių arba net nereikia jos liesti. TECEsolid elektroninę vandens nuleidimo sistemą galima lengvai nustatyti mums reikalingoms funkcijoms.

Programuojamos funkcijos (naudoti Bluetooth ryšį ir mobilią aplikaciją):
- Viengubas arba dvigubas vandens nuleidimas
- Jutiklio reagavimo atstumas
- Sanitarinio nuplovimo periodiškumas
- Reagavimo laikas
- Išankstinis nuplovimas
- Automatinis nuplovimas
- Apšvietimo intensyvumas

Aktyvavimo/registravimo funkcija per mobilią aplikaciją, sąsaja su pastato valdymo sistema ir nuotolinis aktyvavimas laidu prijungtu elektriniu mygtuku ant porankio. Komplekte yra 9 V elementas, avariniam maitinimui.

Papildomai užsakoma:
- 230/12 V pajungimui: transformatorius su laidu (užsakymo Nr. 9810012)

Pastaba:
- TECEsolid WC elektronikai reikalingas elektros maitinimas.
- Netinka su TOTO Washlets RX ir SX.

Spalva	Reklaminiai pavyzdžiai	Art. Nr.	Pak. 1	€/vnt.
Chromuota, blizganti	—	9240451	1 vnt.	**685,62**
Balta blizganti	—	9240452	1 vnt.	**685,62**
Balta matinė	—	9240453	1 vnt.	**685,62**
Nerūdijantis plienas, matinis (atsparus pirštų antspaudams)	Taip	9240454	1 vnt.	**721,16**
Juoda matinė	—	9240455	1 vnt.	**685,62**

Informacija apie reklaminius gaminius pateikiama skyriuje Reklaminiai pavyzdžiai.

TECEsolid apsauginis fiksatorius

TECEsolid papildomas fiksatorius skirtas apsaugoti nuo vagysčių.

Art. Nr.	Pak. 1	€/vnt.
9240443	1 vnt.	**20,72**

TECE transformatorius su prijungimo laidu

Transformatorius, skirtas TECElux Mini ir TECEsolid elektroninėms plokštelėms (montavimo aukštis apie 1 m iki plokštelės vidurio), prie transformatoriaus gali būti prijungta tik viena vandens nuleidimo plokštelė. Tinka montuoti 60 mm skersmens ir 63 mm gylio potinkinėse dėžutėse. Elektros prijungimo įtampa 230 V (100-240 V, 50-60 Hz), išėjimas 12 V DC. Laido ilgis 5 m.

Art. Nr.	Pak. 1	€/vnt.
9810012	1 vnt.	**99,30**

WC vandens nuleidimo plokštelės – TECEplanus

TECEplanus vandens nuleidimo plokštelė dviejų vandens nuplovimo kiekių technologijai

Nerūdijančio plieno vandens nuleidimo plokštelė su paslėptu antivandaliniu tvirtinimu TECE nuplovimo bakeliams, prijungimas iš priekio arba iš viršaus. Konstrukcijoje esančios guminės tarpinės patikimai saugo nuo nemalonaus mygtukų barškėjimo. Komplekte yra nuleidimo strypai ir tvirtinimo detalės. Galima montuoti su rėmeliu WC higieninėms tabletėms.
Matmenys (plotis x aukštis x storis): 214 x 144 x 15 mm

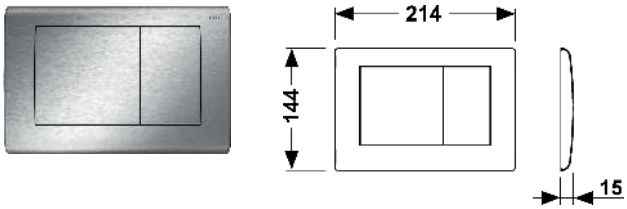

Spalva	Reklaminiai pavyzdžiai	Art. Nr.	Pak. 1	Pak. 2	€/vnt.
Balta, matinė	Taip	9240322	1 vnt.	10 vnt.	**88,25**
Balta blizganti	Taip	9240324	1 vnt.	10 vnt.	**88,25**
Nerūdijantis plienas, matinis	Taip	9240320	1 vnt.	10 vnt.	**100,69**
Chromuota, blizganti	Taip	9240321	1 vnt.	10 vnt.	**108,94**
Sendinto vario	Taip	9240365	1 vnt.	10 vnt.	**414,95**
Sendintos bronzos	Taip	9240366	1 vnt.	10 vnt.	**414,95**

Informacija apie reklaminius gaminius pateikiama skyriuje Reklaminiai pavyzdžiai.

TECEplanus vandens nuleidimo plokštelė vieno vandens nuplovimo kiekio technologijai

Nerūdijančio plieno vandens nuleidimo plokštelė su paslėptu antivandaliniu tvirtinimu TECE nuplovimo bakeliams, prijungimas iš priekio arba iš viršaus. Konstrukcijoje esančios guminės tarpinės patikimai saugo nuo nemalonaus mygtukų barškėjimo. Komplekte yra nuleidimo strypas ir tvirtinimo detalės. Galima montuoti su rėmeliu WC higieninėms tabletėms.
Matmenys (plotis x aukštis x storis): 214 x 144 x 15 mm

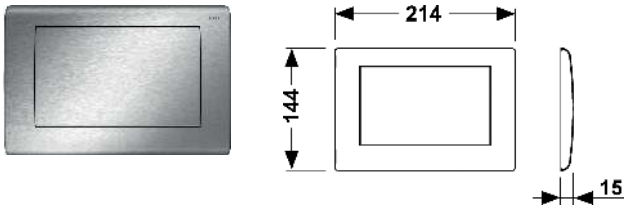

Spalva	Reklaminiai pavyzdžiai	Art. Nr.	Pak. 1	Pak. 2	€/vnt.
Balta, matinė	Taip	9240312	1 vnt.	10 vnt.	**88,25**
Balta blizganti	Taip	9240314	1 vnt.	10 vnt.	**88,25**
Nerūdijantis plienas, matinis	Taip	9240310	1 vnt.	10 vnt.	**110,91**
Chromuota, blizganti	Taip	9240311	1 vnt.	10 vnt.	**118,74**

Informacija apie reklaminius gaminius pateikiama skyriuje Reklaminiai pavyzdžiai.

TECEplanus elektronika su IR jutikliu, 6 V elementu

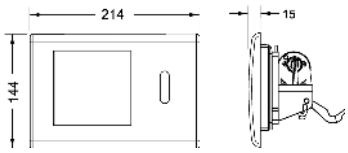

Elektroninė vandens nuleidimo plokštelė TECE nuplovimo bakeliams. Tinka visiems 13 cm gylio TECE vandens bakeliams, montuojama tik iš priekio, montavimo aukštis apie 1 m.

Komplekte:
- IR jutiklis su dviem reagavimo zonomis, reaguoja į sėdinčius arba stovinčius žmones
- Nerūdijančio plieno vandens nuleidimo plokštelė su papildoma mechanine vandens nuleidimo funkcija
- Vandeniui nepralaidus elementų dėklas su ličio elementais, tipas 2CR, 6 V DC
- Elektromechaninis pakėlimo įrenginys su varikliu pritvirtintas prie vandens nuleidimo mechanizmo
- Keičiamas nuleidžiamo vandens kiekis 4.5/6/7.5 arba 9 litrai
- Vandens nuleidimo strypas ir tvirtinimo detalės
- Programavimo raktas
- Galima nustatyti sanitarinio nuplovimo funkciją

Galima montuoti su rėmeliu WC higieninėms tabletėms.

Spalva	Art. Nr.		Pak. 1	€/vnt.
Nerūdijantis plienas, matinis	9240350	**Išparduodama**	1 vnt.	**647,97**
Chromuota, blizganti	9240351	**Išparduodama**	1 vnt.	**647,97**
Balta blizganti	9240361	**Išparduodama**	1 vnt.	**559,43**

TECEplanus elektronika su IR jutikliu, maitinimas 12 V

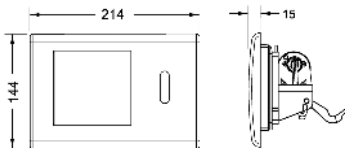

Elektroninė vandens nuleidimo plokštelė TECE nuplovimo bakeliams. Tinka visiems 13 cm gylio TECE vandens bakeliams, montuojama tik iš priekio, montavimo aukštis apie 1 m.

Komplekte:
- IR jutiklis su dviem reagavimo zonomis, reaguoja į sėdinčius arba stovinčius žmones
- Nerūdijančio plieno vandens nuleidimo plokštelė su papildoma mechanine vandens nuleidimo funkcija
- Maitinimas 230/12 V (transformatoriaus pakuotėje nėra)
- Elektromechaninis pakėlimo įrenginys su varikliu pritvirtintas prie vandens nuleidimo mechanizmo
- Keičiamas nuleidžiamo vandens kiekis 4.5/6/7.5 arba 9 litrai
- Vandens nuleidimo strypas ir tvirtinimo detalės
- Programavimo raktas
- Galima nustatyti sanitarinio nuplovimo funkciją

Papildomai reikia užsakyti:
- TECEplanus 230/12 V transformatorių – užsakymo Nr. 9810003
- TECEplanus 12 V prijungimo laidą – užsakymo Nr. 9810004

Galima montuoti su rėmeliu WC higieninėms tabletėms.

Spalva	Art. Nr.		Pak. 1	€/vnt.
Nerūdijantis plienas, matinis	9240352	**Išparduodama**	1 vnt.	**696,89**
Chromuota, blizganti	9240353	**Išparduodama**	1 vnt.	**696,89**
Balta blizganti	9240362	**Išparduodama**	1 vnt.	**559,43**

TECEplanus nerūdijančio plieno vandens nuleidimo plokštelė su nuotolinio valdymo mechanizmu ir 6 V elementu

Skirta WC patalpoms žmonėms su negalia, valdymas nuotoliniu būdu mygtuku pritvirtintu prie porankio. Tinka visiems 13 cm gylio TECE vandens bakeliams, montuojama tik iš priekio, montavimo aukštis apie 1 m. Mechaniniu būdu galima nuleisti vandenį naudojant viengubo vandens nuleidimo plokštelę.

Tinka porankiams su nuotolinio valdymo mygtuku:
- HEWI serija LifeSystem 802.50.. komplekte su HEWI 802.50.060R (dešinė) arba HEWI 802.50.060L (kairė)
- HEWI serija 801 rankenos 802.50.., komplekte su HEWI 802.50.060
- HEWI serija 805 rankenos 805.50.., komplekte su HEWI 802.50.060
- KEUCO Plan Care 34903 ir 34905 su valdymo mygtuku

Komplekte:
- Keičiamas nuleidžiamo vandens kiekis 4.5/6/7.5 arba 9 litrai
- Vandeniui nepralaidus elementų dėklas, tinka montuoti vandens bakelio viduje
- Keturi maitinimo elementai Mono/D/LR20
- Elektromechaninis pakėlimo įrenginys

Papildomai reikia užsakyti:
- Mechaninę vandens nuleidimo plokštelę
- Viengubo arba dvigubo vandens nuleidimo plokštelę

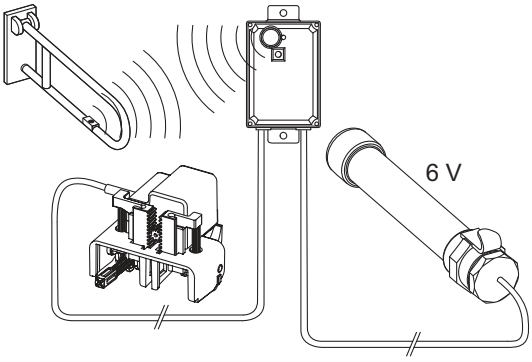

Art. Nr.	Pak. 1	€/vnt.
9240354	1 vnt.	**879,84**

TECEplanus nerūdijančio plieno vandens nuleidimo plokštelė su nuotolinio valdymo mechanizmu, maitinimas 12 V

Skirta WC patalpoms žmonėms su negalia, valdymas nuotoliniu būdu mygtuku pritvirtintu prie porankio. Tinka visiems 13 cm gylio TECE vandens bakeliams, montuojama tik iš priekio, montavimo aukštis apie 1 m. Mechaniniu būdu galima nuleisti vandenį naudojant viengubo vandens nuleidimo plokštelę.

Tinka porankiams su nuotolinio valdymo mygtuku:
- HEWI serija LifeSystem 802.50.. komplekte su HEWI 802.50.060R (dešinė) arba HEWI 802.50.060L (kairė)
- HEWI serija 801 rankenos 802.50.., komplekte su HEWI 802.50.060
- HEWI serija 805 rankenos 805.50.., komplekte su HEWI 802.50.060
- KEUCO Plan Care 34903 ir 34905 su valdymo mygtuku

Komplekte:
- Keičiamas nuleidžiamo vandens kiekis 4.5/6/7.5 arba 9 litrai
- Maitinimas 230/12 V (transformatoriaus pakuotėje nėra)
- Elektromechaninis pakėlimo įrenginys

Papildomai reikia užsakyti:
- TECEplanus 230/12 V transformatorių - užsakymo Nr.: 9810003
- TECEplanus 12 V pajungimo laidą - užsakymo Nr.: 9810004
- Viengubo arba dvigubo vandens nuleidimo plokštelę

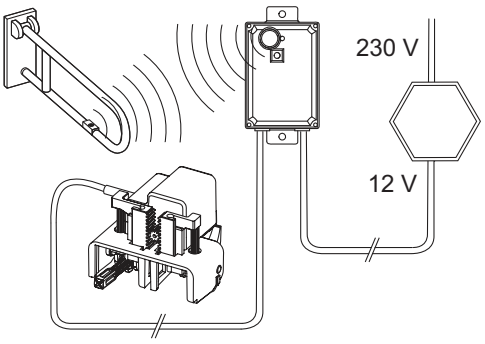

Art. Nr.	Pak. 1	€/vnt.
9240355	1 vnt.	**792,40**

TECEplanus nerūdijančio plieno vandens nuleidimo plokštelė su laidiniu valdymo mechanizmu ir 6 V elementu

Skirta WC patalpoms žmonėms su negalia, tinka TECE bakeliams, vandens nuleidimo aktyvavimas atliekamas laidu pajungtu mygtuku pritvirtintu prie porankio arba ant sienos. Tinka visiems 13 cm gylio TECEvandens bakeliams, montuojama tik iš priekio, montavimo aukštis apie 1 m. Mechaniniu būdu galima nuleisti vandenį naudojant viengubo vandens nuleidimo plokštelę (pakuotėje nėra).

Komplekte:
- Keičiamas nuleidžiamo vandens kiekis 4.5/6/7.5 arba 9 litrai
- Vandeniui nepralaidus elementų dėklas, tinka montuoti vandens bakelio viduje
- Keturi maitinimo elementai Mono/D/LR20
- Elektromechaninis pakėlimo įrenginys

Papildomai reikia užsakyti:
- Viengubo arba dvigubo vandens nuleidimo plokštelę

Art. Nr.	Pak. 1	€/vnt.
9240356	1 vnt.	**345,74**

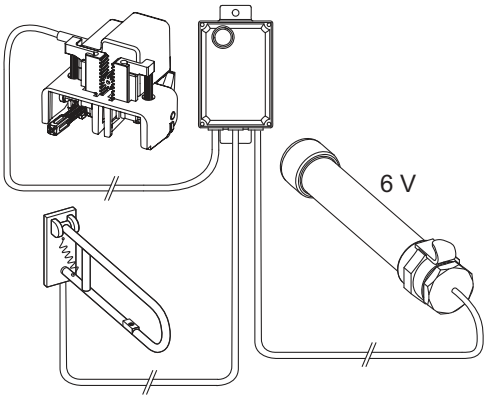

TECEplanus nerūdijančio plieno vandens nuleidimo plokštelė su laidiniu valdymo mechanizmu, maitinimas 12 V

Skirta WC patalpoms žmonėms su negalia, valdymas laidu pajungtu mygtuku pritvirtintu prie porankio arba ant sienos. Tinka visiems 13 cm gylio TECE vandens bakeliams, montuojama tik iš priekio, montavimo aukštis apie 1 m. Mechaniniu būdu galima nuleisti vandenį naudojant viengubo vandens nuleidimo plokštelę (pakuotėje nėra).

Komplekte:
- Keičiamas nuleidžiamo vandens kiekis 4.5/6/7.5 arba 9 litrai
- Maitinimas 230/12 V (transformatoriaus pakuotėje nėra)
- Elektromechaninis pakėlimo įrenginys

Papidomai reikia užsakyti:
- TECEplanus 230/12 V transformatorių - užsakymo Nr.: 9810003
- TECEplanus 12 V pajungimo laidą - užsakymo Nr.: 9810004
- Viengubo arba dvigubo vandens nuleidimo plokštelę

Art. Nr.	Pak. 1	€/vnt.
9240357	1 vnt.	**370,40**

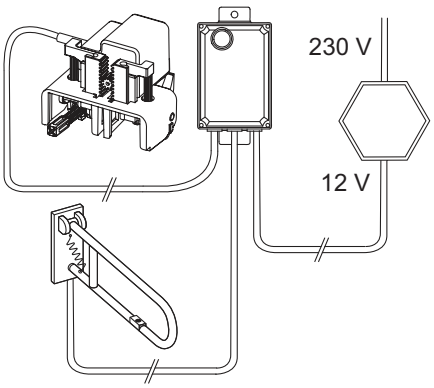

TECEplanus transformatorius 230/12 V maitinimui, skirta WC/pisuarams

Tinka montuoti potinkinėse dėžutėse (ø 60 mm), galima prijungti iki 5 pisuaro ventilių arba 1 unitazo ventilį.
Elektros prijungimas: 230 V
Išėjimas: 12 V DC

Art. Nr.	Pak. 1	€/vnt.
9810003	1 vnt.	**71,20**

TECEplanus 12 V elektronikos prijungimo laidas WC/pisuarams

Dviejų gyslų laidas, ilgis 10 m.

Art. Nr.	Pak. 1	€/vnt.
9810004	1 vnt.	**20,32**

TECEplanus nuotolinio valdymo mygtukas

Nuotolinio valdymo mygtukas atraminėms rankenoms, tinka TECE radijo bangomis valdomoms vandens nuleidimo sistemoms.

Art. Nr.	Pak. 1	€/vnt.
9240360	1 vnt.	**398,33**

TECEnow vandens nuleidimo plokštelė dviejų vandens nuplovimo kiekių technologijai

Vandens nuleidimo plokštelė TECE nuplovimo bakeliams, prijungimas iš priekio arba iš viršaus. Ypač plona plastikinė vandens nuleidimo plokštelė su guminėmis tarpinėmis. Komplekte yra nuleidimo strypai ir tvirtinimo detalės. Naudojant rėmelį integruotam montavimui ir TECE montavimo rėmelį galima montuoti lygiai su siena. Galima montuoti su rėmeliu WC higieninėms tabletėms.
Matmenys (plotis x aukštis x storis): 220 x 150 x 5 mm

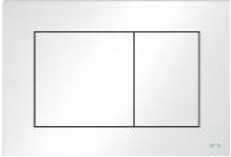

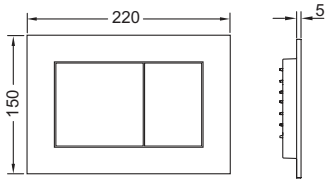

Pastaba:
Minimalus sienos storis su apdaila 23 mm!

Spalva	Reklaminiai pavyzdžiai	Art. Nr.	Pak. 1	Pak. 2	€/vnt.
Balta	Taip	9240400	1 vnt.	10 vnt.	**60,11**
Balta, antibakterinė	—	9240405	1 vnt.	10 vnt.	**79,82**
Chromuota, blizganti	Taip	9240401	1 vnt.	10 vnt.	**80,16**
Chromuota, matinė	Taip	9240402	1 vnt.	10 vnt.	**79,49**
Juoda	Taip	9240403	1 vnt.	10 vnt.	**80,16**
Juoda matinė	Taip	9240407	1 vnt.	10 vnt.	**104,54**
Balta matinė	—	9240417	1 vnt.	10 vnt.	**109,19**

Informacija apie reklaminius gaminius pateikiama skyriuje Reklaminiai pavyzdžiai.

TECEnow vandens nuleidimo plokštelė dviejų vandens nuplovimo kiekių technologijai Nauja

Vandens nuleidimo plokštelė TECE nuplovimo bakeliams, prijungimas iš priekio arba iš viršaus. Ypač plona plastikinė vandens nuleidimo plokštelė su guminėmis tarpinėmis. Komplekte yra nuleidimo strypai ir tvirtinimo detalės. Naudojant rėmelį integruotam montavimui ir TECE montavimo rėmelį galima montuoti lygiai su siena. Galima montuoti su rėmeliu WC higieninėms tabletėms.
Matmenys (plotis x aukštis x storis): 220 x 150 x 5 mm

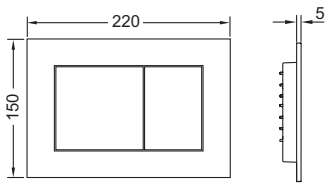

Spalva	Reklaminiai pavyzdžiai	Art. Nr.		Pak. 1	Pak. 2	€/vnt.
Metalic nikelio	Taip	9240418*	**Nauja**	1 vnt.	10 vnt.	**120,75**
Metalic žalvario	—	9240419*	**Nauja**	1 vnt.	10 vnt.	**120,75**
Metalic randonos bronzos	—	9240422*	**Nauja**	1 vnt.	10 vnt.	**120,75**
Metalic grafito pika	Taip	9240423*	**Nauja**	1 vnt.	10 vnt.	**120,75**

Informacija apie reklaminius gaminius pateikiama skyriuje Reklaminiai pavyzdžiai.

TECE montavimo rėmelis

Naudojama TECEnow ir TECEloop plasitikinėms plokštelėms kaip papildomas rėmelis arba įleidžiamam montavimui TECEnow, TECEloop ir TECEvelvet plastikinėms plokštelėms.
Matmenys (plotis x aukštis x storis): 220 x 150 x 5 mm

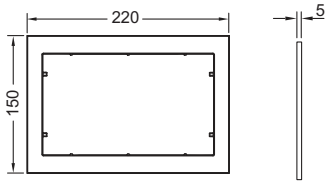

Spalva	Reklaminiai pavyzdžiai	Art. Nr.	Pak. 1	Pak. 2	€/vnt.
Balta	—	9240410	1 vnt.	10 vnt.	**21,68**
Chromuota, blizganti	—	9240411	1 vnt.	10 vnt.	**31,95**
Chromuota, matinė	—	9240412	1 vnt.	10 vnt.	**31,95**
Juoda	—	9240415	1 vnt.	10 vnt.	**31,95**

* Numatomas tiekimas nuo: Kovas 2023

WC vandens nuleidimo plokštelės – TECEnow

Rėmelis integruotam montavimui

Integruoto montavimo komplektas gali būti naudojamas su TECEloop stiklinėmis,TECEloop plastikinėmis, TECEvelvet, TECEsquare stiklinėmis, TECElux Mini ir TECEnow vandens nuleidimo plokštelėmis. Rėmelio gylis reguliuojamas nuo 5 iki 18 mm pagal sienos dangos storį (nuo 18 iki 33 mm su prailgintais varžtais – užsakymo Nr. 9820181). Komplekte yra specialus įrankis plokštelei iš rėmelio išimti.

Naudojama apdailos montavimo metu!

Svarbu:
Tinka potinkiniams unitazų moduliams; taip pat įmūrijamiems TECEbox bakeliams naudojant apsauginį rėmelio montavimo šabloną (užsakymo Nr. 9030029).
Plyteles pjaukite naudodami vandenį, taip gausite dailų nupjautos plytelės kraštą.

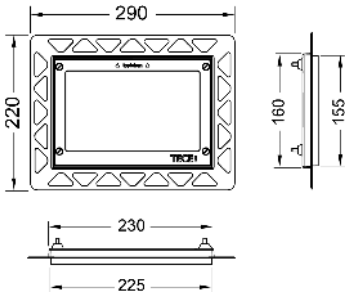

Spalva	Reklaminiai pavyzdžiai	Art. Nr.	Pak. 1	Pak. 2	€/vnt.
Balta	Taip	9240646	1 vnt.	20 vnt.	**46,05**
Juoda	Taip	9240647	1 vnt.	20 vnt.	**46,05**
Chromuota, blizganti	Taip	9240649	1 vnt.	20 vnt.	**53,41**
Padengta auksu	—	9240648	1 vnt.	20 vnt.	**355,89**
Metalinė	—	9240644	1 vnt.	20 vnt.	**118,66**

Informacija apie reklaminius gaminius pateikiama skyriuje Reklaminiai pavyzdžiai.

Metalinis apdailos rėmelis

Metalinis apdailos rėmelis naudojamas su rėmeliu integruotam montavimui. Skirtas plytelių kraštui uždengti. Apdailos rėmelio gylis reguliuojamas nuo 5-18 mm pagal sienos dangos storį (nuo 18-33 mm su pailgintais varžtais – užsakymo Nr. 9820181).

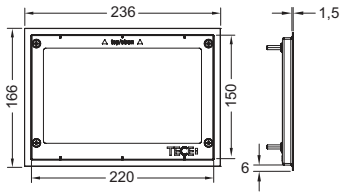

Spalva	Art. Nr.	Pak. 1	Pak. 2	€/vnt.
Blizganti	9240645	1 vnt.	10 vnt.	**170,92**
Matinė	9240643	1 vnt.	10 vnt.	**170,92**

TECEbox apsauginis šablonas integruoto montavimo rėmeliui

Apsauginis šablonas montuojamas vandens nuleidimo plokštelės vietoje prieš atliekant apdailą. Tinka visiems TECEbox unitazų moduliams.

Sienos storis ne mažiau kaip 30 mm!

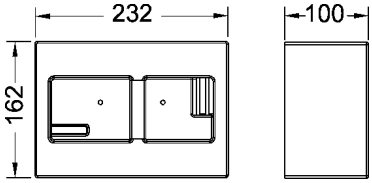

Art. Nr.	Pak. 1	€/vnt.
9030029	1 vnt.	**18,07**

TECEambia vandens nuleidimo plokštelė dviejų vandens nuplovimo kiekių technologijai

Vandens nuleidimo plokštelė TECE nuplovimo bakeliams, prijungimas iš priekio arba iš viršaus. Plastikinė vandens nuleidimo plokštelė su guminėmis tarpinėmis. Komplekte yra nuleidimo strypai ir tvirtinimo detalės. Galima montuoti su rėmeliu WC higieninėms tabletėms.
Matmenys (plotis x aukštis x storis): 214 x 152 x 22 mm

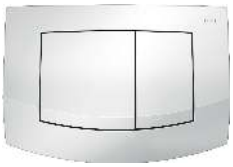

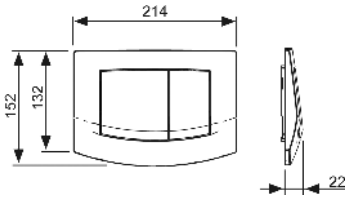

Spalva	Reklaminiai pavyzdžiai	Art. Nr.		Pak. 1	Pak. 2	€/vnt.
Balta	Taip	9240200	**Išparduodama**	1 vnt.	10 vnt.	**41,32**
Balta, antibakterinė	Taip	9240240	**Išparduodama**	1 vnt.	10 vnt.	**47,00**
Chromuota, matinė	Taip	9240225	**Išparduodama**	1 vnt.	10 vnt.	**62,19**
Chromuota, blizganti	Taip	9240226	**Išparduodama**	1 vnt.	10 vnt.	**62,19**
Rėmelis cromuotas matinis, mygtukai chromuoti, blizgantys	Taip	9240253	**Išparduodama**	1 vnt.	10 vnt.	**67,41**
Rėmelis chromuotas, blizgantis, mygtukai chromuoti, matiniai	Taip	9240254	**Išparduodama**	1 vnt.	10 vnt.	**67,41**

Informacija apie reklaminius gaminius pateikiama skyriuje Reklaminiai pavyzdžiai.

TECEambia vandens nuleidimo plokštelė vieno vandens nuplovimo kiekio technologijai

Vandens nuleidimo plokštelė TECE nuplovimo bakeliams, prijungimas iš priekio arba iš viršaus. Plastikinė vandens nuleidimo plokštelė su guminėmis tarpinėmis. Komplekte yra nuleidimo strypas ir tvirtinimo detalės. Galima montuoti su rėmeliu WC higieninėms tabletėms.
Matmenys (plotis x aukštis x storis): 214 x 152 x 22 mm

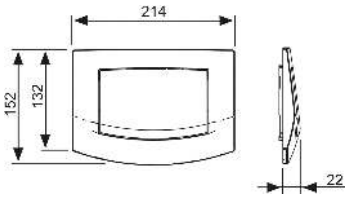

Spalva	Reklaminiai pavyzdžiai	Art. Nr.		Pak. 1	Pak. 2	€/vnt.
Balta	—	9240100	**Išparduodama**	1 vnt.	10 vnt.	**42,38**
Balta, antibakterinė	—	9240140	**Išparduodama**	1 vnt.	10 vnt.	**51,27**
Chromuota, matinė	—	9240125	**Išparduodama**	1 vnt.	10 vnt.	**67,90**
Chromuota, blizganti	—	9240126	**Išparduodama**	1 vnt.	10 vnt.	**67,90**

WC vandens nuleidimo plokštelės – TECEbase

TECEbase vandens nuleidimo plokštelė dviejų vandens nuplovimo kiekių technologijai

Vandens nuleidimo plokštelė TECE nuplovimo bakeliams, prijungimas iš priekio arba iš viršaus. Plastikinė vandens nuleidimo plokštelė su nuleidimo strypais ir tvirtinimo detalėmis. Galima montuoti su rėmeliu WC higieninėms tabletėms.
Matmenys (plotis x aukštis x storis): 214 x 145 x 18 mm

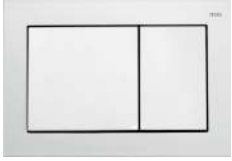

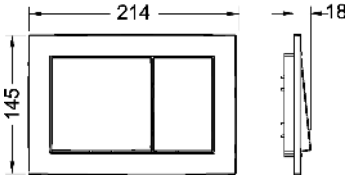

Spalva	Reklaminiai pavyzdžiai	Art. Nr.	Pak. 1	Pak. 2	€/vnt.
Balta	—	9240700	1 vnt.	10 vnt.	**28,44**
Chromuota, blizganti	—	9240701	1 vnt.	10 vnt.	**41,78**
Chromuota, matinė	—	9240702	1 vnt.	10 vnt.	**41,78**

TECEflushpoint pneumatinio vandens nuleidimo sistemos montavimo komplektas Uni vandens bakeliui

Pneumatinis vandens nuleidimo mechanizmas, skirtas Uni vandens bakeliams, tinka mechaninėms TECE vandens nuleidimo plokštelėms, jas montuojant ne tiesiai prie bakelio. Tinka montuoti ant tvirtos arba sausos konstrukcijos sienų bei balduose.

Komplekte: Pneumatinis vandens nuleidimo mechanizmas, skirtas Uni vandens bakeliams, montavimo dėžutė, 2 m ilgio pneumatinė žarna, 2 m ilgio gofruotas vamzdis, montavimo gylis: 75 mm

Svarbu:
Gali būti naudojama tik su TECEflushpoint pneumatinio vandens nuleidimo sistemos montavimo komplektu 9240978-9240984 (užsakoma papildomai).

Art. Nr.	Pak. 1	€/vnt.
9240976	1 vnt.	**37,80**

TECEflushpoint pneumatinio vandens nuleidimo sistemos montavimo komplektas, skirtas Octa vandens bakeliui

Pneumatinis vandens nuleidimo mechanizmas, skirtas Octa vandens bakeliams, tinka mechaninėms TECE vandens nuleidimo plokštelėms, jas montuojant ne tiesiai prie bakelio. Tinka montuoti ant tvirtos arba sausos konstrukcijos sienų bei balduose.

Komplekte: Pneumatinis vandens nuleidimo mechanizmas, skirtas Octa vandens bakeliams, montavimo dėžutė, 2 m ilgio pneumatinė žarna, 2 m ilgio gofruotas vamzdis, montavimo gylis: 75 mm

Svarbu:
Gali būti naudojama tik su TECEflushpoint pneumatinio vandens nuleidimo sistemos montavimo komplektu 9240978-9240984 (užsakoma papildomai).

Art. Nr.	Pak. 1	€/vnt.
9240977	1 vnt.	**45,89**

TECEflushpoint pneumatinė vandens nuleidimo plokštelė dviejų vandens nuplovimo kiekių technologijai, komplektas su kvadratiniu rėmeliu

Pneumatinis vandens nuleidimo mechanizmas, skirtas TECE vandens bakeliams, tinka mechaninėms TECE vandens nuleidimo plokštelėms, jas montuojant ne tiesiai prie bakelio. Tinka montuoti ant tvirtos arba sausos konstrukcijos sienų bei balduose. Galima montuoti su rėmeliu WC higieninėms tabletėms.
Matmenys (plotis x aukštis x storis): 95 x 95 x 5 mm

Komplekte: Labai plona, kvadratinė vandens nuleidimo plokštelė, didelis ir mažas mygtukai bei pneumatikos pajungimo blokas.

Svarbu:
Gali būti naudojama tik su TECEflushpoint pneumatinio vandens nuleidimo sistemos montavimo komplektu (užsakoma papildomai).

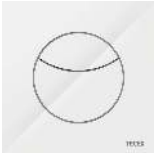

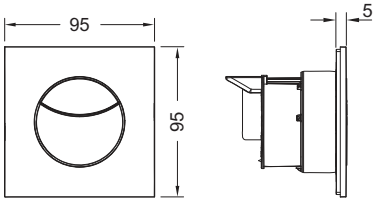

Spalva	Art. Nr.	Pak. 1	€/vnt.
Balta	9240978	1 vnt.	**51,70**
Chromuota, blizganti	9240979*	1 vnt.	**59,98**
Chromuota, matinė	9240980	1 vnt.	**59,98**

* Numatomas tiekimas nuo: Kovas 2023

WC vandens nuleidimo plokštelės – TECEflushpoint

TECEflushpoint pneumatinė vandens nuleidimo plokštelė dviejų vandens nuplovimo kiekių technologijai, komplektas su apvaliu rėmeliu

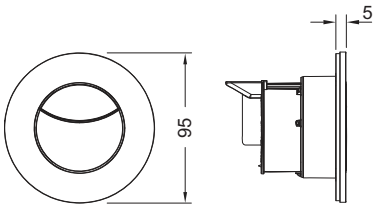

Pneumatinis vandens nuleidimo mechanizmas, skirtas TECE vandens bakeliams, tinka mechaninėms TECE vandens nuleidimo plokštelėms, jas montuojant ne tiesiai prie bakelio. Tinka montuoti ant tvirtos arba sausos konstrukcijos sienų bei balduose. Galima montuoti su rėmeliu WC higieninėms tabletėms.
Matmenys (plotis x aukštis x storis): 95 x 95 x 5 mm

Komplekte: Labai plona, apvali vandens nuleidimo plokštelė, didelis ir mažas mygtukai bei pneumatikos pajungimo blokas

Svarbu:
Gali būti naudojama tik su TECEflushpoint pneumatinio vandens nuleidimo sistemos montavimo komplektu 9240976 arba Octa 9240977 (užsakoma papildomai).

Spalva	Art. Nr.	Pak. 1	€/vnt.
Balta	9240981	1 vnt.	**51,70**
Chromuota, blizganti	9240982*	1 vnt.	**59,98**
Chromuota, matinė	9240983	1 vnt.	**59,98**

TECEflushpoint pneumatinė vandens nuleidimo plokštelė vieno vandens nuplovimo kiekio technologijai, komplektas su kvadratiniu rėmeliu

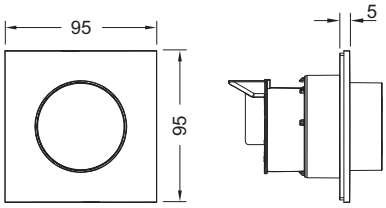

Pneumatinis vandens nuleidimo mechanizmas, skirtas TECE vandens bakeliams, tinka mechaninėms TECE vandens nuleidimo plokštelėms, jas montuojant ne tiesiai prie bakelio. Tinka montuoti ant tvirtos arba sausos konstrukcijos sienų bei balduose. Galima montuoti su rėmeliu WC higieninėms tabletėms.
Matmenys (plotis x aukštis x storis): 95 x 95 x 5 mm

Komplekte: Labai plona, kvadratinė vandens nuleidimo plokštelė, didelis ir mažas mygtukai bei pneumatikos pajungimo blokas.

Svarbu:
Gali būti naudojama tik su TECEflushpoint pneumatinio vandens nuleidimo sistemos montavimo komplektu 9240976 arba Octa 9240977 (užsakoma papildomai).

Spalva	Art. Nr.	Pak. 1	€/vnt.
Balta	9240984	1 vnt.	**51,70**

TECEflushpoint dangtelis Nauja

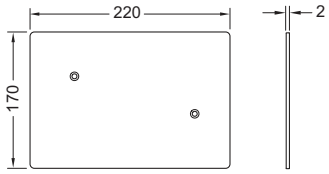

Dangtelis be nuleidimo funkcijos su "easy fit" tvirtinimo varžtais, naudojamas kartu su pneumatine vandens nuleidimo sistema, tinka visiems TECE bakeliams.

Spalva	Art. Nr.		Pak. 1	€/vnt.
Nerūdijantis plienas, matinis	9240999	**Nauja**	1 vnt.	**76,00**

* Numatomas tiekimas nuo: Kovas 2023

TECE rėmelis WC higieninėms tabletėms

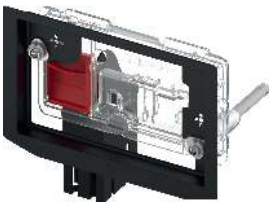

Skirtas higieninėms tabletėms įmesti į 13 cm gylio TECE bakelį. Tinka visoms TECE vandens nuleidimo plokštelėms ir TECElux terminalui, montuojama iš priekio. Galima montuoti lygiai su siena. Tinka ir anksčiau sumontuotoms TECE vandens nuleidimo plokštelėms.

Minimalus sienos storis nuo bakelio iki sienos paviršiaus 16 mm.
Maksimalus sienos storis nuo bakelio iki sienos paviršiaus: 60 mm sausai konstrukcijai, 75 mm mūrinei konstrukcijai.

Svarbu:
Naudojamose higieninėse tabletėse neturi būti chloro ar kitų oksiduojančių medžiagų.

Art. Nr.	Pak. 1	€/vnt.
9240950	1 vnt.	**41,15**

Pailginimo komplektas, skirtas TECE unitazų vandens nuleidimo plokštelėms

Skirta padidinti montavimo gylį iki 12 cm.

Art. Nr.	Pak. 1	€/vnt.
9820030	1 vnt.	**29,74**

Pailginimo komplektas, skirtas integruoto montavimo rėmeliui

4 reguliavimo varžtai (18-33 mm) su fiksavimo poveržlėmis, skirti unitazų, pisuarų ir TECEfilo vandens nuleidimo plokštelių montavimo rėmeliui.

Art. Nr.	Pak. 1	€/vnt.
9820181	1 vnt.	**23,21**

WC vandens nuleidimo plokštelės – Atsarginės dalys

TECElux Mini elektroninė vandens nuleidimo plokštelė

Nr.	Art. Nr.	Aprašymas	Pak. 1	€/vnt.
1	9820369	Stiklinė plokštelė, balta	1 vnt.	368,40
	9820370	Stiklinė plokštelė, juoda	1 vnt.	409,63
2	9820397	Montavimo rėmelis	1 vnt.	16,89
3	9820284	Vandens nuleidimo variklis	1 vnt.	214,23
	9820493	Vandens nuleidimo variklis TECE bakeliams	1 vnt.	227,71
4	9820497	Nuleidimo plokštelės rėmelio tvirtinimo varžtai "easy fit"	1 vnt.	3,45
5	9820263	Tvirtinimo varžtai	1 vnt.	1,42
6	9820390	Išmontavimo ir programavimo įrankis	1 vnt.	11,74

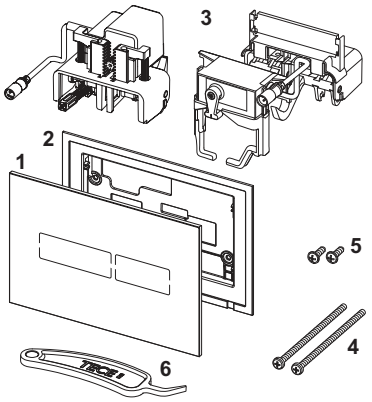

Rėmelis integruotam montavimui

Nr.	Art. Nr.	Aprašymas	Pak. 1	€/vnt.
1	9820196	Integruoto montavimo rėmelis, skirtas unitazų vandens nuleidimo plokštelėms	1 vnt.	4,02
2	9820180	Plokštelės nuėmimo rankenos	1 vnt.	11,58

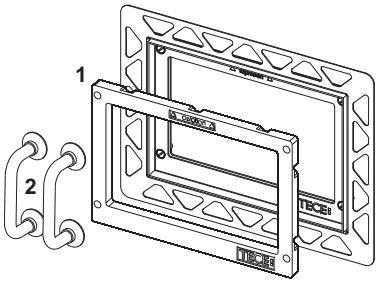

TECEsquare II metalinė vandens nuleidimo plokštelė su spalvota danga dviejų vandens nuplovimo kiekių technologijai
TECEsquare II metalinė vandens nuleidimo plokštelė dviejų vandens nuplovimo kiekių technologijai

Nr.	Art. Nr.	Aprašymas	Pak. 1	€/vnt.
1	9820263	Tvirtinimo varžtai	1 vnt.	1,42
2	9820022	Valdymo svertai vandens nuleidimui	1 vnt.	3,93
3	9820180	Plokštelės nuėmimo rankenos	1 vnt.	11,58
4	9820347	Montavimo rėmelis	1 vnt.	13,51
5	9820390	Išmontavimo ir programavimo įrankis	1 vnt.	11,74
6	9820498	Nuleidimo plokštelės valdymo svertai "easy fit"	1 vnt.	8,08
7	9820497	Nuleidimo plokštelės rėmelio tvirtinimo varžtai "easy fit"	1 vnt.	3,45

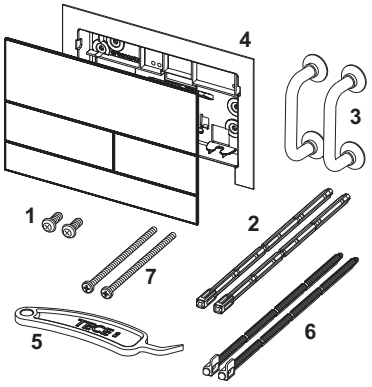

TECEsquare metalinė vandens nuleidimo plokštelė dviejų vandens nuplovimo kiekių technologijai

Nr.	Art. Nr.	Aprašymas	Pak. 1	€/vnt.
1	9820253	Mygtukų spyruoklės (2 vnt.)	1 vnt.	3,30
2	9820249	Apsauginiai varžtai	1 vnt.	2,72
3	9820263	Tvirtinimo varžtai	1 vnt.	1,42
4	9820022	Valdymo svertai vandens nuleidimui	1 vnt.	3,93
5	9820180	Plokštelės nuėmimo rankenos	1 vnt.	11,58
6	9820328	Montavimo rėmelis	1 vnt.	10,13
7	9820391	TECEsquare ploktelė, matinis plienas	1 vnt.	295,95
	9820392	TECEsquare plokštelė, chromuota blizganti	1 vnt.	319,08
	9820393	TECEsquare plokštelė, balta	1 vnt.	294,70
8	9820498	Nuleidimo plokštelės valdymo svertai "easy fit"	1 vnt.	8,08
9	9820497	Nuleidimo plokštelės rėmelio tvirtinimo varžtai "easy fit"	1 vnt.	3,45

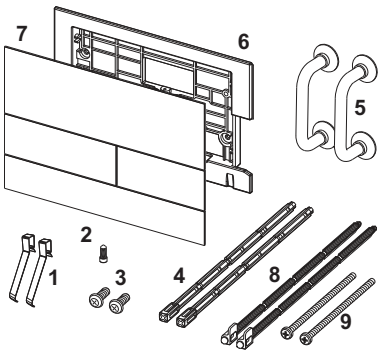

TECEsquare stiklinė vandens nuleidimo plokštelė dviejų vandens nuplovimo kiekių technologijai

Nr.	Art. Nr.	Aprašymas	Pak. 1	€/vnt.
1	9820253	Mygtukų spyruoklės (2 vnt.)	1 vnt.	3,30
2	9820249	Apsauginiai varžtai	1 vnt.	2,72
3	9820263	Tvirtinimo varžtai	1 vnt.	1,42
4	9820022	Valdymo svertai vandens nuleidimui	1 vnt.	3,93
5	9820180	Plokštelės nuėmimo rankenos	1 vnt.	11,58
6	9820328	Montavimo rėmelis	1 vnt.	10,13
7	9820557	Nuleidimo mygtukai, balti	1 vnt.	43,01
	9820559	Nuleidimo mygtukai, matinio nerūdijančio plieno spalvos	1 vnt.	57,08
	9820558	Nuleidimo mygtukai, chromuoti blizgūs	1 vnt.	43,01
	9820560	Nuleidimo mygtukai, juodi	1 vnt.	43,01
8	9820498	Nuleidimo plokštelės valdymo svertai "easy fit"	1 vnt.	8,08
9	9820497	Nuleidimo plokštelės rėmelio tvirtinimo varžtai "easy fit"	1 vnt.	3,45

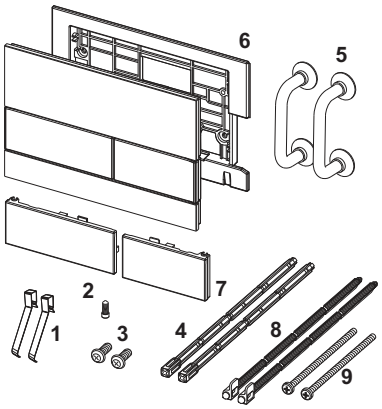

TECEvelvet vandens nuleidimo plokštelė dviejų vandens nuplovimo kiekių technologijai

Nr.	Art. Nr.	Aprašymas	Pak. 1	€/vnt.
1	9820263	Tvirtinimo varžtai	1 vnt.	1,42
2	9820022	Valdymo svertai vandens nuleidimui	1 vnt.	3,93
3	9820498	Nuleidimo plokštelės valdymo svertai "easy fit"	1 vnt.	8,08
4	9820497	Nuleidimo plokštelės rėmelio tvirtinimo varžtai "easy fit"	1 vnt.	3,45
5	9820346	Montavimo rėmelis	1 vnt.	15,44

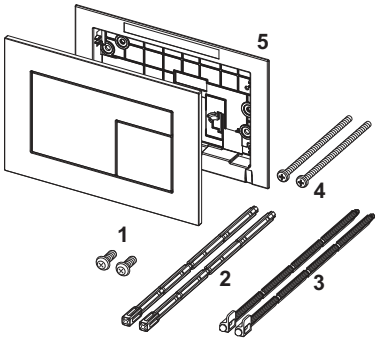

TECEloop vandens nuleidimo plokštelė dviejų vandens nuplovimo kiekių technologijai

Nr.	Art. Nr.	Aprašymas	Pak. 1	€/vnt.
1	9820180	Plokštelės nuėmimo rankenos	1 vnt.	11,58
2	9820263	Tvirtinimo varžtai	1 vnt.	1,42
3	9820022	Valdymo svertai vandens nuleidimui	1 vnt.	3,93
4	9820498	Nuleidimo plokštelės valdymo svertai "easy fit"	1 vnt.	8,08
5	9820497	Nuleidimo plokštelės rėmelio tvirtinimo varžtai "easy fit"	1 vnt.	3,45

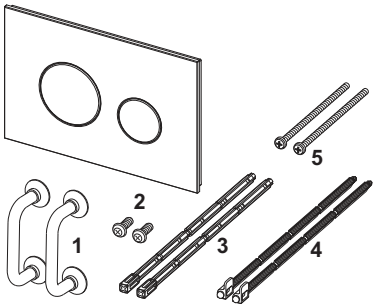

TECEloop plastikinė vandens nuleidimo plokštelė dviejų vandens nuplovimo kiekių technologijai

Nr.	Art. Nr.	Aprašymas	Pak. 1	€/vnt.
1	9820263	Tvirtinimo varžtai	1 vnt.	1,42
2	9820022	Valdymo svertai vandens nuleidimui	1 vnt.	3,93
3	9820498	Nuleidimo plokštelės valdymo svertai "easy fit"	1 vnt.	8,08
4	9820497	Nuleidimo plokštelės rėmelio tvirtinimo varžtai "easy fit"	1 vnt.	3,45
5	9820346	Montavimo rėmelis	1 vnt.	15,44

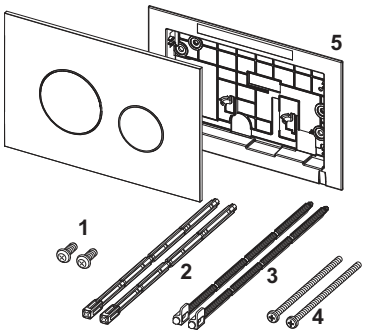

WC vandens nuleidimo plokštelės – Atsarginės dalys

TECEloop plastikinė vandens nuleidimo plokštelė dviejų vandens nuplovimo kiekių technologijai

Nr.	Art. Nr.	Aprašymas	Pak. 1	€/vnt.
1	9820263	Tvirtinimo varžtai	1 vnt.	**1,42**
2	9820022	Valdymo svertai vandens nuleidimui	1 vnt.	**3,93**
3	9820498	Nuleidimo plokštelės valdymo svertai "easy fit"	1 vnt.	**8,08**
4	9820497	Nuleidimo plokštelės rėmelio tvirtinimo varžtai "easy fit"	1 vnt.	**3,45**

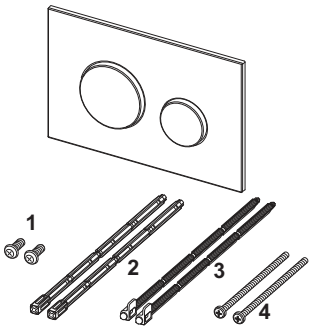

TECEsolid vandens nuleidimo plokštelė dviejų vandens nuplovimo kiekių technologijai

Nr.	Art. Nr.	Aprašymas	Pak. 1	€/vnt.
1	9820426	Montavimo rėmelis	1 vnt.	**15,95**
2	9820263	Tvirtinimo varžtai	1 vnt.	**1,42**
3	9820022	Valdymo svertai vandens nuleidimui	1 vnt.	**3,93**
4	9820498	Nuleidimo plokštelės valdymo svertai "easy fit"	1 vnt.	**8,08**
5	9820497	Nuleidimo plokštelės rėmelio tvirtinimo varžtai "easy fit"	1 vnt.	**3,45**

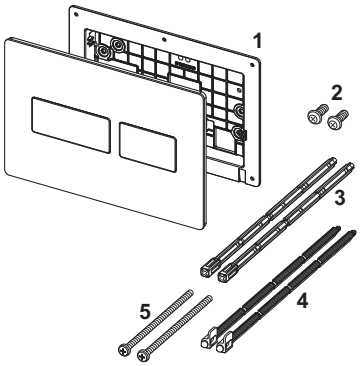

TECEsolid WC elektroninė vandens nuleidimo sistema, 6 V

Nr.	Art. Nr.	Aprašymas	Pak. 1	€/vnt.
1	9820479	Plokštelė, chromuota blizganti	1 vnt.	**522,56**
	9820480	Plokštelė, balta blizganti	1 vnt.	**522,56**
	9820481	Plokštelė, balta matinė	1 vnt.	**522,56**
	9820478	Plokštelė, nerūdijantis plienas, matinis su danga atsparia pirštų antspaudams	1 vnt.	**545,56**
2	9820426	Montavimo rėmelis	1 vnt.	**15,95**
3	9820284	Vandens nuleidimo variklis	1 vnt.	**214,23**
	9820493	Vandens nuleidimo variklis TECE bakeliams	1 vnt.	**227,71**
4	9820497	Nuleidimo plokštelės rėmelio tvirtinimo varžtai "easy fit"	1 vnt.	**3,45**
5	9820263	Tvirtinimo varžtai	1 vnt.	**1,42**
6	9820390	Išmontavimo ir programavimo įrankis	1 vnt.	**11,74**
7	9820202	Ilga elementų dėžutė	1 vnt.	**121,72**

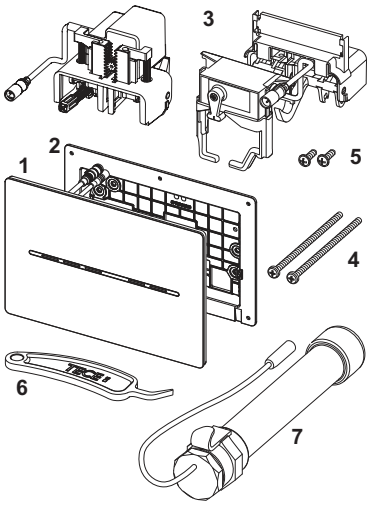

TECEsolid WC elektroninė vandens nuleidimo sistema, 12 V

Nr.	Art. Nr.	Aprašymas	Pak. 1	€/vnt.
1	9820475	Plokštelė, chromuota blizganti	1 vnt.	**446,31**
	9820476	Plokštelė, balta blizganti	1 vnt.	**446,31**
	9820477	Plokštelė, balta matinė	1 vnt.	**446,31**
	9820474	Plokštelė, nerūdijantis plienas, matinis su danga atsparia pirštų antspaudams	1 vnt.	**468,79**
2	9820426	Montavimo rėmelis	1 vnt.	**15,95**
3	9820284	Vandens nuleidimo variklis	1 vnt.	**214,23**
	9820493	Vandens nuleidimo variklis TECE bakeliams	1 vnt.	**227,71**
4	9820497	Nuleidimo plokštelės rėmelio tvirtinimo varžtai "easy fit"	1 vnt.	**3,45**
5	9820263	Tvirtinimo varžtai	1 vnt.	**1,42**
6	9820390	Išmontavimo ir programavimo įrankis	1 vnt.	**11,74**

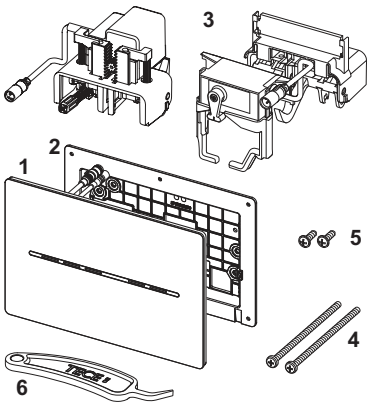

TECEplanus vandens nuleidimo plokštelė dviejų vandens nuplovimo kiekių technologijai
TECEplanus vandens nuleidimo plokštelė vieno vandens nuplovimo kiekio technologijai

Nr.	Art. Nr.	Aprašymas	Pak. 1	€/vnt.
1	9820020	Mygtukų spyruoklės (2 vnt.)	1 vnt.	3,55
2	9820021	Guminės tarpinės	1 vnt.	5,34
3	9820024	Guminiai amortizatoriai (2 vnt.)	1 vnt.	2,95
4	9820022	Valdymo svertai vandens nuleidimui	1 vnt.	3,93
5	9820263	Tvirtinimo varžtai	1 vnt.	1,42
6	9820327	Montavimo rėmelis	1 vnt.	15,95
7	9820498	Nuleidimo plokštelės valdymo svertai "easy fit"	1 vnt.	8,08
8	9820497	Nuleidimo plokštelės rėmelio tvirtinimo varžtai "easy fit"	1 vnt.	3,45

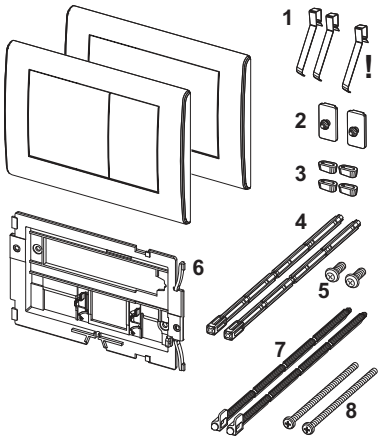

TECEplanus elektronika su IR jutikliu, 6 V elementu

Nr.	Art. Nr.	Aprašymas	Pak. 1	€/vnt.
1	9820140	Bakelio dangtelis su elektriniu mechanizmu	1 vnt.	277,39
2	9820327	Montavimo rėmelis	1 vnt.	15,95
3	9820199	Plokštelė nerūdijančio plieno matinė	1 vnt.	133,95
	9820200	Plokštelė, chromuota blizgi	1 vnt.	133,95
4	9820092	6 V elementas 2CR5	1 vnt.	29,12
5	9820195	Elemento dėžutė	1 vnt.	15,95
6	9820198	IR jutiklis, 6 V	1 vnt.	280,06
7	9820080	Programavimo raktas	1 vnt.	8,73
8	9820020	Mygtukų spyruoklės (2 vnt.)	1 vnt.	3,55
9	9820021	Guminės tarpinės	1 vnt.	5,34
10	9820024	Guminiai amortizatoriai (2 vnt.)	1 vnt.	2,95
11	9820263	Tvirtinimo varžtai	1 vnt.	1,42
12	9820091	Šešiakampis atsuktuvas	1 vnt.	4,37

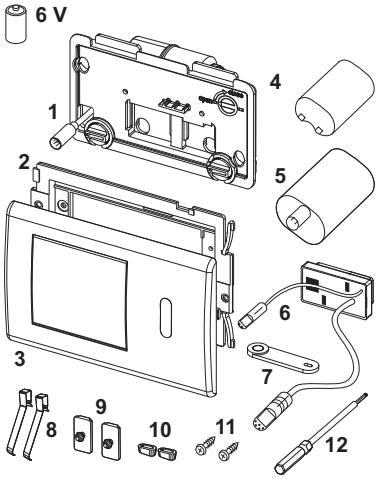

TECEplanus elektronika su IR jutikliu, maitinimas 12 V

Nr.	Art. Nr.	Aprašymas	Pak. 1	€/vnt.
1	9820140	Bakelio dangtelis su elektriniu mechanizmu	1 vnt.	277,39
2	9820327	Montavimo rėmelis	1 vnt.	15,95
3	9820199	Plokštelė nerūdijančio plieno matinė	1 vnt.	133,95
	9820200	Plokštelė, chromuota blizgi	1 vnt.	133,95
4	9820094	Pajungimo laidas	1 vnt.	21,48
5	9820201	IR jutiklis, 12 V	1 vnt.	280,07
6	9820080	Programavimo raktas	1 vnt.	8,73
7	9820020	Mygtukų spyruoklės (2 vnt.)	1 vnt.	3,55
8	9820021	Guminės tarpinės	1 vnt.	5,34
9	9820024	Guminiai amortizatoriai (2 vnt.)	1 vnt.	2,95
10	9820263	Tvirtinimo varžtai	1 vnt.	1,42
11	9820091	Šešiakampis atsuktuvas	1 vnt.	4,37

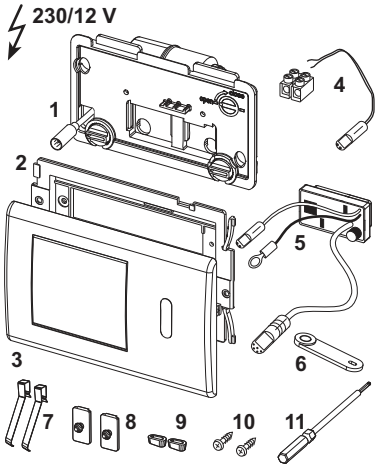

9240354 – TECEplanus nerūdijančio plieno vandens nuleidimo plokštelė su nuotolinio valdymo mechanizmu ir 6 V elementu

Tinka nuo: 09/2019

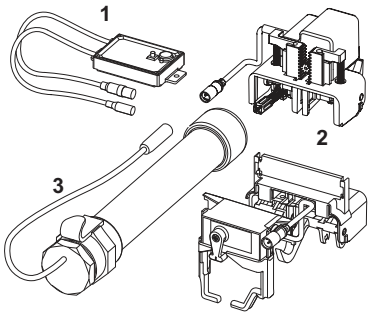

Nr.	Art. Nr.	Aprašymas	Pak. 1	€/vnt.
1	9820459	Nuotolinė jungtis valdymui (nuo 09/2019)	1 vnt.	**318,85**
2	9820284	Vandens nuleidimo variklis	1 vnt.	**214,23**
	9820493	Vandens nuleidimo variklis TECE bakeliams	1 vnt.	**227,71**
3	9820202	Ilga elementų dėžutė	1 vnt.	**121,72**

Tinka iki: 08/2019

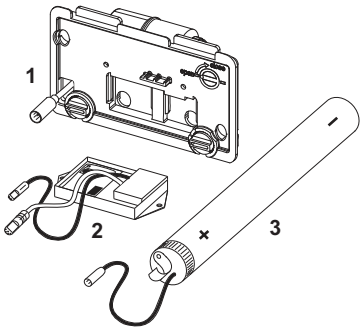

Nr.	Art. Nr.	Aprašymas	Pak. 1	€/vnt.
1	9820140	Bakelio dangtelis su elektriniu mechanizmu	1 vnt.	**277,39**
2	9820203	Nuotolinė jungtis elementams ir valdymui, 6 V (iki 08/2019)	1 vnt.	**574,57**
3	9820202	Ilga elementų dėžutė	1 vnt.	**121,72**

9240355 – TECEplanus nerūdijančio plieno vandens nuleidimo plokštelė su nuotolinio valdymo mechanizmu, maitinimas 12 V

Tinka nuo: 09/2019

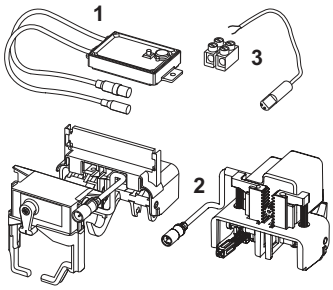

Nr.	Art. Nr.	Aprašymas	Pak. 1	€/vnt.
1	9820459	Nuotolinė jungtis valdymui (nuo 09/2019)	1 vnt.	**318,85**
2	9820284	Vandens nuleidimo variklis	1 vnt.	**214,23**
	9820493	Vandens nuleidimo variklis TECE bakeliams	1 vnt.	**227,71**
3	9820094	Pajungimo laidas	1 vnt.	**21,48**

Tinka iki: 08/2019

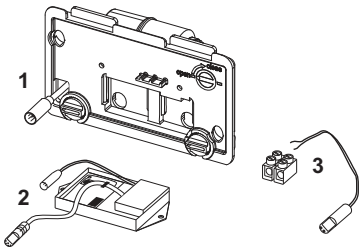

Nr.	Art. Nr.	Aprašymas	Pak. 1	€/vnt.
1	9820140	Bakelio dangtelis su elektriniu mechanizmu	1 vnt.	**277,39**
2	9820204	Nuotolinė jungtis valdymui, 12 V (iki 08/2019)	1 vnt.	**646,57**
3	9820094	Pajungimo laidas	1 vnt.	**21,48**

9240356 – TECEplanus nerūdijančio plieno vandens nuleidimo plokštelė su laidiniu valdymo mechanizmu ir 6 V elementu

Tinka nuo: 01/2020

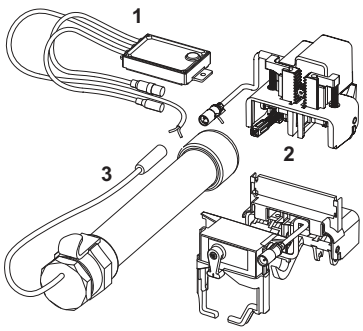

Nr.	Art. Nr.	Aprašymas	Pak. 1	€/vnt.
1	9820460	Laidų jungtis valdymui (nuo 01/2020)	1 vnt.	**145,08**
2	9820284	Vandens nuleidimo variklis	1 vnt.	**214,23**
	9820493	Vandens nuleidimo variklis TECE bakeliams	1 vnt.	**227,71**
3	9820202	Ilga elementų dėžutė	1 vnt.	**121,72**

Tinka iki: 12/2019

Nr.	Art. Nr.	Aprašymas	Pak. 1	€/vnt.
1	9820140	Bakelio dangtelis su elektriniu mechanizmu	1 vnt.	**277,39**
2	9820205	Laidų jungtis elementams ir valdymui, 6 V (iki 12/2019)	1 vnt.	**300,13**
3	9820092	6 V elementas 2CR5	1 vnt.	**29,12**
4	9820195	Elemento dėžutė	1 vnt.	**15,95**

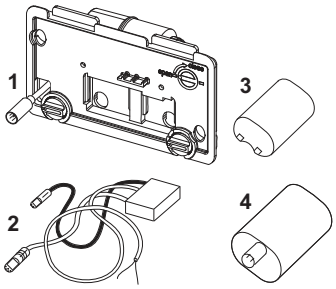

9240357 – TECEplanus nerūdijančio plieno vandens nuleidimo plokštelė su laidiniu valdymo mechanizmu, maitinimas 12 V

Tinka nuo: 01/2020

Nr.	Art. Nr.	Aprašymas	Pak. 1	€/vnt.
1	9820460	Laidų jungtis valdymui (nuo 01/2020)	1 vnt.	**145,08**
2	9820284	Vandens nuleidimo variklis	1 vnt.	**214,23**
	9820493	Vandens nuleidimo variklis TECE bakeliams	1 vnt.	**227,71**
3	9820094	Pajungimo laidas	1 vnt.	**21,48**

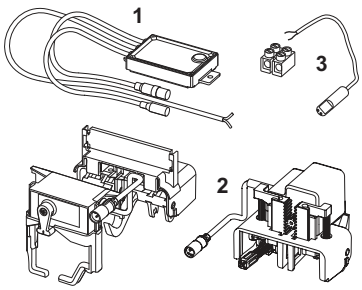

Tinka iki: 12/2019

Nr.	Art. Nr.	Aprašymas	Pak. 1	€/vnt.
1	9820140	Bakelio dangtelis su elektriniu mechanizmu	1 vnt.	**277,39**
2	9820206	Laidų jungtis valdymui, 12 V (iki 12/2019)	1 vnt.	**201,02**
3	9820094	Pajungimo laidas	1 vnt.	**21,48**

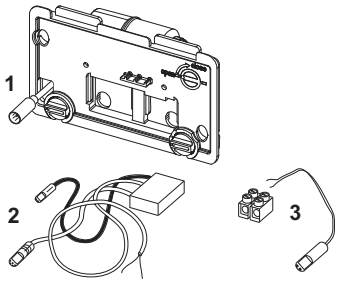

TECEnow vandens nuleidimo plokštelė dviejų vandens nuplovimo kiekių technologijai

Nr.	Art. Nr.	Aprašymas	Pak. 1	€/vnt.
1	9820263	Tvirtinimo varžtai	1 vnt.	**1,42**
2	9820022	Valdymo svertai vandens nuleidimui	1 vnt.	**3,93**
3	9820180	Plokštelės nuėmimo rankenos	1 vnt.	**11,58**
4	9820346	Montavimo rėmelis	1 vnt.	**15,44**
5	9820498	Nuleidimo plokštelės valdymo svertai "easy fit"	1 vnt.	**8,08**
6	9820497	Nuleidimo plokštelės rėmelio tvirtinimo varžtai "easy fit"	1 vnt.	**3,45**

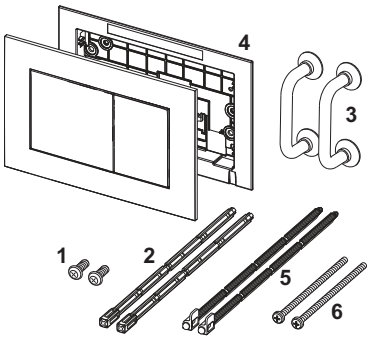

WC vandens nuleidimo plokštelės – Atsarginės dalys

TECEambia vandens nuleidimo plokštelė dviejų vandens nuplovimo kiekių technologijai
TECEambia vandens nuleidimo plokštelė vieno vandens nuplovimo kiekio technologijai

Nr.	Art. Nr.	Aprašymas		Pak. 1	€/vnt.
1	9820020	Mygtukų spyruoklės (2 vnt.)		1 vnt.	**3,55**
2	9820021	Guminės tarpinės		1 vnt.	**5,34**
3	9820024	Guminiai amortizatoriai (2 vnt.)		1 vnt.	**2,95**
4	9820022	Valdymo svertai vandens nuleidimui		1 vnt.	**3,93**
5	9820263	Tvirtinimo varžtai		1 vnt.	**1,42**
6	9820326	Montavimo rėmelis	**Išparduodama**	1 vnt.	**12,74**
7	9820498	Nuleidimo plokštelės valdymo svertai "easy fit"		1 vnt.	**8,08**
8	9820497	Nuleidimo plokštelės rėmelio tvirtinimo varžtai "easy fit"		1 vnt.	**3,45**

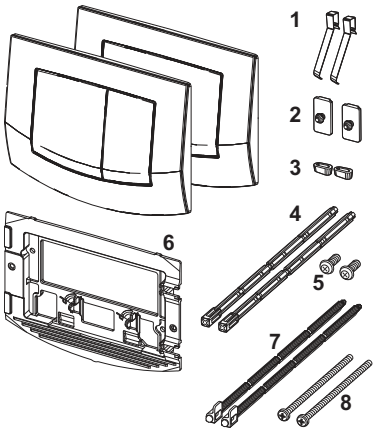

TECEbase vandens nuleidimo plokštelė dviejų vandens nuplovimo kiekių technologijai

Nr.	Art. Nr.	Aprašymas	Pak. 1	€/vnt.
1	9820241	Baltų mygtukų komplektas	1 vnt.	**5,84**
2	9820020	Mygtukų spyruoklės (2 vnt.)	1 vnt.	**3,55**
3	9820263	Tvirtinimo varžtai	1 vnt.	**1,42**
4	9820022	Valdymo svertai vandens nuleidimui	1 vnt.	**3,93**
6	9820498	Nuleidimo plokštelės valdymo svertai "easy fit"	1 vnt.	**8,08**
7	9820497	Nuleidimo plokštelės rėmelio tvirtinimo varžtai "easy fit"	1 vnt.	**3,45**

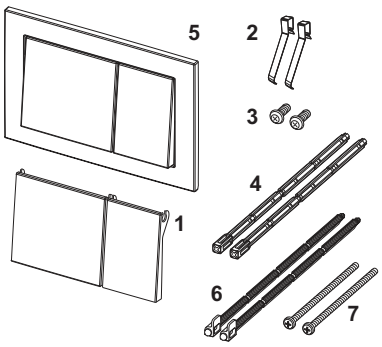

9240950 – TECE rėmelis WC higieninėms tabletėms

Nr.	Art. Nr.	Aprašymas	Pak. 1	€/vnt.
1	9820191	Tvirtinimo įvorės	1 vnt.	**14,55**
2	9820263	Tvirtinimo varžtai	1 vnt.	**1,42**
3	9820349	Nuleidimo plokštelės tvirtinimo kaiščiai	1 vnt.	**8,26**

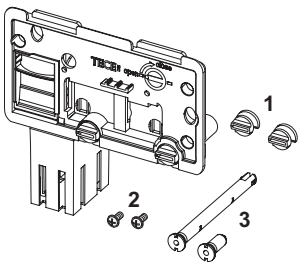

TECE

Potinkinės sistemos

PISUARŲ VANDENS NULEIDIMO PLOKŠTELĖS

KAINYNAS 2023

	Puslapis
TECEfilo - Elektroninė vandens nuleidimo sistema	88
TECEsquare	97
TECEloop	99
TECEsolid	101
TECEplanus	102
TECEplanus - Elektroninė vandens nuleidimo sistema	103
TECEnow	105
TECEambia	106
Papildomos dalys	107
Atsarginės dalys	108

1. Vožtuvas 2. Plokštelė su jutikliu

TECEfilo pisuaro elektronika

TECEfilo pisuaro elektronika gali būti prijungta prie 230/12 V maitinimo tinklo arba 7,2 V elemento.

Dėmesio, prašome užsisakyti atskirai:
1. TECEfilo vožtuvas (230/120 V tinklas arba 7.2 V elementas)
2. TECEfilo plokštelė su jutikliu

TECEfilo vožtuvas 230/12 V Nauja

Solenoidinis vožtuvas su vandens filtru 230/12 V; minimalaus vandens slėgis 0.5 bar. Skirtas TECEfilo elektroninei nuleidimo plokštelei su jutikliu ir vožtuvo korpusui U 2.

Art. Nr.		Pak. 1	Pak. 2	€/vnt.
9242092*	**Nauja**	1 vnt.	10 vnt.	**124,00**

TECEfilo vožtuvas 7.2 V Nauja

Solenoidinis vožtuvas su vandens filtru 7.2 V elementas; minimalaus vandens slėgis 0.5 bar. Skirtas TECEfilo elektroninei vandens nuleidimo plokštelei su jutikliu ir vožtuvo korpusui U 2. 7.2 V elementas komplekte yra (2 x R6 – AA (3.6 V)).

Art. Nr.		Pak. 1	Pak. 2	€/vnt.
9242091*	**Nauja**	1 vnt.	10 vnt.	**197,90**

TECEfilo nerūdijančio plieno pisuaro vandens nuleidimo plokštelė Nauja

Visiškai sukomplektuota elektroninė vandens nuleidimo plokštelė su IR jutikliu, skirta TECEfilo pisuaro vožtuvui, montuojama ant U 2 vožtuvo korpuso; galima papildomai pritvirtinti paslėptu varžtu.
Vandens nuleidimo laiką, vandens kiekio sumažinimą, pisuarų su dangčiu, valymo, pirminio ir higieninio nuleidimo funkcijas galima programuoti naudojant mobilią programėlę.

Komplekte:
- Ypač plona prisukama plokštelė su jutikliu
- Montavimo medžiagos

Matmenys (plotis x aukštis x storis): 100 x 150 x 4 mm

Svarbu:
Vandens vožtuvas užsakomas atskirai.

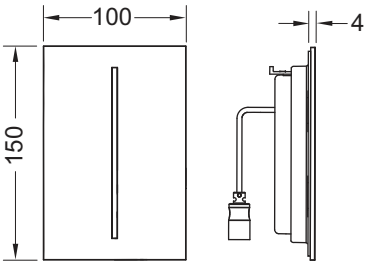

Spalva	Reklaminiai pavyzdžiai	Art. Nr.		Pak. 1	Pak. 2	€/vnt.
Nerūdijantis plienas, matinis (atsparus pirštų antspaudams)	Taip	9242068*	**Nauja**	1 vnt.	10 vnt.	**396,44**

Informacija apie reklaminius gaminius pateikiama skyriuje Reklaminiai pavyzdžiai.

* Numatomas tiekimas nuo: Vasaris 2023

TECEfilo stiklinė pisuaro vandens nuleidimo plokštelė

Nauja

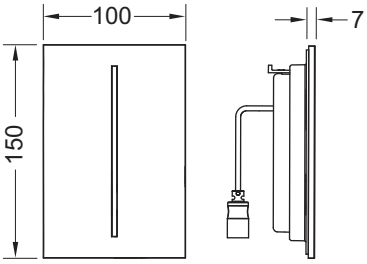

Visiškai sukomplektuota elektroninė vandens nuleidimo plokštelė su IR jutikliu, skirta TECEfilo pisuaro vožtuvui, montuojama ant U 2 vožtuvo korpuso; galima papildomai pritvirtinti paslėptu varžtu.
Vandens nuleidimo laiką, vandens kiekio sumažinimą, pisuarų su dangčiu, valymo, pirminio ir higieninio nuleidimo funkcijas galima programuoti naudojant mobilią programėlę.

Komplekte:
- Ypač plona prisukama plokštelė su jutikliu
- Montavimo medžiagos

Galima montuoti lygiai su siena, tam naudojamas TECEfilo rėmelis integruotam montavimui.
Matmenys (plotis x aukštis x storis): 100 x 150 x 7 mm

Svarbu:
- Vandens vožtuvas užsakomas atskirai.
- Rėmelio integruotam montavimui pakuotėje nėra.

Spalva	Reklaminiai pavyzdžiai	Art. Nr.		Pak. 1	Pak. 2	€/vnt.
Stiklas baltas	Taip	9242064*	**Nauja**	1 vnt.	10 vnt.	**338,14**
Stiklas juodas	—	9242065*	**Nauja**	1 vnt.	10 vnt.	**403,14**

Informacija apie reklaminius gaminius pateikiama skyriuje Reklaminiai pavyzdžiai.

TECEfilo-Velvet pisuaro vandens nuleidimo plokštelė

Nauja

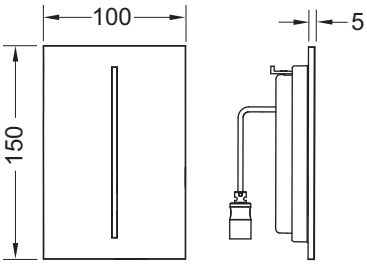

Visiškai sukomplektuota elektroninė vandens nuleidimo plokštelė su IR jutikliu, skirta TECEfilo pisuaro vožtuvui, montuojama ant U 2 vožtuvo korpuso; su specialiu FENIX paviršiumi (FENIX® by Arpa Industriale), galima papildomai pritvirtinti paslėptu varžtu.
Vandens nuleidimo laiką, vandens kiekio sumažinimą, pisuarų su dangčiu, valymo, pirminio ir higieninio nuleidimo funkcijas galima programuoti naudojant mobilią programėlę.

Komplekte:
- Ypač plona prisukama plokštelė su jutikliu
- Montavimo medžiagos

Matmenys (plotis x aukštis x storis): 100 x 150 x 5 mm

Svarbu:
Vandens vožtuvas užsakomas atskirai.

Spalva	Tinka	Reklaminiai pavyzdžiai	Art. Nr.		Pak. 1	Pak. 2	€/vnt.
Balta	FENIX NTM® Bianco Kos	—	9242081*	**Nauja**	1 vnt.	10 vnt.	**314,38**
Juoda	FENIX NTM® Nero Ingo	—	9242082*	**Nauja**	1 vnt.	10 vnt.	**314,38**
Smėlio ruda	FENIX NTM® Castoro Ottawa	Taip	9242083*	**Nauja**	1 vnt.	10 vnt.	**314,38**
Šviesiai pilka	FENIX NTM® Beige Arizona	—	9242084*	**Nauja**	1 vnt.	10 vnt.	**314,38**
Antracitas	FENIX NTM® Londra	Taip	9242085*	**Nauja**	1 vnt.	10 vnt.	**314,38**
Akmens pilka	FENIX NTM® Grigio Efeso	—	9242086*	**Nauja**	1 vnt.	10 vnt.	**314,38**

Informacija apie reklaminius gaminius pateikiama skyriuje Reklaminiai pavyzdžiai.

* Numatomas tiekimas nuo: Vasaris 2023

TECEfilo-Solid nerūdijančio plieno pisuaro vandens nuleidimo plokštelė Nauja

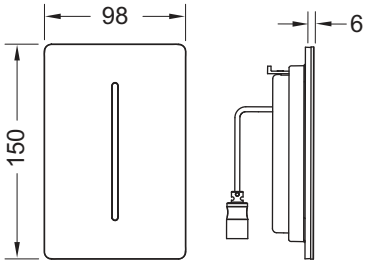

Visiškai sukomplektuota elektroninė vandens nuleidimo plokštelė su IR jutikliu, skirta TECEfilo pisuaro vožtuvui, montuojama ant U 2 vožtuvo korpuso; galima papildomai pritvirtinti paslėptu varžtu.
Vandens nuleidimo laiką, vandens kiekio sumažinimą, pisuarų su dangčiu, valymo, pirminio ir higieninio nuleidimo funkcijas galima programuoti naudojant mobilią programėlę.

Komplekte:
- Ypač plona prisukama plokštelė su jutikliu
- Montavimo medžiagos

Matmenys (plotis x aukštis x storis): 100 x 150 x 6 mm

Svarbu:
Vandens vožtuvas užsakomas atskirai.

Spalva	Reklaminiai pavyzdžiai	Art. Nr.		Pak. 1	Pak. 2	€/vnt.
Balta blizganti	—	9242072*	**Nauja**	1 vnt.	10 vnt.	**345,80**
Balta matinė	—	9242073*	**Nauja**	1 vnt.	10 vnt.	**345,80**
Nerūdijantis plienas, matinis	—	9242074*	**Nauja**	1 vnt.	10 vnt.	**314,58**
Nerūdijantis plienas, matinis (atsparus pirštų antspaudams)	Taip	9242075*	**Nauja**	1 vnt.	10 vnt.	**367,10**
Chromuota, blizganti	—	9242076*	**Nauja**	1 vnt.	10 vnt.	**345,80**
Juoda matinė	—	9242077*	**Nauja**	1 vnt.	10 vnt.	**345,94**

Informacija apie reklaminius gaminius pateikiama skyriuje Reklaminiai pavyzdžiai.

TECEfilo plastikinė pisuaro vandens nuleidimo plokštelė Nauja

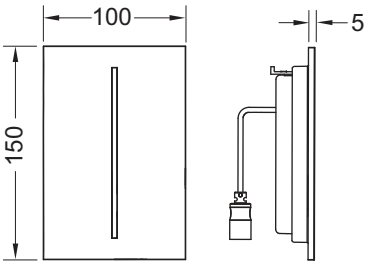

Visiškai sukomplektuota elektroninė vandens nuleidimo plokštelė su IR jutikliu, skirta TECEfilo pisuaro vožtuvui, montuojama ant U 2 vožtuvo korpuso; galima papildomai pritvirtinti paslėptu varžtu.
Vandens nuleidimo laiką, vandens kiekio sumažinimą, pisuarų su dangčiu, valymo, pirminio ir higieninio nuleidimo funkcijas galima programuoti naudojant mobilią programėlę.

Komplekte:
- Ypač plona prisukama plokštelė su jutikliu
- Montavimo medžiagos

Galima montuoti lygiai su siena, tam naudojamas TECEfilo rėmelis integruotam montavimui.
Matmenys (plotis x aukštis x storis): 100 x 150 x 5 mm

Svarbu:
- Vandens vožtuvas užsakomas atskirai.
- Rėmelio integruotam montavimui pakuotėje nėra.

Spalva	Reklaminiai pavyzdžiai	Art. Nr.		Pak. 1	Pak. 2	€/vnt.
Balta	Taip	9242066*	**Nauja**	1 vnt.	10 vnt.	**194,08**
Chromuota, blizganti	Taip	9242067*	**Nauja**	1 vnt.	10 vnt.	**226,00**

Informacija apie reklaminius gaminius pateikiama skyriuje Reklaminiai pavyzdžiai.

* Numatomas tiekimas nuo: Vasaris 2023

TECEfilo nerūdijančio plieno pisuaro vandens nuleidimo plokštelė, 230 V

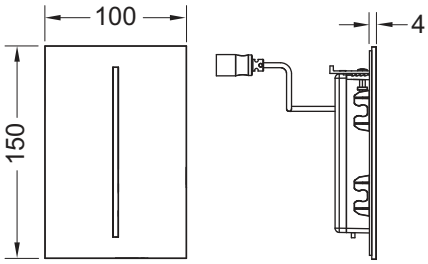

Visiškai sukomplektuota elektroninė vandens nuleidimo plokštelė su IR jutikliu, skirta U 2 TECE pisuaro vožtuvui;
minimalus vandens slėgis 0.5 bar;
programuojama: nuleidimo laiko, vandens kiekio sumažinimo, pisuarų su dangčiu, valymo, pirminio ir higieninio nuleidimo funkcijos.

Komplekte:
- Magnetinis vožtuvas su filtru
- Ypač plona prisukama plokštelė su IR jutikliu
- Montavimo šablonas
- Programavimo raktas

Matmenys (plotis x aukštis x storis): 100 x 150 x 4 mm

Spalva	Reklaminiai pavyzdžiai	Art. Nr.		Pak. 1	Pak. 2	€/vnt.
Nerūdijantis plienas, matinis (atsparus pirštų antspaudams)	Taip	9242070	**Išparduodama**	1 vnt.	10 vnt.	**513,29**

Informacija apie reklaminius gaminius pateikiama skyriuje Reklaminiai pavyzdžiai.

TECEfilo nerūdijančio plieno pisuaro vandens nuleidimo plokštelė, 7.2 V

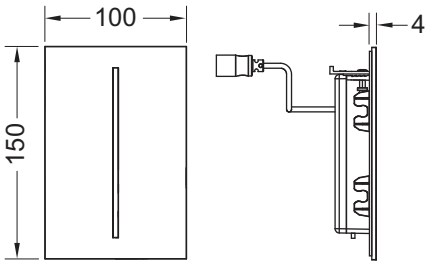

Visiškai sukomplektuota elektroninė vandens nuleidimo plokštelė su IR jutikliu, skirta U 2 TECE pisuaro vožtuvui;
minimalus vandens slėgis 0.5 bar;
programuojama: nuleidimo laiko, vandens kiekio sumažinimo, pisuarų su dangčiu, valymo, pirminio ir higieninio nuleidimo funkcijos.

Komplekte:
- Magnetinis vožtuvas su filtru
- Ypač plona prisukama plokštelė su IR jutikliu
- Montavimo šablonas
- Programavimo raktas
- 7.2 V elementas (2 x R6 - AA (3.6 V))

Matmenys (plotis x aukštis x storis): 100 x 150 x 4 mm

Spalva	Reklaminiai pavyzdžiai	Art. Nr.		Pak. 1	Pak. 2	€/vnt.
Nerūdijantis plienas, matinis (atsparus pirštų antspaudams)	Taip	9242071	**Išparduodama**	1 vnt.	10 vnt.	**627,34**

Informacija apie reklaminius gaminius pateikiama skyriuje Reklaminiai pavyzdžiai.

TECEfilo stiklinė pisuaro vandens nuleidimo plokštelė, 230 V

Visiškai sukomplektuota elektroninė vandens nuleidimo plokštelė su IR jutikliu, skirta U 2 TECE pisuaro vožtuvui;
minimalus vandens slėgis 0.5 bar;
programuojama: nuleidimo laiko, vandens kiekio sumažinimo, pisuarų su dangčiu, valymo, pirminio ir higieninio nuleidimo funkcijos.

Komplekte:
- Magnetinis vožtuvas su filtru
- Plona prisukama plokštelė su IR jutikliu
- Montavimo šablonas
- Programavimo raktas

Galima montuoti lygiai su siena, tam naudojamas TECEfilo rėmelis integruotam montavimui.
Matmenys (plotis x aukštis x storis): 100 x 150 x 7 mm

TECEfilo rėmelio integruotam montavimui pakuotėje nėra.

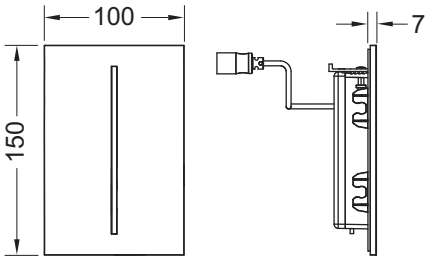

Spalva	Reklaminiai pavyzdžiai	Art. Nr.		Pak. 1	Pak. 2	€/vnt.
Stiklas baltas	Taip	9242060	**Išparduodama**	1 vnt.	10 vnt.	**444,85**
Stiklas juodas	—	9242062	**Išparduodama**	1 vnt.	10 vnt.	**513,29**

Informacija apie reklaminius gaminius pateikiama skyriuje Reklaminiai pavyzdžiai.

TECEfilo stiklinė pisuaro vandens nuleidimo plokštelė, 7.2 V

Visiškai sukomplektuota elektroninė vandens nuleidimo plokštelė su IR jutikliu, skirta U 2 TECE pisuaro vožtuvui;
minimalus vandens slėgis 0.5 bar;
programuojama: nuleidimo laiko, vandens kiekio sumažinimo, pisuarų su dangčiu, valymo, pirminio ir higieninio nuleidimo funkcijos.

Komplekte:
- Magnetinis vožtuvas su filtru
- Plona prisukama plokštelė su IR jutikliu
- Montavimo šablonas
- Programavimo raktas
- 7.2 V DC elementas

Galima montuoti lygiai su siena, tam naudojamas TECEfilo rėmelis integruotam montavimui.
Matmenys (plotis x aukštis x storis): 100 x 150 x 7 mm

TECEfilo rėmelio integruotam montavimui pakuotėje nėra.

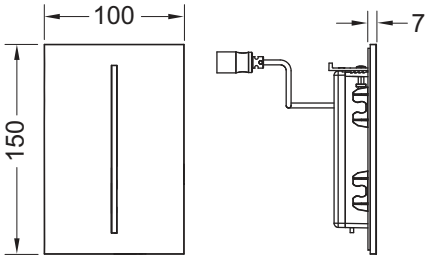

Spalva	Reklaminiai pavyzdžiai	Art. Nr.		Pak. 1	Pak. 2	€/vnt.
Stiklas baltas	Taip	9242061	**Išparduodama**	1 vnt.	10 vnt.	**558,90**
Stiklas juodas	—	9242063	**Išparduodama**	1 vnt.	10 vnt.	**627,34**

Informacija apie reklaminius gaminius pateikiama skyriuje Reklaminiai pavyzdžiai.

TECEfilo-Velvet pisuaro vandens nuleidimo plokštelė, 230 V

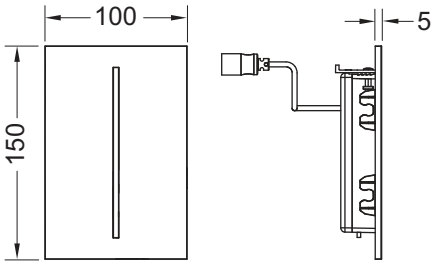

Visiškai sukomplektuota elektroninė vandens nuleidimo plokštelė su IR jutikliu ir specialiu FENIX paviršiumi (FENIX® by Arpa Industriale), skirta U 2 TECE pisuaro vožtuvui;
minimalus vandens slėgis 0.5 bar;
paslėpti tvirtinimo varžtai.
Programuojama: Nuleidimo laiko, vandens kiekio sumažinimo, pisuarų su dangčiu, valymo, pirminio ir higieninio nuleidimo funkcijos.

Komplekte:
- Magnetinis vožtuvas su filtru
- Ypač plona prisukama FENIX plokštelė su IR jutikliu
- Montavimo medžiagos
- Programavimo raktas

Matmenys (plotis x aukštis x storis): 100 x 150 x 5 mm

Spalva	Tinka	Reklaminiai pavyzdžiai	Art. Nr.		Pak. 1	€/vnt.
Balta	FENIX NTM® Bianco Kos	—	9242019	**Išparduodama**	1 vnt.	**579,23**
Juoda	FENIX NTM® Nero Ingo	—	9242025	**Išparduodama**	1 vnt.	**579,23**
Smėlio ruda	FENIX NTM® Castoro Ottawa	Taip	9242021	**Išparduodama**	1 vnt.	**579,23**
Šviesiai pilka	FENIX NTM® Beige Arizona	—	9242027	**Išparduodama**	1 vnt.	**579,23**
Antracitas	FENIX NTM® Londra	Taip	9242023	**Išparduodama**	1 vnt.	**579,23**
Akmens pilka	FENIX NTM® Grigio Efeso	—	9242029	**Išparduodama**	1 vnt.	**579,23**

Informacija apie reklaminius gaminius pateikiama skyriuje Reklaminiai pavyzdžiai.

TECEfilo-Velvet pisuaro vandens nuleidimo plokštelė, 7.2 V

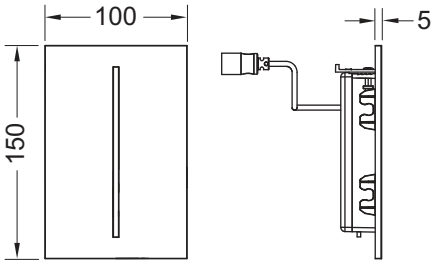

Visiškai sukomplektuota elektroninė vandens nuleidimo plokštelė su IR jutikliu ir specialiu FENIX paviršiumi (FENIX® by Arpa Industriale), skirta U 2 TECE pisuaro vožtuvui;
minimalus vandens slėgis 0.5 bar;
paslėpti tvirtinimo varžtai.
Programuojama: Nuleidimo laiko, vandens kiekio sumažinimo, pisuarų su dangčiu, valymo, pirminio ir higieninio nuleidimo funkcijos.

Komplekte:
- Magnetinis vožtuvas su filtru
- Ypač plona prisukama FENIX plokštelė su IR jutikliu
- Montavimo medžiagos
- Programavimo raktas
- 7.2 V elementas (2 x R6 - AA (3.6 V))

Matmenys (plotis x aukštis x storis): 100 x 150 x 5 mm

Spalva	Tinka	Reklaminiai pavyzdžiai	Art. Nr.		Pak. 1	€/vnt.
Balta	FENIX NTM® Bianco Kos	—	9242018	**Išparduodama**	1 vnt.	**673,81**
Juoda	FENIX NTM® Nero Ingo	—	9242024	**Išparduodama**	1 vnt.	**673,81**
Smėlio ruda	FENIX NTM® Castoro Ottawa	Taip	9242020	**Išparduodama**	1 vnt.	**673,81**
Šviesiai pilka	FENIX NTM® Beige Arizona	—	9242026	**Išparduodama**	1 vnt.	**673,81**
Antracitas	FENIX NTM® Londra	Taip	9242022	**Išparduodama**	1 vnt.	**673,81**
Akmens pilka	FENIX NTM® Grigio Efeso	—	9242028	**Išparduodama**	1 vnt.	**673,81**

Informacija apie reklaminius gaminius pateikiama skyriuje Reklaminiai pavyzdžiai.

TECEfilo-Solid nerūdijančio plieno pisuaro vandens nuleidimo plokštelė, 230 V

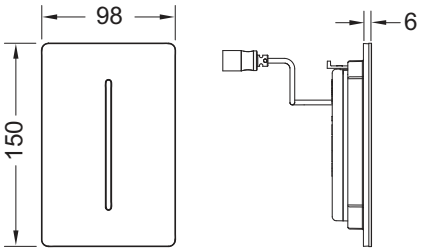

Visiškai sukomplektuota elektroninė vandens nuleidimo plokštelė su IR jutikliu, skirta U 2 TECE pisuaro vožtuvui;
minimalus vandens slėgis 0.5 bar;
programuojama: nuleidimo laiko, vandens kiekio sumažinimo, pisuarų su dangčiu, valymo, pirminio ir higieninio nuleidimo funkcijos.

Komplekte:
- Magnetinis vožtuvas su filtru
- Ypač plona prisukama plokštelė su IR jutikliu
- Montavimo šablonas
- Programavimo raktas

Matmenys (plotis x aukštis x storis): 100 x 150 x 6 mm

Spalva	Reklaminiai pavyzdžiai	Art. Nr.		Pak. 1	€/vnt.
Balta blizganti	—	9242032	**Išparduodama**	1 vnt.	**589,90**
Balta matinė	—	9242036	**Išparduodama**	1 vnt.	**589,90**
Nerūdijantis plienas, matinis	—	9242030	**Išparduodama**	1 vnt.	**552,08**
Nerūdijantis plienas, matinis (atsparus pirštų antspaudams)	Taip	9242037	**Išparduodama**	1 vnt.	**615,90**
Chromuota, blizganti	—	9242031	**Išparduodama**	1 vnt.	**589,90**
Juoda matinė	—	9242043	**Išparduodama**	1 vnt.	**590,00**

Informacija apie reklaminius gaminius pateikiama skyriuje Reklaminiai pavyzdžiai.

TECEfilo-Solid nerūdijančio plieno pisuaro vandens nuleidimo plokštelė, 7.2 V

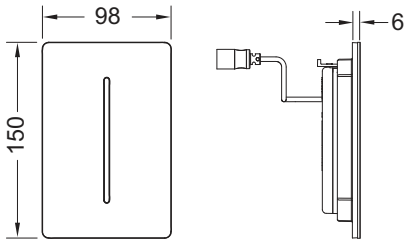

Visiškai sukomplektuota elektroninė vandens nuleidimo plokštelė su IR jutikliu, skirta U 2 TECE pisuaro vožtuvui;
minimalus vandens slėgis 0.5 bar;
programuojama: nuleidimo laiko, vandens kiekio sumažinimo, pisuarų su dangčiu, valymo, pirminio ir higieninio nuleidimo funkcijos.

Komplekte:
- Magnetinis vožtuvas su filtru
- Ypač plona prisukama plokštelė su IR jutikliu
- Montavimo šablonas
- Programavimo raktas
- 7.2 V elementas (2 x R6 - AA (3.6 V))

Matmenys (plotis x aukštis x storis): 100 x 150 x 6 mm

Spalva	Reklaminiai pavyzdžiai	Art. Nr.		Pak. 1	€/vnt.
Balta blizganti	—	9242035	**Išparduodama**	1 vnt.	**659,72**
Balta matinė	—	9242038	**Išparduodama**	1 vnt.	**659,72**
Nerūdijantis plienas, matinis	—	9242033	**Išparduodama**	1 vnt.	**621,81**
Nerūdijantis plienas, matinis (atsparus pirštų antspaudams)	Taip	9242039	**Išparduodama**	1 vnt.	**685,62**
Chromuota, blizganti	—	9242034	**Išparduodama**	1 vnt.	**659,72**
Juoda matinė	—	9242044	**Išparduodama**	1 vnt.	**659,93**

Informacija apie reklaminius gaminius pateikiama skyriuje Reklaminiai pavyzdžiai.

TECEfilo plastikinė pisuaro vandens nuleidimo plokštelė, 230 V

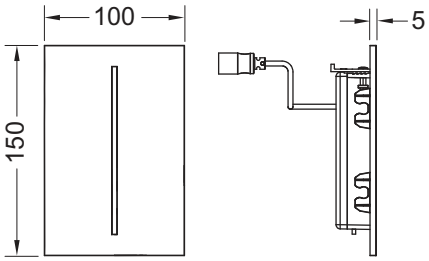

Visiškai sukomplektuota elektroninė vandens nuleidimo plokštelė su IR jutikliu, skirta U 2 TECE pisuaro vožtuvui;
minimalus vandens slėgis 0.5 bar;
programuojama: nuleidimo laiko, vandens kiekio sumažinimo, pisuarų su dangčiu, valymo, pirminio ir higieninio nuleidimo funkcijos.

Komplekte:
- Magnetinis vožtuvas su filtru
- Ypač plona prisukama plokštelė su IR jutikliu
- Montavimo šablonas
- Programavimo raktas

Galima montuoti lygiai su siena, tam naudojamas TECEfilo rėmelis integruotam montavimui.
Matmenys (plotis x aukštis x storis): 100 x 150 x 5 mm

TECEfilo rėmelio integruotam montavimui pakuotėje nėra.

Spalva	Reklaminiai pavyzdžiai	Art. Nr.		Pak. 1	Pak. 2	€/vnt.
Balta	Taip	9242050	**Išparduodama**	1 vnt.	10 vnt.	**330,79**
Chromuota, blizganti	Taip	9242054	**Išparduodama**	1 vnt.	10 vnt.	**376,41**

Informacija apie reklaminius gaminius pateikiama skyriuje Reklaminiai pavyzdžiai.

TECEfilo plastikinė pisuaro vandens nuleidimo plokštelė, 7.2 V

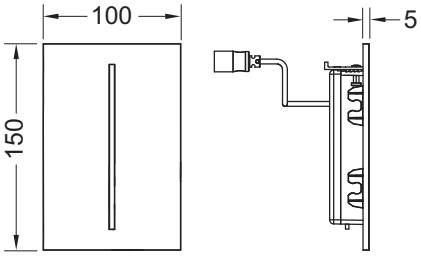

Visiškai sukomplektuota elektroninė vandens nuleidimo plokštelė su IR jutikliu, skirta U 2 TECE pisuaro vožtuvui;
minimalus vandens slėgis 0.5 bar;
programuojama: nuleidimo laiko, vandens kiekio sumažinimo, pisuarų su dangčiu, valymo, pirminio ir higieninio nuleidimo funkcijos.

Komplekte:
- Magnetinis vožtuvas su filtru
- Ypač plona prisukama plokštelė su IR jutikliu
- Montavimo šablonas
- Programavimo raktas
- 7.2 V DC elementas

Galima montuoti lygiai su siena, tam naudojamas TECEfilo rėmelis integruotam montavimui.
Matmenys (plotis x aukštis x storis): 100 x 150 x 5 mm

TECEfilo rėmelio integruotam montavimui pakuotėje nėra.

Spalva	Reklaminiai pavyzdžiai	Art. Nr.		Pak. 1	Pak. 2	€/vnt.
Balta	Taip	9242051	**Išparduodama**	1 vnt.	10 vnt.	**416,33**
Chromuota, blizganti	Taip	9242055	**Išparduodama**	1 vnt.	10 vnt.	**450,56**

Informacija apie reklaminius gaminius pateikiama skyriuje Reklaminiai pavyzdžiai.

TECEfilo rėmelis integruotam montavimui

Integruoto montavimo rėmelis, skirtas TECEfilo stiklinėms, TECEfilo plastikinėms ir TECEfilo-Velvet pisuarų plokštelėms, montuojamoms sausose konstrukcijose. Rėmelio gylis reguliuojamas nuo 5 iki 18 mm pagal sienos dangos storį (nuo 18 iki 33 mm su prailgintais varžtais – užsakymo Nr. 9820181). Komplekte yra specialus įrankis plokštelei iš rėmelio išimti.

Naudojama apdailos montavimo metu.

Perspėjimas:
Tinka tik sausos konstrukcijos sienoms. Plyteles pjaukite naudodami vandenį, taip gausite dailų nupjautos plytelės kraštą.

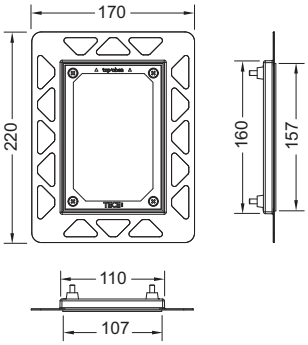

Spalva	Art. Nr.	Pak. 1	€/vnt.
Chromuota, blizganti	9242040	1 vnt.	**117,38**
Balta	9242041	1 vnt.	**78,26**
Juoda	9242042	1 vnt.	**78,26**

TECEsquare nerūdijančio plieno pisuaro vandens nuleidimo plokštelė su vožtuvu

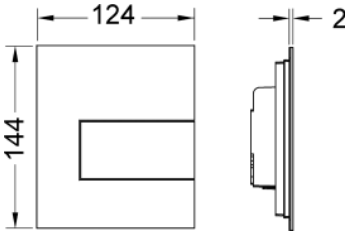

Visiškai sukomplektuota vandens nuleidimo plokštelė TECE pisuaro vožtuvui U 1;
Vandens vožtuvo kategorijos 1.5 ir 4 (EN 12541);
Reguliuojamas nuleidžiamo vandens kiekis 1, 2 arba 4 litrai;
Minimalus vandens slėgis 0.5 bar.

Komplekte:
- Mechaninis vandens nuleidimo vožtuvas
- Ypač plona metalinė plokštelė, storis 2 mm
- Nuleidimo strypas ir tvirtinimo elementai

Matmenys (plotis x aukštis x storis): 124 x 144 x 2 mm

Montavimui reikalingas atskirai užsakomas integruoto montavimo rėmelis (užsakymo Nr. 9242647)!

Spalva	Reklaminiai pavyzdžiai	Art. Nr.	Pak. 1	Pak. 2	€/vnt.
Nerūdijantis plienas, matinis (atsparus pirštų antspaudams)	Taip	9242810	1 vnt.	10 vnt.	**338,64**
Chromuota, blizganti	Taip	9242811	1 vnt.	10 vnt.	**338,64**
Balta blizganti	Taip	9242812	1 vnt.	10 vnt.	**338,64**
Juoda matinė	—	9242813	1 vnt.	10 vnt.	**393,37**
Balta matinė	—	9242814	1 vnt.	10 vnt.	**393,37**

Informacija apie reklaminius gaminius pateikiama skyriuje Reklaminiai pavyzdžiai.

TECEsquare stiklinė pisuaro vandens nuleidimo plokštelė su vožtuvu

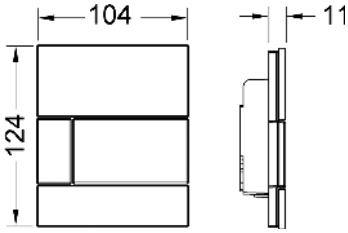

Visiškai sukomplektuota vandens nuleidimo plokštelė TECE pisuaro vožtuvui.
Vandens vožtuvo kategorijos 1.5 ir 4 (EN 12541).
Reguliuojamas nuleidžiamo vandens kiekis 1, 2 arba 4 litrai.
Minimalus vandens slėgis 0.5 bar.

Komplekte:
- Mechaninis vandens nuleidimo vožtuvas su purkštuko valymo adata
- Stiklinė plokštelė
- Nuleidimo strypas ir tvirtinimo elementai

Galima montuoti lygiai su siena, tam naudojamas pisuarų rėmelis integruotam montavimui.
Matmenys (plotis x aukštis x storis): 104 x 124 x 11 mm

Pisuarų vandens nuleidimo plokštelių rėmelio, skirto integruotam montavimui, pakuotėje nėra (užsakymo Nr. 9242647).

Spalva	Reklaminiai pavyzdžiai	Art. Nr.		Pak. 1	Pak. 2	€/vnt.
Blizgus baltas stiklas, mygtukas baltas blizgus	Taip	9242800		1 vnt.	15 vnt.	**204,24**
Blizgus baltas stiklas, mygtukas nerūdijančio plieno matinis (atsparus pirštų antspaudams)	—	9242801		1 vnt.	15 vnt.	**245,44**
Blizgus baltas stiklas, mygtukas chromuotas, blizgus	Taip	9242802		1 vnt.	15 vnt.	**224,84**
Blizgus žalsvos (mėtos) spalvos stiklas, mygtukas baltas blizgus	—	9242803	**Išparduodama**	1 vnt.	15 vnt.	**204,24**
Blizgus žalsvos (mėtos) spalvos stiklas, mygtukas nerūdijančio plieno matinis (atsparus pirštų antspaudams)	—	9242804	**Išparduodama**	1 vnt.	15 vnt.	**245,44**
Blizgus žalsvos (mėtos) spalvos stiklas, mygtukas chromuotas, blizgus	—	9242805	**Išparduodama**	1 vnt.	15 vnt.	**224,84**
Blizgus juodas stiklas, mygtukas nerūdijančio plieno matinis (atsparus pirštų antspaudams)	Taip	9242806		1 vnt.	15 vnt.	**245,44**
Blizgus juodas stiklas, mygtukas chromuotas, blizgus	—	9242807		1 vnt.	15 vnt.	**224,84**
Blizgus juodas stiklas, mygtukas paauksuotas	—	9242808	**Išparduodama**	1 vnt.	15 vnt.	**409,68**
Blizgus juodas stiklas, mygtukas juodas blizgus	—	9242809		1 vnt.	15 vnt.	**224,84**

Informacija apie reklaminius gaminius pateikiama skyriuje Reklaminiai pavyzdžiai.

Pisuarų vandens nuleidimo plokštelės – TECEsquare

Integruoto montavimo rėmelis pisuarų vožtuvams

Integruoto montavimo rėmelis skirtas TECEnow/TECEloop/TECEsquare stiklinėms ir TECEsquare metalinėms pisuarų plokštelėms jas montuojant sausos konstrukcijos sienose. Rėmelio gylis reguliuojamas nuo 5-18 mm pagal sienos dangos storį (nuo 18-33 mm su prailgintais varžtais – užsakymo Nr. 9820181). Komplekte yra specialus įrankis plokštelei iš rėmelio išimti.

Naudojama apdailos montavimo metu.

Svarbu: tinka tik sausos konstrukcijos sienoms!

Plyteles pjaukite naudodami vandenį, taip gausite dailų nupjautos plytelės kraštą.

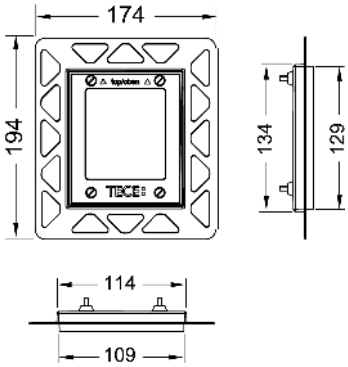

Spalva	Reklaminiai pavyzdžiai	Art. Nr.	Pak. 1	Pak. 2	€/vnt.
Balta	—	9242646	1 vnt.	40 vnt.	**43,69**
Juoda	—	9242647	1 vnt.	40 vnt.	**43,69**
Chromuota, blizganti	Taip	9242649	1 vnt.	40 vnt.	**82,62**
Padengta auksu	—	9242648	1 vnt.	40 vnt.	**358,47**

Informacija apie reklaminius gaminius pateikiama skyriuje Reklaminiai pavyzdžiai.

TECEloop stiklinė pisuaro vandens nuleidimo plokštelė su vožtuvu

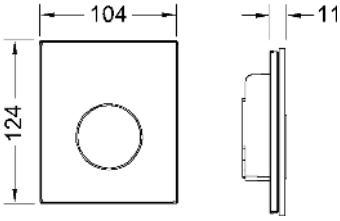

Visiškai sukomplektuota vandens nuleidimo plokštelė TECE pisuaro vožtuvui U 1;
Vandens vožtuvo kategorijos 1.5 ir 4 (EN 12541);
Reguliuojamas nuleidžiamo vandens kiekis 1, 2 arba 4 litrai;
Minimalus vandens slėgis 0.5 bar.

Komplekte:
- Mechaninis vandens nuleidimo vožtuvas
- Stiklinė plokštelė
- Nuleidimo strypas ir tvirtinimo elementai

Galima montuoti lygiai su siena, tam naudojamas pisuarų rėmelis integruotam montavimui.
Matmenys (plotis x aukštis x storis): 104 x 124 x 11 mm

Pisuarų vandens nuleidimo plokštelių rėmelio, skirto integruotam montavimui, pakuotėje nėra (užsakymo Nr 9242649).

Spalva	Reklaminiai pavyzdžiai	Art. Nr.		Pak. 1	Pak. 2	€/vnt.
Stiklas baltas, mygtukas baltas	Taip	9242650		1 vnt.	15 vnt.	**185,68**
Stiklas baltas, mygtukas chromuotas, matinis	Taip	9242659		1 vnt.	15 vnt.	**178,58**
Stiklas baltas, mygtukas chromuotas, blizgantis	Taip	9242660		1 vnt.	15 vnt.	**185,73**
Stiklas baltas, mygtukas nerūdijančio plieno spalvos (atsparus pirštų antspaudams)	—	9242661		1 vnt.	15 vnt.	**167,15**
Stiklas juodas, mygtukas baltas	Taip	9242654		1 vnt.	15 vnt.	**185,68**
Stiklas juodas, mygtukas chromuotas, matinis	Taip	9242655		1 vnt.	15 vnt.	**185,68**
Stiklas juodas, mygtukas chromuotas, blizgantis	Taip	9242656		1 vnt.	15 vnt.	**185,68**
Stiklas juodas, mygtukas nerūdijančio plieno spalvos (atsparus pirštų antspaudams)	—	9242663		1 vnt.	15 vnt.	**167,15**
Stiklas juodas, mygtukas juodas	Taip	9242657		1 vnt.	15 vnt.	**185,68**
Stiklas juodas, mygtukas paauksuotas	Taip	9242658	**Išparduodama**	1 vnt.	15 vnt.	**355,89**

Informacija apie reklaminius gaminius pateikiama skyriuje Reklaminiai pavyzdžiai.

TECEloop plastikinė pisuaro vandens nuleidimo plokštelė su vožtuvu

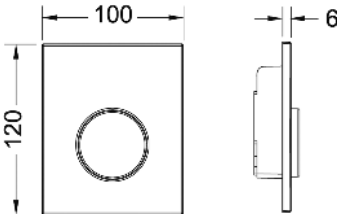

Visiškai sukomplektuota vandens nuleidimo plokštelė TECE pisuaro vožtuvui U 1;
Vandens vožtuvo kategorijos 1.5 ir 4 (EN 12541);
Reguliuojamas nuleidžiamo vandens kiekis 1, 2 arba 4 litrai;
Minimalus vandens slėgis 0.5 bar.

Komplekte:
- Mechaninis vandens nuleidimo vožtuvas
- Ypač plona plastikinė plokštelė
- Nuleidimo strypas ir tvirtinimo elementai

Matmenys (plotis x aukštis x storis): 100 x 120 x 6 mm

Spalva	Reklaminiai pavyzdžiai	Art. Nr.	Pak. 1	Pak. 2	€/vnt.
Balta	Taip	9242600	1 vnt.	15 vnt.	**96,81**
Batlas, mygtukas chromuotas, blizgantis	Taip	9242627	1 vnt.	15 vnt.	**115,91**
Chromuota, matinė	Taip	9242625	1 vnt.	15 vnt.	**115,90**
Chromuota, blizganti	Taip	9242626	1 vnt.	15 vnt.	**115,90**

Informacija apie reklaminius gaminius pateikiama skyriuje Reklaminiai pavyzdžiai.

Pisuarų vandens nuleidimo plokštelės – TECEloop

Integruoto montavimo rėmelis pisuarų vožtuvams

Integruoto montavimo rėmelis skirtas TECEnow/TECEloop/TECEsquare stiklinėms ir TECEsquare metalinėms pisuarų plokštelėms jas montuojant sausos konstrukcijos sienose. Rėmelio gylis reguliuojamas nuo 5-18 mm pagal sienos dangos storį (nuo 18-33 mm su prailgintais varžtais – užsakymo Nr. 9820181). Komplekte yra specialus įrankis plokštelei iš rėmelio išimti.

Naudojama apdailos montavimo metu.

Svarbu: tinka tik sausos konstrukcijos sienoms!

Plyteles pjaukite naudodami vandenį, taip gausite dailų nupjautos plytelės kraštą.

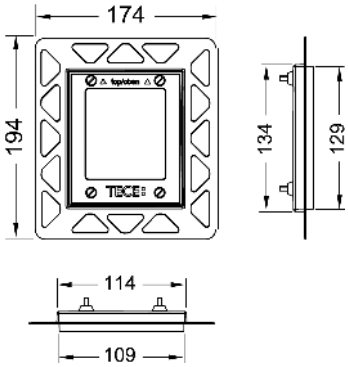

Spalva	Reklaminiai pavyzdžiai	Art. Nr.	Pak. 1	Pak. 2	€/vnt.
Balta	—	9242646	1 vnt.	40 vnt.	**43,69**
Juoda	—	9242647	1 vnt.	40 vnt.	**43,69**
Chromuota, blizganti	Taip	9242649	1 vnt.	40 vnt.	**82,62**
Padengta auksu	—	9242648	1 vnt.	40 vnt.	**358,47**

Informacija apie reklaminius gaminius pateikiama skyriuje Reklaminiai pavyzdžiai.

TECEsolid nerūdijančio plieno pisuaro vandens nuleidimo plokštelė su vožtuvu

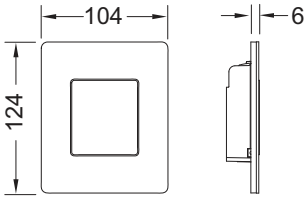

Visiškai sukomplektuota vandens nuleidimo plokštelė TECE pisuaro vožtuvui U 1;
Vandens vožtuvo kategorijos 1.5 ir 4 (EN 12541);
Reguliuojamas nuleidžiamo vandens kiekis 1, 2 arba 4 litrai;
Minimalus vandens slėgis 0.5 bar;
Plokštelė gali būti papildomai tvirtinama su paslėptais varžtais.

Komplekte:
- Mechaninis vandens nuleidimo vožtuvas
- Plona metalinė plokštelė, storis 6 mm
- Nuleidimo strypas ir tvirtinimo elementai

Matmenys (plotis x aukštis x storis): 104 x 124 x 6 mm

Spalva	Reklaminiai pavyzdžiai	Art. Nr.	Pak. 1	Pak. 2	€/vnt.
Balta blizganti	—	9242432	1 vnt.	15 vnt.	**182,75**
Balta matinė	—	9242433	1 vnt.	15 vnt.	**182,75**
Nerūdijantis plienas, matinis	—	9242430	1 vnt.	15 vnt.	**163,69**
Nerūdijantis plienas, matinis (atsparus pirštų antspaudams)	Taip	9242434	1 vnt.	15 vnt.	**227,09**
Chromuota, blizganti	—	9242431	1 vnt.	15 vnt.	**182,75**
Juoda matinė	—	9242435	1 vnt.	15 vnt.	**182,75**

Informacija apie reklaminius gaminius pateikiama skyriuje Reklaminiai pavyzdžiai.

TECEsolid papildomi tvirtinimo varžtai

Paslėpti varžtai papildomam antivandaliniam tvirtinimui, komplekte atsuktuvas ir du tvirtinimo varžtai.

Art. Nr.	Pak. 1	€/vnt.
9240442	1 vnt.	**12,22**

Pisuarų vandens nuleidimo plokštelės – TECEplanus

TECEplanus pisuaro vandens nuleidimo plokštelė su vožtuvu

Visiškai sukomplektuota vandens nuleidimo plokštelė TECE pisuaro vožtuvui U 1;
Vandens vožtuvo kategorijos 1.5 ir 4 (EN 12541);
Reguliuojamas nuleidžiamo vandens kiekis 1, 2 arba 4 litrai;
Minimalus vandens slėgis 0.5 bar.

Komplekte:
- Mechaninis vandens nuleidimo vožtuvas
- Prisukama nerūdijančio plieno plokštelė
- Nuleidimo strypas ir tvirtinimo elementai

Matmenys (plotis x aukštis x storis): 100 x 120 x 12 mm

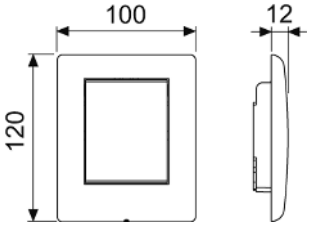

Spalva	Reklaminiai pavyzdžiai	Art. Nr.	Pak. 1	Pak. 2	€/vnt.
Balta, matinė	Taip	9242312	1 vnt.	15 vnt.	**140,07**
Balta blizganti	Taip	9242314	1 vnt.	15 vnt.	**143,21**
Nerūdijantis plienas, matinis	Taip	9242310	1 vnt.	15 vnt.	**132,47**
Chromuota, blizganti	Taip	9242311	1 vnt.	15 vnt.	**140,07**

Informacija apie reklaminius gaminius pateikiama skyriuje Reklaminiai pavyzdžiai.

TECEplanus pisuarų elektronika, 6 V

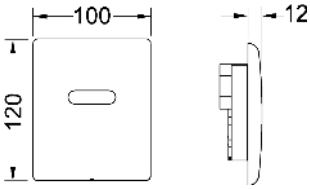

Visiškai sukomplektuota elektroninė vandens nuleidimo plokštelė su IR jutikliu, skirta U 1 TECE pisuaro vožtuvui;
Minimalus vandens slėgis 0.5 bar;
Programuojama: nuleidimo laiko, vandens kiekio sumažinimo, valymo, pirminio ir higieninio nuleidimo funkcijos.

Komplekte:
- Magnetinis vožtuvas su filtru
- 6 V (2CR5) elementas
- Prisukama metalinė plokštelė su IR jutikliu
- Montavimo šablonas
- Programavimo raktas

Matmenys (plotis x aukštis x storis): 100 x 120 x 12 mm

Spalva	Reklaminiai pavyzdžiai	Art. Nr.	Pak. 1	Pak. 2	€/vnt.
Balta, matinė	Taip	9242354	1 vnt.	10 vnt.	**407,25**
Nerūdijantis plienas, matinis	Taip	9242350	1 vnt.	10 vnt.	**391,71**
Chromuota, blizganti	Taip	9242351	1 vnt.	10 vnt.	**391,71**
Balta blizganti	—	9242356	1 vnt.	10 vnt.	**407,25**

Informacija apie reklaminius gaminius pateikiama skyriuje Reklaminiai pavyzdžiai.

TECEplanus pisuarų elektronika, 12 V maitinimo tinklas

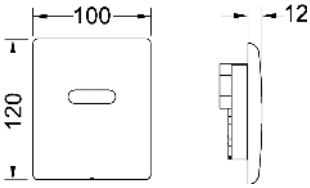

Visiškai sukomplektuota elektroninė vandens nuleidimo plokštelė su IR jutikliu.
Skirta TECE pisuaro vožtuvui.
Minimalus vandens slėgis 0.5 bar.
Programuojama: nuleidimo laiko, vandens kiekio sumažinimo, valymo, pirminio ir higieninio nuleidimo funkcijos.

Komplekte:
- Solenoidinis vožtuvas su grubaus valymo filtru
- Prisukama metalinė plokštelė su IR jutikliu
- Tvirtinimo elementai
- Programavimo raktas
- Maitinimas 230/12 V (transformatoriaus pakuotėje nėra)

Matmenys (plotis x aukštis x storis): 100 x 120 x 12 mm

Papildomai reikia užsakyti:
- TECEplanus 230/12 V transformatorių – užsakymo Nr. 9810003
- TECEplanus 12 V prijungim laidą – užsakymo Nr. 9810004

Spalva	Reklaminiai pavyzdžiai	Art. Nr.	Pak. 1	Pak. 2	€/vnt.
Balta, matinė	Taip	9242355	1 vnt.	10 vnt.	**407,25**
Nerūdijantis plienas, matinis	Taip	9242352	1 vnt.	10 vnt.	**379,86**
Chromuota, blizganti	Taip	9242353	1 vnt.	10 vnt.	**379,86**
Balta blizganti	—	9242357	1 vnt.	10 vnt.	**407,25**

Informacija apie reklaminius gaminius pateikiama skyriuje Reklaminiai pavyzdžiai.

TECEplanus transformatorius 230/12 V maitinimui, skirta WC/pisuarams

Tinka montuoti potinkinėse dėžutėse (ø 60 mm), galima prijungti iki 5 pisuaro ventilių arba 1 unitazo ventilį.
Elektros prijungimas: 230 V
Išėjimas: 12 V DC

Art. Nr.	Pak. 1	€/vnt.
9810003	1 vnt.	**71,20**

TECEplanus 12 V elektronikos prijungimo laidas WC/pisuarams

Dviejų gyslų laidas, ilgis 10 m.

Art. Nr.	Pak. 1	€/vnt.
9810004	1 vnt.	**20,32**

TECEnow pisuarų vandens nuleidimo plokštelė su vožtuvu

Visiškai sukomplektuota vandens nuleidimo plokštelė TECE pisuaro vožtuvui U 1;
Vandens vožtuvo kategorijos 1.5 ir 4 (EN 12541);
Reguliuojamas nuleidžiamo vandens kiekis 1, 2 arba 4 litrai;
Minimalus vandens slėgis 0.5 bar.

Komplekte:
- Mechaninis vandens nuleidimo vožtuvas
- Ypač plona plastikinė plokštelė, storis 5 mm
- Nuleidimo strypas ir tvirtinimo elementai

Galima montuoti lygiai su siena, tam naudojamas pisuarų rėmelis integruotam montavimui.
Matmenys (plotis x aukštis x storis): 104 x 124 x 5 mm

Pisuarų vandens nuleidimo plokštelių rėmelio, skirto integruotam montavimui, pakuotėje nėra (užsakymo Nr. 9242649).

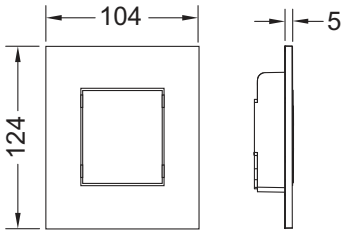

Spalva	Reklaminiai pavyzdžiai	Art. Nr.	Pak. 1	Pak. 2	€/vnt.
Balta	Taip	9242400	1 vnt.	15 vnt.	**104,48**
Balta, antibakterinė	—	9242405	1 vnt.	15 vnt.	**114,86**
Chromuota, blizganti	Taip	9242401	1 vnt.	15 vnt.	**130,33**
Chromuota, matinė	Taip	9242402	1 vnt.	15 vnt.	**130,33**
Juoda	—	9242403	1 vnt.	15 vnt.	**130,33**
Juoda matinė	—	9242406	1 vnt.	15 vnt.	**146,39**
Balta matinė	—	9242407	1 vnt.	15 vnt.	**146,39**

Informacija apie reklaminius gaminius pateikiama skyriuje Reklaminiai pavyzdžiai.

Integruoto montavimo rėmelis pisuarų vožtuvams

Integruoto montavimo rėmelis skirtas TECEnow/TECEloop/TECEsquare stiklinėms ir TECEsquare metalinėms pisuarų plokštelėms jas montuojant sausos konstrukcijos sienose. Rėmelio gylis reguliuojamas nuo 5-18 mm pagal sienos dangos storį (nuo 18-33 mm su prailgintais varžtais – užsakymo Nr. 9820181). Komplekte yra specialus įrankis plokštelei iš rėmelio išimti.

Naudojama apdailos montavimo metu.

Svarbu: tinka tik sausos konstrukcijos sienoms!

Plyteles pjaukite naudodami vandenį, taip gausite dailų nupjautos plytelės kraštą.

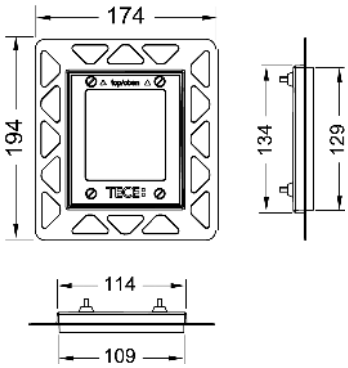

Spalva	Reklaminiai pavyzdžiai	Art. Nr.	Pak. 1	Pak. 2	€/vnt.
Balta	—	9242646	1 vnt.	40 vnt.	**43,69**
Juoda	—	9242647	1 vnt.	40 vnt.	**43,69**
Chromuota, blizganti	Taip	9242649	1 vnt.	40 vnt.	**82,62**
Padengta auksu	—	9242648	1 vnt.	40 vnt.	**358,47**

Informacija apie reklaminius gaminius pateikiama skyriuje Reklaminiai pavyzdžiai.

Pisuarų vandens nuleidimo plokštelės – TECEambia

TECEambia pisuarų vandens nuleidimo plokštelė su vožtuvu

Visiškai sukomplektuota vandens nuleidimo plokštelė TECE pisuaro vožtuvui U 1;
Vandens vožtuvo kategorijos 1.5 ir 4 (EN 12541);
Reguliuojamas nuleidžiamo vandens kiekis 1.2 arba 4 litrai;
Minimalus vandens slėgis 0.5 bar.

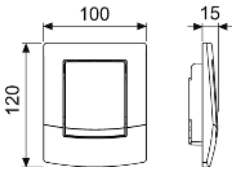

Komplekte:
- Mechaninis vandens nuleidimo vožtuvas
- Prisukama plastikinė plokštelė
- Nuleidimo strypas ir tvirtinimo elementai

Matmenys (plotis x aukštis x storis): 100 x 120 x 15 mm

Spalva	Reklaminiai pavyzdžiai	Art. Nr.		Pak. 1	Pak. 2	€/vnt.
Balta	Taip	9242100	**Išparduodama**	1 vnt.	15 vnt.	**93,52**
Balta, antibakterinė	Taip	9242140	**Išparduodama**	1 vnt.	15 vnt.	**105,87**
Chromuota, blizganti	—	9242126	**Išparduodama**	1 vnt.	15 vnt.	**111,57**

Informacija apie reklaminius gaminius pateikiama skyriuje Reklaminiai pavyzdžiai.

TECE pisuarų vandens nuleidimo plokštelės pailginti tvirtinimo varžtai

Varžtai skirti prailginti tvirtinimo strypus daugiausia iki 13 cm. Tinka U 1 nuleidimo vožtuvui.

Art. Nr.	Pak. 1	€/vnt.
9820095	1 vnt.	**32,30**

Pisuarų vandens nuleidimo plokštelės – Atsarginės dalys

TECEfilo vožtuvas 7.2 V

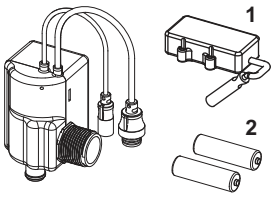

Nr.	Art. Nr.	Aprašymas		Pak. 1	€/vnt.
1	9820546	Elementų laikiklis		1 vnt.	**22,26**
2	9820545	Elementai (2 x R6 - AA (3.6 V))		1 vnt.	**27,06**

TECEfilo nerūdijančio plieno pisuaro vandens nuleidimo plokštelė
TECEfilo stiklinė pisuaro vandens nuleidimo plokštelė

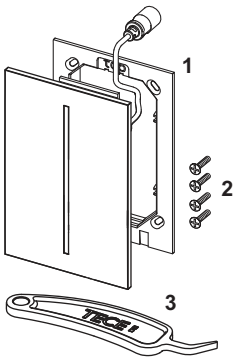

Nr.	Art. Nr.	Aprašymas		Pak. 1	€/vnt.
1	9820645	TECEfilo tvirtinimo rėmelis skirtas metalinėms ir stiklinėms plokštelėms	**Nauja**	1 vnt.	**16,70**
2	9820554	Tvirtinimo varžtai		1 vnt.	**12,74**
3	9820390	Išmontavimo ir programavimo įrankis		1 vnt.	**11,74**

TECEfilo-Velvet pisuaro vandens nuleidimo plokštelė

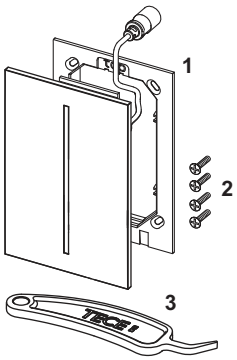

Nr.	Art. Nr.	Aprašymas		Pak. 1	€/vnt.
1	9820646	TECEfilo plastikinis montavimo rėmelis	**Nauja**	1 vnt.	**16,70**
2	9820554	Tvirtinimo varžtai		1 vnt.	**12,74**
3	9820390	Išmontavimo ir programavimo įrankis		1 vnt.	**11,74**

TECEfilo-Solid nerūdijančio plieno pisuaro vandens nuleidimo plokštelė

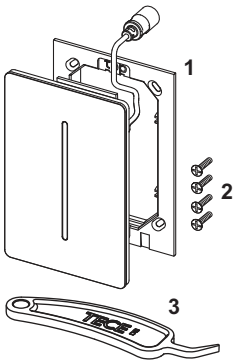

Nr.	Art. Nr.	Aprašymas		Pak. 1	€/vnt.
1	9820647	TECEfilo-Solid plokštelės tvirtinimo rėmelis, pilkas	**Nauja**	1 vnt.	**16,70**
	9820648	TECEfilo-Solid plokštelės tvirtinimo rėmelis, juodas	**Nauja**	1 vnt.	**16,70**
	9820649	TECEfilo-Solid plokštelės tvirtinimo rėmelis, baltas	**Nauja**	1 vnt.	**16,70**
2	9820554	Tvirtinimo varžtai		1 vnt.	**12,74**
3	9820390	Išmontavimo ir programavimo įrankis		1 vnt.	**11,74**

TECEfilo plastikinė pisuaro vandens nuleidimo plokštelė

Nr.	Art. Nr.	Aprašymas		Pak. 1	€/vnt.
1	9820646	TECEfilo plastikinis montavimo rėmelis	**Nauja**	1 vnt.	**16,70**
2	9820554	Tvirtinimo varžtai		1 vnt.	**12,74**
3	9820390	Išmontavimo ir programavimo įrankis		1 vnt.	**11,74**

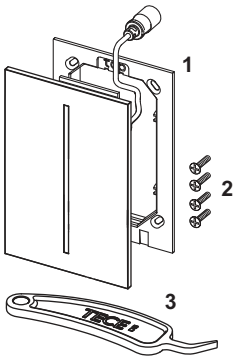

TECEfilo nerūdijančio plieno pisuaro vandens nuleidimo plokštelė, 230 V

Nr.	Art. Nr.	Aprašymas		Pak. 1	€/vnt.
1	9820538	Plokštelė, nerūdijančio plieno	**Išparduodama**	1 vnt.	**304,90**
2	9820533	Vožtuvas 230 V	**Išparduodama**	1 vnt.	**112,19**
3	9820554	Tvirtinimo varžtai		1 vnt.	**12,74**
4	9820390	Išmontavimo ir programavimo įrankis		1 vnt.	**11,74**

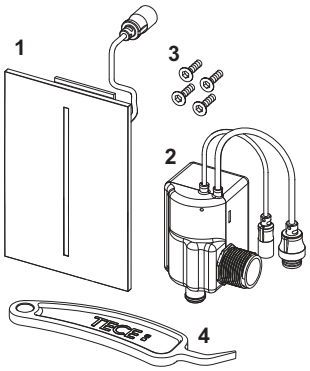

TECEfilo nerūdijančio plieno pisuaro vandens nuleidimo plokštelė, 7.2 V

Nr.	Art. Nr.	Aprašymas		Pak. 1	€/vnt.
1	9820538	Plokštelė, nerūdijančio plieno	**Išparduodama**	1 vnt.	**304,90**
2	9820540	Vožtuvas 7.2 V	**Išparduodama**	1 vnt.	**140,61**
3	9820554	Tvirtinimo varžtai		1 vnt.	**12,74**
4	9820546	Elementų laikiklis		1 vnt.	**22,26**
5	9820545	Elementai (2 x R6 - AA (3.6 V))		1 vnt.	**27,06**
6	9820390	Išmontavimo ir programavimo įrankis		1 vnt.	**11,74**

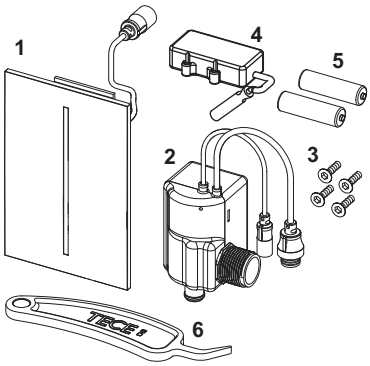

TECEfilo stiklinė pisuaro vandens nuleidimo plokštelė, 230 V

Nr.	Art. Nr.	Aprašymas		Pak. 1	€/vnt.
1	9820537	Stiklinė plokštelė, balta	**Išparduodama**	1 vnt.	**329,90**
	9820550	Stiklinė plokštelė, juoda	**Išparduodama**	1 vnt.	**407,53**
2	9820533	Vožtuvas 230 V	**Išparduodama**	1 vnt.	**112,19**
3	9820554	Tvirtinimo varžtai		1 vnt.	**12,74**
4	9820390	Išmontavimo ir programavimo įrankis		1 vnt.	**11,74**

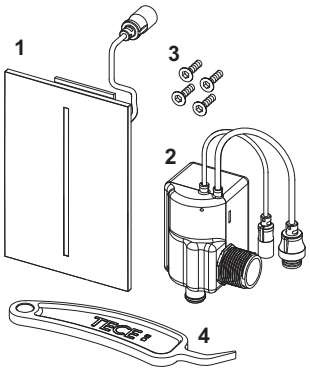

Pisuarų vandens nuleidimo plokštelės – Atsarginės dalys

TECEfilo stiklinė pisuaro vandens nuleidimo plokštelė, 7.2 V

Nr.	Art. Nr.	Aprašymas		Pak. 1	€/vnt.
1	9820537	Stiklinė plokštelė, balta	**Išparduodama**	1 vnt.	**329,90**
	9820550	Stiklinė plokštelė, juoda	**Išparduodama**	1 vnt.	**407,53**
2	9820540	Vožtuvas 7.2 V	**Išparduodama**	1 vnt.	**140,61**
3	9820554	Tvirtinimo varžtai		1 vnt.	**12,74**
4	9820546	Elementų laikiklis		1 vnt.	**22,26**
5	9820545	Elementai (2 x R6 - AA (3.6 V))		1 vnt.	**27,06**
6	9820390	Išmontavimo ir programavimo įrankis		1 vnt.	**11,74**

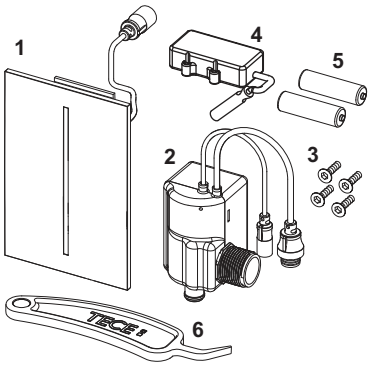

TECEfilo-Velvet pisuaro vandens nuleidimo plokštelė, 230 V

Nr.	Art. Nr.	Aprašymas		Pak. 1	€/vnt.
1	9820533	Vožtuvas 230 V	**Išparduodama**	1 vnt.	**112,19**
2	9820554	Tvirtinimo varžtai		1 vnt.	**12,74**
3	9820390	Išmontavimo ir programavimo įrankis		1 vnt.	**11,74**

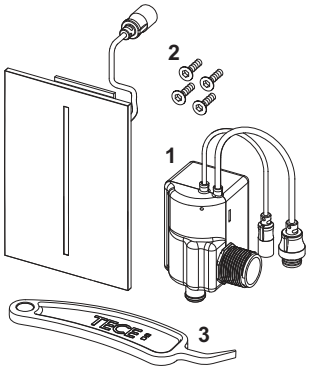

TECEfilo-Velvet pisuaro vandens nuleidimo plokštelė, 7.2 V

Nr.	Art. Nr.	Aprašymas		Pak. 1	€/vnt.
1	9820540	Vožtuvas 7.2 V	**Išparduodama**	1 vnt.	**140,61**
2	9820554	Tvirtinimo varžtai		1 vnt.	**12,74**
3	9820546	Elementų laikiklis		1 vnt.	**22,26**
4	9820545	Elementai (2 x R6 - AA (3.6 V))		1 vnt.	**27,06**
5	9820390	Išmontavimo ir programavimo įrankis		1 vnt.	**11,74**

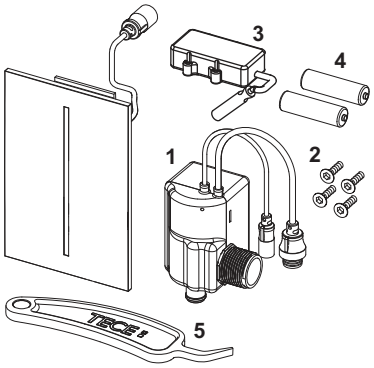

TECEfilo-Solid nerūdijančio plieno pisuaro vandens nuleidimo plokštelė, 230 V

Nr.	Art. Nr.	Aprašymas		Pak. 1	€/vnt.
1	9820436	Plokštelė, nerūdijantis plienas, matinis	**Išparduodama**	1 vnt.	**346,44**
	9820433	Plokštelė, chromuota blizganti	**Išparduodama**	1 vnt.	**373,06**
	9820434	Plokštelė, balta blizganti	**Išparduodama**	1 vnt.	**373,06**
	9820435	Plokštelė, balta matinė	**Išparduodama**	1 vnt.	**373,06**
	9820427	Plokštelė, nerūdijantis plienas, matinis su danga atsparia pirštų antspaudams	**Išparduodama**	1 vnt.	**373,06**
2	9820533	Vožtuvas 230 V	**Išparduodama**	1 vnt.	**112,19**
3	9820554	Tvirtinimo varžtai		1 vnt.	**12,74**
4	9820390	Išmontavimo ir programavimo įrankis		1 vnt.	**11,74**

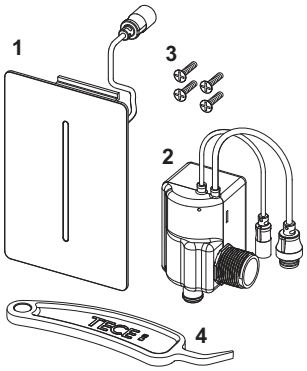

TECEfilo-Solid nerūdijančio plieno pisuaro vandens nuleidimo plokštelė, 7.2 V

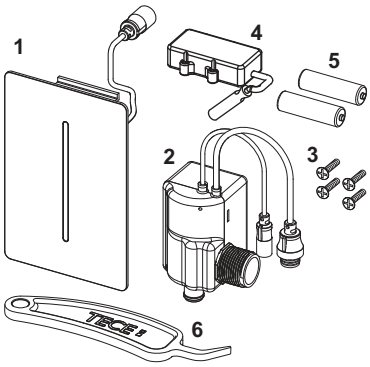

Nr.	Art. Nr.	Aprašymas		Pak. 1	€/vnt.
1	9820436	Plokštelė, nerūdijantis plienas, matinis	**Išparduodama**	1 vnt.	**346,44**
	9820433	Plokštelė, chromuota blizganti	**Išparduodama**	1 vnt.	**373,06**
	9820434	Plokštelė, balta blizganti	**Išparduodama**	1 vnt.	**373,06**
	9820435	Plokštelė, balta matinė	**Išparduodama**	1 vnt.	**373,06**
	9820427	Plokštelė, nerūdijantis plienas, matinis su danga atsparia pirštų antspaudams	**Išparduodama**	1 vnt.	**373,06**
2	9820540	Vožtuvas 7.2 V	**Išparduodama**	1 vnt.	**140,61**
3	9820554	Tvirtinimo varžtai		1 vnt.	**12,74**
4	9820546	Elementų laikiklis		1 vnt.	**22,26**
5	9820545	Elementai (2 x R6 - AA (3.6 V))		1 vnt.	**27,06**
6	9820390	Išmontavimo ir programavimo įrankis		1 vnt.	**11,74**

TECEfilo plastikinė pisuaro vandens nuleidimo plokštelė, 230 V

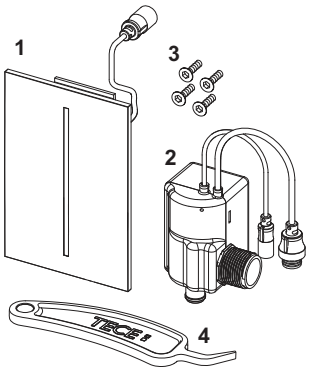

Nr.	Art. Nr.	Aprašymas		Pak. 1	€/vnt.
1	9820534	Plastikinė plokštelė, balta	**Išparduodama**	1 vnt.	**234,86**
	9820535	Plastikinė plokštelė, chromuota blizganti	**Išparduodama**	1 vnt.	**242,86**
2	9820533	Vožtuvas 230 V	**Išparduodama**	1 vnt.	**112,19**
3	9820554	Tvirtinimo varžtai		1 vnt.	**12,74**
4	9820390	Išmontavimo ir programavimo įrankis		1 vnt.	**11,74**

TECEfilo plastikinė pisuaro vandens nuleidimo plokštelė, 7.2 V

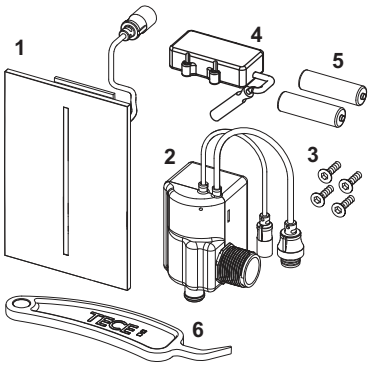

Nr.	Art. Nr.	Aprašymas		Pak. 1	€/vnt.
1	9820534	Plastikinė plokštelė, balta	**Išparduodama**	1 vnt.	**234,86**
	9820535	Plastikinė plokštelė, chromuota blizganti	**Išparduodama**	1 vnt.	**242,86**
2	9820540	Vožtuvas 7.2 V	**Išparduodama**	1 vnt.	**140,61**
3	9820554	Tvirtinimo varžtai		1 vnt.	**12,74**
4	9820546	Elementų laikiklis		1 vnt.	**22,26**
5	9820545	Elementai (2 x R6 - AA (3.6 V))		1 vnt.	**27,06**
6	9820390	Išmontavimo ir programavimo įrankis		1 vnt.	**11,74**

TECEsquare nerūdijančio plieno pisuaro vandens nuleidimo plokštelė su vožtuvu
TECEsquare stiklinė pisuaro vandens nuleidimo plokštelė su vožtuvu

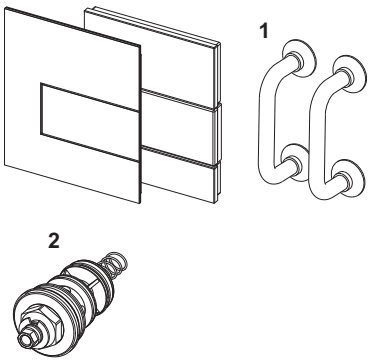

Nr.	Art. Nr.	Aprašymas	Pak. 1	€/vnt.
1	9820180	Plokštelės nuėmimo rankenos	1 vnt.	**11,58**
2	9820031	Vandens nuleidimo vožtuvas U 1	1 vnt.	**46,51**

Pisuarų vandens nuleidimo plokštelės – Atsarginės dalys

Integruoto montavimo rėmelis pisuarų vožtuvams

Nr.	Art. Nr.	Aprašymas	Pak. 1	€/vnt.
1	9820197	Integruoto montavimo rėmelis, skirtas pisuarų vandens nuleidimo plokštelėms	1 vnt.	**4,02**
2	9820180	Plokštelės nuėmimo rankenos	1 vnt.	**11,58**

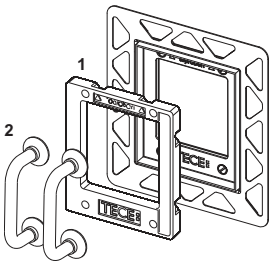

TECEloop stiklinė pisuaro vandens nuleidimo plokštelė su vožtuvu

Nr.	Art. Nr.	Aprašymas	Pak. 1	€/vnt.
1	9820180	Plokštelės nuėmimo rankenos	1 vnt.	**11,58**
2	9820031	Vandens nuleidimo vožtuvas U 1	1 vnt.	**46,51**

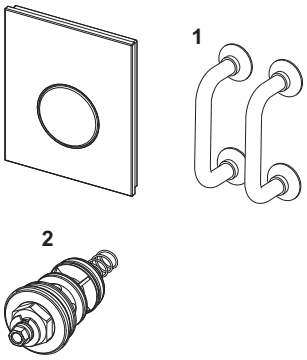

TECEloop plastikinė pisuaro vandens nuleidimo plokštelė su vožtuvu

Nr.	Art. Nr.	Aprašymas	Pak. 1	€/vnt.
1	9820031	Vandens nuleidimo vožtuvas U 1	1 vnt.	**46,51**

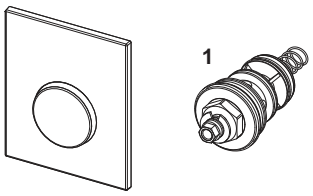

TECEsolid nerūdijančio plieno pisuaro vandens nuleidimo plokštelė su vožtuvu

Nr.	Art. Nr.	Aprašymas	Pak. 1	€/vnt.
1	9820031	Vandens nuleidimo vožtuvas U 1	1 vnt.	**46,51**

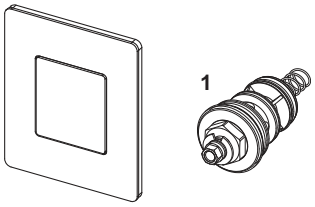

TECEplanus pisuaro vandens nuleidimo plokštelė su vožtuvu

Nr.	Art. Nr.	Aprašymas	Pak. 1	€/vnt.
1	9820083	Matinio nerūdijančio plieno vandens nuleidimo plokštelė	1 vnt.	**88,06**
	9820084	Plokštelė, chromuota blizgi	1 vnt.	**88,06**
	9820082	Balta matinė plokštelė	1 vnt.	**88,06**
2	9820097	Tvirtinimo varžtas	1 vnt.	**2,72**
3	9820091	Šešiakampis atsuktuvas	1 vnt.	**4,37**
4	9820020	Mygtukų spyruoklės (2 vnt.)	1 vnt.	**3,55**
5	9820024	Guminiai amortizatoriai (2 vnt.)	1 vnt.	**2,95**
6	9820031	Vandens nuleidimo vožtuvas U 1	1 vnt.	**46,51**

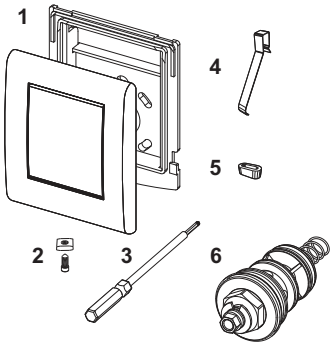

TECEplanus pisuarų elektronika, 6 V

Nr.	Art. Nr.	Aprašymas	Pak. 1	€/vnt.
1	9820085	Plokštelė, nerūdijančio plieno, matinė	1 vnt.	66,31
	9820086	Plokštelė, chromuota blizgi	1 vnt.	21,71
	9820098	Plokštelė, balta, matinė	1 vnt.	68,89
2	9820097	Tvirtinimo varžtas	1 vnt.	2,72
3	9820091	Šešiakampis atsuktuvas	1 vnt.	4,37
4	9820092	6 V elementas 2CR5	1 vnt.	29,12
5	9820093	Elemento jungtis	1 vnt.	73,97
6	9820089	Elektroninis pisuaro vandens nuleidimo vožtuvas U 1	1 vnt.	124,38
7	9820087	Infraraudonųjų spindulių jutiklis 6 V	1 vnt.	310,28
8	9820090	Apsauginis tinklelis	1 vnt.	9,12
9	9820080	Programavimo raktas	1 vnt.	8,73

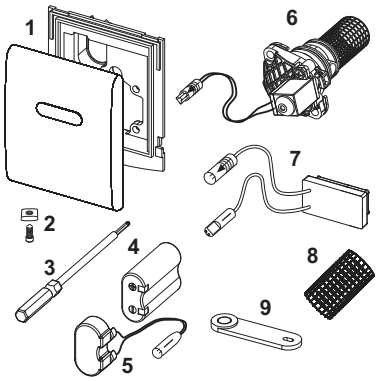

TECEplanus pisuarų elektronika, 12 V maitinimo tinklas

Nr.	Art. Nr.	Aprašymas	Pak. 1	€/vnt.
1	9820085	Plokštelė, nerūdijančio plieno, matinė	1 vnt.	66,31
	9820086	Plokštelė, chromuota blizgi	1 vnt.	21,71
	9820098	Plokštelė, balta, matinė	1 vnt.	68,89
2	9820097	Tvirtinimo varžtas	1 vnt.	2,72
3	9820091	Šešiakampis atsuktuvas	1 vnt.	4,37
4	9820094	Pajungimo laidas	1 vnt.	21,48
5	9820089	Elektroninis pisuaro vandens nuleidimo vožtuvas U 1	1 vnt.	124,38
6	9820088	Infraraudonųjų spindulių jutiklis 12 V	1 vnt.	316,49
7	9820090	Apsauginis tinklelis	1 vnt.	9,12
8	9820080	Programavimo raktas	1 vnt.	8,73

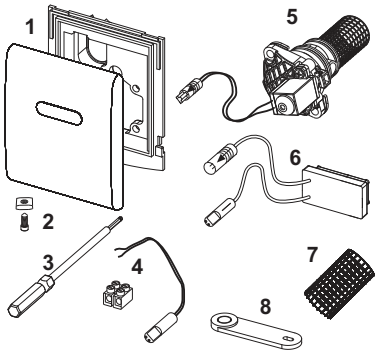

TECEnow pisuarų vandens nuleidimo plokštelė su vožtuvu

Nr.	Art. Nr.	Aprašymas	Pak. 1	€/vnt.
1	9820031	Vandens nuleidimo vožtuvas U 1	1 vnt.	46,51

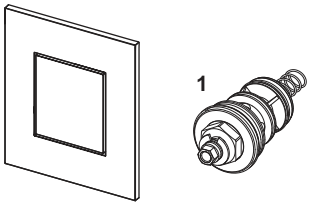

TECEambia pisuarų vandens nuleidimo plokštelė su vožtuvu

Nr.	Art. Nr.	Aprašymas		Pak. 1	€/vnt.
1	9820081	Plokštelė, balta	Išparduodama	1 vnt.	47,24
	9820129	Plokštelė, balta, su antibakterine danga	Išparduodama	1 vnt.	37,31
2	9820097	Tvirtinimo varžtas		1 vnt.	2,72
3	9820091	Šešiakampis atsuktuvas		1 vnt.	4,37
4	9820020	Mygtukų spyruoklės (2 vnt.)		1 vnt.	3,55
5	9820024	Guminiai amortizatoriai (2 vnt.)		1 vnt.	2,95
6	9820031	Vandens nuleidimo vožtuvas U 1		1 vnt.	46,51

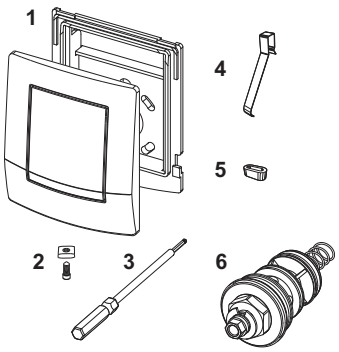

TECE

Potinkinės sistemos

POTINKINIAI MODULIAI

KAINYNAS 2023

	Puslapis
TECEprofil	119
TECEconstruct	171
TECEbox	181
TECEbase	207

Kainos nurodytos be PVM.

TECE

Potinkinės sistemos

TECEprofil SAUSOS KONSTRUKCIJOS SIENŲ MODULIAI

KAINYNAS 2023

	Puslapis
Unitazų moduliai su Uni vandens bakeliu	122
Unitazų moduliai su Octa II vandens bakeliu	134
Praustuvų moduliai	137
Pisuarų moduliai	139
Dušo moduliai	142
Bidė moduliai	143
Papildomos dalys	145
Atsarginės dalys	152

Galiojančias eksploatacinių savybių deklaracijas (DOP) galite rasti mūsų svetainėje **www.tece.lt**.

Pastabos:
Pak 1 = minimalus užsakymo kiekis; dėl techninių priežasčių kartais neįmanoma užsakyti mažesnio kiekio
Pak 2 = Modulių kiekis ant Euro paletės

Kainos nurodytos be PVM.

TECEprofil – Unitazų moduliai su Uni vandens bakeliu

TECEprofil unitazo modulis su Uni vandens bakeliu, montavimo aukštis 1120 mm

Unitazo modulis su "easy fit" vandens nuleidimo plokštelių tvirtinimo sistema. Skirtas tvirtinti prie TECEprofil profilinių vamzdžių, montuoti metalinėse ar medinėse karkasinėse sienose, prie sienos ar kampe; taip pat tinka montuoti atskirai.

Uni vandens bakelis, valdymas iš priekio:
- Iš smūgiams atsparaus plastiko pagamintas tvirtas bakelis, išbandyta pagal EN 14055
- Visiškai surinktas ir užsandarintas vandens bakelis.
- Vandens jungtis bakelio šone su 1/2" išoriniu sriegiu, galima naudoti ir greito jungimo jungtį.
- 10 litrų talpos vandens bakelis; iš anksto nustatytas 6 litrų standartinis vandens nuleidimo kiekis; galimybė bet kada nustatyti 4.5/7.5 ar 9 litrų nuleidžiamo vandens kiekį; dvigubo vandens nuleidimo sistemai skirtas sumažintas (3 litrai) nuleidžiamo vandens kiekis. Likusį vandenį galima iš karto panaudoti papildomam nuplovimui.
- Izoliacija, apsauganti nuo kondensato susidarymo
- Tinka TECE vandens nuleidimo plokštelėms ir rankenoms
- Priklausomai nuo vandens plokštelės gali būti nustatyta viengubo arba dvigubo vandens nuleidimo technologija
- "easy fit" vandens nuleidimo plokštelių tvirtinimo sistema
- Tyliai veikiantis hidraulinis pripildymo vožtuvas, pirma garso lygio grupė, pagal DIN 4109

Modulio rėmo sudėtis:
- Milteliniu būdu dažytas tvirtas montavimo rėmas
- Du tvirtinimo varžtai ir veržlės M 12
- Unitazo nuotekų alkūnė DN 90 su perėjimu DN 90/100, pagaminta iš plastiko PP
- Naudojant tik perėjimą, galima pajungti ir horizontaliai
- Unitazo prijungimo komplektas DN 90

Galima keramikinį unitazą montuoti aukščiau (sėdėjimo aukštis – 48 cm); atitinka Vokietijos standartą DIN 18040 (DIN 18040: Patalpos su lygiomis grindimis. 1 dalis: Viešieji pastatai ir darbo vietos).

Papildomai užsakoma:
- Unitazo vandens nuleidimo plokštelė (žiūrėti nuleidimo plokšteles)
- Tvirtinimo detalės, skirtos tvirtinti prie sienos, kampe ar medinėse karkasinėse sienose
- Rėmelis higieninėms tabletėms (nebūtina)
- TECEone montavimo komplektas standartiniams potikiniams rėmams (nebūtina)

Pastaba:
Jeigu naudojama mažesnio tvirtinimo paviršiaus unitazo keramika (t. y. atstumas nuo tvirtinimo varžto vidurio iki apatinio tvirtinimo paviršiaus krašto yra ne didesnis nei 18 cm), pvz., V & B Memento, Subway 2.0, apatinėje konstrukcijos ertmėje būtina sumontuoti metalinių atramų komplektą 9041029.

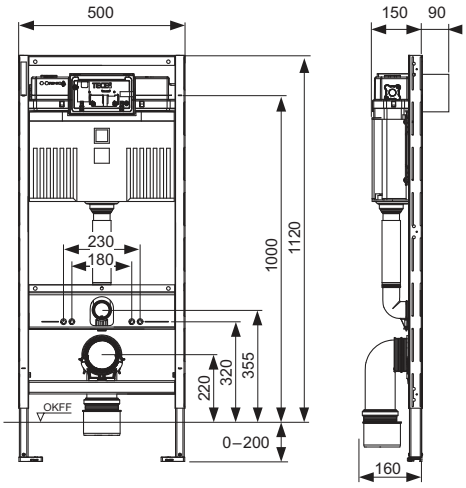

Art. Nr.	Pak. 1	Pak. 2	Pak. 3	€/vnt.
9300302	1 vnt.	10 vnt.	60 vnt.	**242,28**

TECEprofil unitazo modulis su Uni 750 vandens bakeliu, montavimo aukštis 750 mm

Unitazo modulis su "easy fit" vandens uleidimo plokštelių tvirtinimo sistema. Skirtas tvirtinti prie TECEprofil profilinių vamzdžių, montuoti metalinėse ar medinėse karkasinėse sienose, prie sienos ar kampe; taip pat tinka montuoti atskirai.

Uni 750 vandens bakelis, valdymas iš viršaus:
- Iš smūgiams atsparaus plastiko pagamintas tvirtas bakelis, išbandyta pagal EN 14055
- Visiškai surinktas ir užsandarintas vandens bakelis
- Vandens jungtis bakelio šone su 1/2" išoriniu sriegiu, galima naudoti ir greito jungimo jungtį
- 8 litrų talpos vandens bakelis; iš anksto nustatytas 6 litrų standartinis vandens nuleidimo kiekis; galimybė bet kada nustatyti 4.5 litrų nuleidžiamo vandens kiekį; dvigubo vandens nuleidimo sistemai skirtas sumažintas (3 litrai) nuleidžiamo vandens kiekis. Likusį vandenį galima iš karto panaudoti papildomam nuplovimui.
- Izoliacija, apsauganti nuo kondensato susidarymo
- Tinka TECE vandens nuleidimo plokštelėms ir rankenoms
- Priklausomai nuo vandens plokštelės gali būti nustatyta viengubo arba dvigubo vandens nuleidimo technologija
- "easy fit" vandens nuleidimo plokštelių tvirtinimo sistema
- Montavimo tunelis, skirtas aptarnavimui, jį galima sumažinti be įrankių
- Tyliai veikiantis hidraulinis pripildymo vožtuvas, pirma garso lygio grupė, pagal DIN 4109

Modulio rėmo sudėtis:
- Milteliniu būdu dažytas tvirtas montavimo rėmas
- Du tvirtinimo varžtai ir veržlės M 12
- Unitazo nuotekų alkūnė DN 90 su perėjimu DN 90/100, pagaminta iš plastiko PP
- Naudojant tik perėjimą, galima pajungti ir horizontaliai
- Unitazo prijungimo komplektas DN 90
- WC pajungimo dėžė su apsauginiu šablonu, ir atskira niša su dangteliu transformatoriui

Papildomai užsakoma:
- Unitazo vandens nuleidimo plokštelė (žiūrėti nuleidimo plokšteles)
- Tvirtinimo detalės, skirtos tvirtinti prie sienos, kampe ar medinėse karkasinėse sienose
- TECEone montavimo komplektas standartiniams potikiniams rėmams (nebūtina)

Pastaba:
Jeigu naudojama mažesnio tvirtinimo paviršiaus unitazo keramika (t. y. atstumas nuo tvirtinimo varžto vidurio iki apatinio tvirtinimo paviršiaus krašto yra ne didesnis nei 18 cm), pvz., V & B Memento, Subway 2.0, apatinėje konstrukcijos ertmėje būtina sumontuoti metalinių atramų komplektą 9041029.

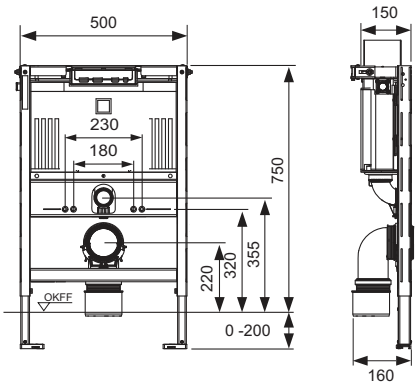

Art. Nr.	Pak. 1	Pak. 2	Pak. 3	€/vnt.
9300291	1 vnt.	10 vnt.	60 vnt.	**367,06**

TECEprofil – Unitazų moduliai su Uni vandens bakeliu

TECEprofil unitazo modulis su Uni vandens bakeliu, skirtas TOTO Neorest Washlet (WC) AC 2.0/EW 2.0, montavimo aukštis 1120 mm

Unitazo modulis su "easy fit" vandens nuleidimo plokštelių tvirtinimo sistema. Skirtas tvirtinti prie TECEprofil profilinių vamzdžių, montuoti metalinėse ar medinėse karkasinėse sienose, prie sienos ar kampe; taip pat tinka montuoti atskirai.

Uni vandens bakelis, valdymas iš priekio:
- Iš smūgiams atsparaus plastiko pagamintas tvirtas bakelis, išbandyta pagal EN 14055
- Visiškai surinktas ir užsandarintas vandens bakelis.
- Vandens jungtis bakelio šone su 1/2" išoriniu sriegiu, galima naudoti ir greito jungimo jungtį.
- 10 litrų talpos vandens bakelis; iš anksto nustatytas 6 litrų standartinis vandens nuleidimo kiekis; galimybė bet kada nustatyti 4.5/7.5 ar 9 litrų nuleidžiamo vandens kiekį; dvigubo vandens nuleidimo sistemai skirtas sumažintas (3 litrai) nuleidžiamo vandens kiekis. Likusį vandenį galima iš karto panaudoti papildomam nuplovimui.
- Izoliacija, apsauganti nuo kondensato susidarymo
- Tinka TECE vandens nuleidimo plokštelėms ir rankenoms
- Priklausomai nuo vandens plokštelės gali būti nustatyta viengubo arba dvigubo vandens nuleidimo technologija
- "easy fit" vandens nuleidimo plokštelių tvirtinimo sistema
- Montavimo tunelis, skirtas aptarnavimui, jį galima sumažinti be įrankių
- Tyliai veikiantis hidraulinis pripildymo vožtuvas, pirma garso lygio grupė, pagal DIN 4109

Modulio rėmo sudėtis:
- Milteliniu būdu dažytas tvirtas montavimo rėmas
- Du tvirtinimo varžtai ir veržlės M 12
- Unitazo nuotekų alkūnė DN 90 su perėjimu DN 90/100, pagaminta iš plastiko PP
- Naudojant tik perėjimą, galima pajungti ir horizontaliai
- Unitazo pajungimo komplektas DN 90, įskaitant apsauginius kamščius
- Sumontuotas automatinio vandens nuleidimo valdymo laidas, skirtas TOTO Neorest Washlet unitazams (WC) AC 2.0/EW 2.0
- Sumontuota elektros pajungimo sieninė dėžutė, skirta unitazams su bidė funkcija
- Sumontuota tvirtinimo plokštė vandens pajungimui unitazams su bidė funkcija
- Prietaisinė alkūnė 1/2" x 1/2" su garsą izoliuojančiu kevalu
- Keturi TECEprofil reguliuojamo gylio laikikliai moduliams tvirtinti

Galima keramikinį unitazą montuoti aukščiau (sėdėjimo aukštis – 48 cm); atitinka Vokietijos standartą DIN 18040 (DIN 18040: Patalpos su lygiomis grindimis. 1 dalis: Viešieji pastatai ir darbo vietos).

Papildomai užsakoma:
- Unitazo vandens nuleidimo plokštelė (žiūrėti nuleidimo plokšteles)
- Tvirtinimo detalės, skirtos tvirtinti prie sienos, kampe ar medinėse karkasinėse sienose
- Rėmelis higieninėms tabletėms (nebūtina)

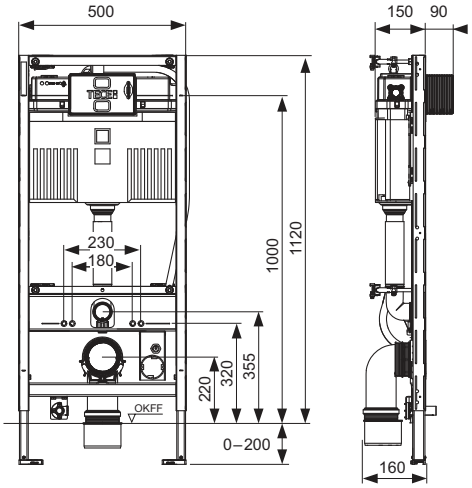

Art. Nr.	Pak. 1	Pak. 2	Pak. 3	€/vnt.
9300344	1 vnt.	10 vnt.	60 vnt.	**491,37**

TECEprofil unitazo modulis, pritaikytas žmonėms su negalia, su Uni vandens bakeliu, paaukštintam keramikos montavimui 48 cm, atitinka standartą DIN 18040-1, montavimo aukštis 1120 mm

Unitazo modulis su "easy fit" vandens nuleidimo plokštelių tvirtinimo sistema. Unitazo modulis, skirtas tvirtinti prie TECEprofil profilinių vamzdžių, montuoti karkasinėse sienose ir prie mūro sienos. Naudojamas patalpose su lygiomis grindimis, keramikos montavimo aukštis padidintas. Modulis su plieniniais rėmais porankių plokštėms tvirtinti ir vamzdeliais laidui pravesti, komplekte tvirtinimo medžiagos.
Pornankio tvirtinimo aukštis = 760 mm

Uni vandens bakelis, valdymas iš priekio:
- Iš smūgiams atsparaus plastiko pagamintas tvirtas bakelis, išbandyta pagal EN 14055
- Visiškai surinktas ir užsandarintas vandens bakelis.
- Vandens jungtis bakelio šone su 1/2" išoriniu sriegiu, galima naudoti ir greito jungimo jungtį.
- 10 litrų talpos vandens bakelis; iš anksto nustatytas 6 litrų standartinis vandens nuleidimo kiekis; galimybė bet kada nustatyti 4.5/7.5 ar 9 litrų nuleidžiamo vandens kiekį; dvigubo vandens nuleidimo sistemai skirtas sumažintas (3 litrai) nuleidžiamo vandens kiekis. Likusį vandenį galima iš karto panaudoti papildomam nuplovimui.
- Izoliacija, apsauganti nuo kondensato susidarymo
- Tinka TECE vandens nuleidimo plokštelėms ir unitazo elektronikai
- Priklausomai nuo vandens plokštelės gali būti nustatyta viengubo arba dvigubo vandens nuleidimo technologija
- "easy fit" vandens nuleidimo plokštelių tvirtinimo sistema
- Tyliai veikiantis hidraulinis pripildymo vožtuvas, pirma garso lygio grupė, pagal DIN 4109

Modulio rėmo sudėtis:
- Milteliniu būdu dažytas tvirtas montavimo rėmas
- Du reguliuojami laikikliai tvirtinimui prie grindų 0-200 mm.
- Du tvirtinimo varžtai ir veržlės M 12
- Aštuoni TECEprofil reguliuojamo gylio laikikliai moduliams tvirtinti
- Keturi laikikliai, skirti pritvirtinti prie TECEprofil profilinio vamzdžio
- Plieniniai rėmai porankių plokštėms tvirtinti.
- Unitazo nuotekų alkūnė DN 90 su perėjimu DN 90/100, pagaminta iš plastiko PP
- Naudojant tik perėjimą, galima pajungti ir horizontaliai
- Prailgintas unitazo prijungimo komplektas DN 90 (30 cm), įskaitant apsauginius kamščius

Papildomai užsakoma:
- TECEprofil medinių arba metalinių plokščių komplektas porankiams tvirtinti
- Unitazų elektronika (nuotolinio valdymo, tokia kaip TECEplanus)
- Unitazo vandens nuleidimo plokštelė (žiūrėti nuleidimo plokšteles)
- TECEone montavimo komplektas standartiniams potikiniams rėmams (nebūtina)

Pastaba:
Jeigu naudojama mažesnio tvirtinimo paviršiaus unitazo keramika (t. y. atstumas nuo tvirtinimo varžto vidurio iki apatinio tvirtinimo paviršiaus krašto yra ne didesnis nei 18 cm), pvz., V & B Memento, Subway 2.0, apatinėje konstrukcijos ertmėje būtina sumontuoti metalinių atramų komplektą 9041029.

Priklausomai nuo gamintojo, ne visada gali būti įmanoma paslėpti porankių prijungimo laidus.

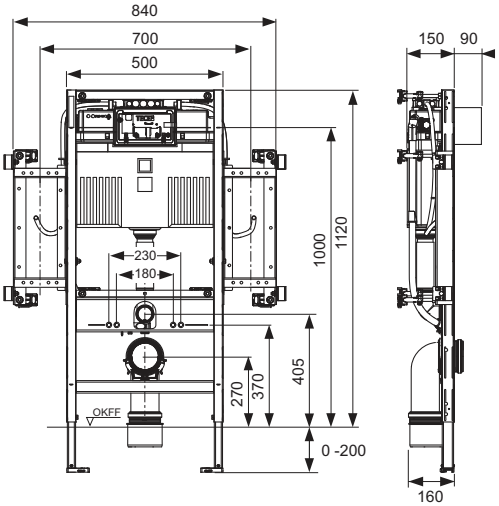

Art. Nr.	Pak. 1	Pak. 2	Pak. 3	€/vnt.
9300381	1 vnt.	10 vnt.	60 vnt.	**396,14**

TECEprofil plieninių plokščių komplektas porankiams tvirtinti

Komplekte – dvi plieninės plokštės ir montavimo medžiagos, skirtos WC moduliui žmonėms su negalia. Porankių tvirtinimo varžtų pakuotėje nėra.

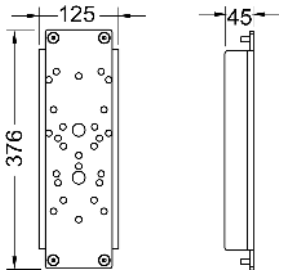

Art. Nr.	Gamintojas	Tipas
9042010	Erlau	Ovalgrip
	Hewi	Serija 801/802 (Lifesystem)/805
	Keuco	Plan Care (Svarbu: tinka tik modeliams su keturiais tvrtinimo taškais)
	Linido	LI2601
	Normbau	Nylon Care
	Pressalit	Care R3016-RF016, R3018-RF018
9042011	Erlau	Economy
	FSB	82 8224 06011, 82 8224 06012 82 8224 07011, 82 8224 07012
	Linido	LI2603
9042012	Erlau	XSE
	Lehnen	Evolution
	PBA	4CN.445.00RL įskaitant Serija 400-NY
	SAM	free line
9042013	Deubad	Maxima Typ G40
	Emco	35 85 212 85, 35 85 212 60
	Hergert	10.036.00.1000, 10.036.01.1000, 10.037.01.1000, 10.056.00.1000, 10.056.01.1000, 10.056.18.1000, 10.056.19.1000, 10.057.00.1000, 10.057.01.1000, 10.058.06.1000
	Normbau	Inox Care
	rehagrip	A-, B-, D- ir E-Serija
	Terma	Wlon
9042016	Deubad	DEU-WAVE
	FSB	82 8224 06001, 82 8224 06002 82 8224 07001, 82 8224 07002 82 8224 08501 iki 82 8224 08508 82 8224 08531, 82 8224 08532 82 8224 09001, 82 8224 09002 82 8224 09031, 82 8224 09032 82 8224 06041, 82 8224 06042 82 8224 07041, 82 8224 07042 82 8224 08541, 82 8224 08542
	Hewi	Serija 950
	Normbau	Cavere Care-Vario
9042017	Lehnen	Basic, Concept, Novus, Funktion
9042018	Erlau	ASK
	PROVEX	Serija 400/Serija 300/Serija 250

Art. Nr.	Pak. 1	Pak. 2	€/kompl.
9042010	1 kompl.	10 kompl.	**108,25**
9042011	1 kompl.	10 kompl.	**108,25**
9042012	1 kompl.	10 kompl.	**108,25**
9042013	1 kompl.	10 kompl.	**108,25**
9042016	1 kompl.	10 kompl.	**108,25**
9042017	1 kompl.	10 kompl.	**108,25**
9042018	1 kompl.	10 kompl.	**108,25**

TECEprofil medinių plokščių komplektas porankiams tvirtinti

Dviejų atsparių vandens poveikiui, klijuotos faneruotos medienos plokščių komplektas su montavimo medžiagomis, skirtomis unitazo moduliui žmonėms su negalia. Porankių tvirtinimo varžtų pakuotėje nėra.

Pastaba:
Neparuošta porankiams su laidiniu vandens nuleidimo mechanizmu.

Art. Nr.	Pak. 1	Pak. 2	€/kompl.
9042008	1 kompl.	10 kompl.	**100,60**

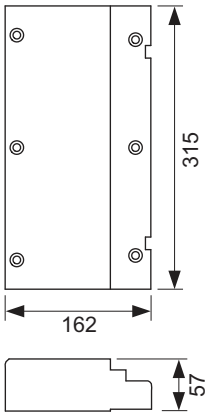

TECEprofil – Unitazų moduliai su Uni vandens bakeliu

TECEprofil unitazo modulis su Uni vandens bakeliu, skirtas pajungti universaliems unitazams su bidė funkcija, montavimo aukštis 1120 mm

Unitazo modulis su "easy fit" vandens nuleidimo plokštelių tvirtinimo sistema ir skirtas pajungti universaliems unitazams su bidė funkcija. Skirtas tvirtinti prie TECEprofil profilinių vamzdžių, montuoti metalinėse ar medinėse karkasinėse sienose, prie sienos ar kampe; taip pat tinka montuoti atskirai.

Uni vandens bakelis, valdymas iš priekio:
- Iš smūgiams atsparaus plastiko pagamintas tvirtas bakelis, išbandyta pagal EN 14055
- Visiškai surinktas ir užsandarintas vandens bakelis.
- Vandens jungtis bakelio šone su 1/2" išoriniu sriegiu, galima naudoti ir greito jungimo jungtį.
- 10 litrų talpos vandens bakelis; iš anksto nustatytas 6 litrų standartinis vandens nuleidimo kiekis; galimybė bet kada nustatyti 4.5/7.5 ar 9 litrų nuleidžiamo vandens kiekį; dvigubo vandens nuleidimo sistemai skirtas sumažintas (3 litrai) nuleidžiamo vandens kiekis. Likusį vandenį galima iš karto panaudoti papildomam nuplovimui.
- Izoliacija, apsauganti nuo kondensato susidarymo
- Tinka TECE vandens nuleidimo plokštelėms ir rankenoms
- Priklausomai nuo vandens plokštelės gali būti nustatyta viengubo arba dvigubo vandens nuleidimo technologija
- "easy fit" vandens nuleidimo plokštelių tvirtinimo sistema
- Tyliai veikiantis hidraulinis pripildymo vožtuvas, pirma garso lygio grupė, pagal DIN 4109

Modulio rėmo sudėtis:
- Milteliniu būdu dažytas tvirtas montavimo rėmas
- Du tvirtinimo varžtai ir veržlės M 12
- Unitazo nuotekų alkūnė DN 90 su perėjimu DN 90/100, pagaminta iš plastiko PP
- Naudojant tik perėjimą, galima pajungti ir horizontaliai
- Unitazo prijungimo komplektas DN 90
- Dėžutė įvairioms elektros jungtims privesti
- Dangtis su apsauginėmis aklėmis
- WC pajungimo dėžė skirta unitazams su bidė funkcija su apsauginiu šablonu, kanalu skirtu vandens pravedimui (būtina patikrinti jungčių vietas) ir atskira niša su dangteliu transformatoriui.

Galima keramikinį unitazą montuoti aukščiau (sėdėjimo aukštis – 48 cm); atitinka Vokietijos standartą DIN 18040 (DIN 18040: Patalpos su lygiomis grindimis. 1 dalis: Viešieji pastatai ir darbo vietos).

Papildomai užsakoma:
- Unitazo vandens nuleidimo plokštelė (žiūrėti nuleidimo plokšteles)
- Tvirtinimo detalės, skirtos tvirtinti prie sienos, kampe ar medinėse karkasinėse sienose
- Montavimo komplektas, skirtas universaliems unitazams su bidė funkcija 1120 mm
- Rėmelis higieninėms tabletėms

Pastaba:
Jeigu naudojama mažesnio tvirtinimo paviršiaus unitazo keramika (t. y. atstumas nuo tvirtinimo varžto vidurio iki apatinio tvirtinimo paviršiaus krašto yra ne didesnis nei 18 cm), pvz., V & B Memento, Subway 2.0, apatinėje konstrukcijos ertmėje būtina sumontuoti metalinių atramų komplektą 9041029.

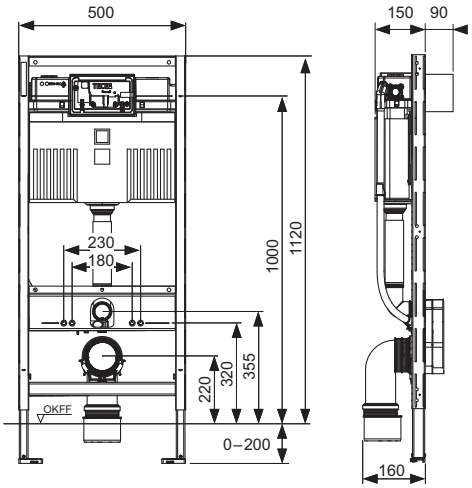

Art. Nr.	Pak. 1	Pak. 2	Pak. 3	€/vnt.
9300379	1 vnt.	10 vnt.	60 vnt.	**343,37**

TECEprofil unitazo modulis su Uni vandens bakeliu, skirtas pajungti universaliems unitazams su bidė funkcija, montavimo aukštis 980 mm

Unitazo modulis su "easy fit" vandens nuleidimo plokštelių tvirtinimo sistema ir skirtas pajungti universaliems unitazams su bidė funkcija. Unitazo modulis, skirtas tvirtinti prie TECEprofil prie sienos arba prie mūro sienos.

Uni vandens bakelis, valdymas iš priekio arba iš viršaus:
- Iš smūgiams atsparaus plastiko pagamintas tvirtas bakelis, išbandyta pagal EN 14055
- Visiškai surinktas ir užsandarintas vandens bakelis.
- Vandens jungtis bakelio šone su 1/2" išoriniu sriegiu, galima naudoti ir greito jungimo jungtį.
- 10 litrų talpos vandens bakelis; iš anksto nustatytas 6 litrų standartinis vandens nuleidimo kiekis; galimybė bet kada nustatyti 4.5/7.5 ar 9 litrų nuleidžiamo vandens kiekį; dvigubo vandens nuleidimo sistemai skirtas sumažintas (3 litrai) nuleidžiamo vandens kiekis. Likusį vandenį galima iš karto panaudoti papildomam nuplovimui.
- Izoliacija, apsauganti nuo kondensato susidarymo
- Tinka TECE vandens nuleidimo plokštelėms ir rankenoms
- Priklausomai nuo vandens plokštelės gali būti nustatyta viengubo arba dvigubo vandens nuleidimo technologija
- "easy fit" vandens nuleidimo plokštelių tvirtinimo sistema
- Tyliai veikiantis hidraulinis pripildymo vožtuvas, pirma garso lygio grupė, pagal DIN 4109

Modulio rėmo sudėtis:
- Milteliniu būdu dažytas tvirtas montavimo rėmas
- Du tvirtinimo varžtai ir veržlės M 12
- Du TECEprofil reguliuojamo gylio laikikliai moduliams tvirtinti
- Unitazo nuotekų alkūnė DN 90 su perėjimu DN 90/100, pagaminta iš plastiko PP
- Naudojant tik perėjimą, galima pajungti ir horizontaliai
- Unitazo prijungimo komplektas DN 90
- Dėžutė įvairioms elektros jungtims privesti
- Dangtis su apsauginėmis aklėmis
- WC pajungimo dėžė skirta unitazams su bidė funkcija su apsauginiu šablonu, kanalu skirtu vandens pravedimui (būtina patikrinti jungčių vietas) ir atskira niša su dangteliu transformatoriui.

Papildomai užsakoma:
- Unitazo vandens nuleidimo plokštelė (žiūrėti nuleidimo plokšteles)
- Rėmelis higieninėms tabletėms (valdymas iš priekio)
- Montavimo komplektas, skirtas universaliems unitazams su bidė funkcija 980 mm

Pastaba:
Jeigu naudojama mažesnio tvirtinimo paviršiaus unitazo keramika (t. y. atstumas nuo tvirtinimo varžto vidurio iki apatinio tvirtinimo paviršiaus krašto yra ne didesnis nei 18 cm), pvz., V & B Memento, Subway 2.0, apatinėje konstrukcijos ertmėje būtina sumontuoti metalinių atramų komplektą 9041029.

Svarbu:
Jei ant pažeminto potinkinio rėmo vandens nuleidimo plokštelė sumontuota priekyje pakabinamo unitazo dangtis, jį atidarius, gali ją uždengti. Tokiais atvejais, jei įmanoma, rekomenduojama vandens nuleidimo plokštelę montuoti iš viršaus.

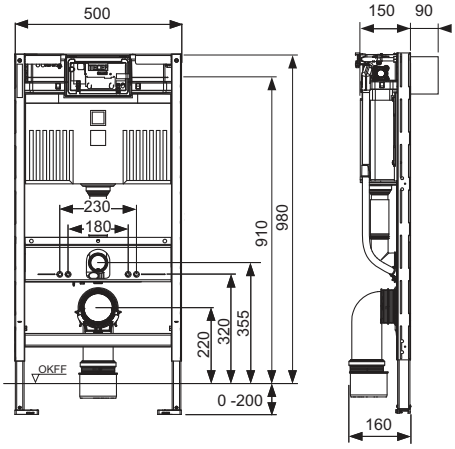

Art. Nr.	Pak. 1	Pak. 2	Pak. 3	€/vnt.
9300382	1 vnt.	10 vnt.	60 vnt.	**367,06**

TECEprofil – Unitazų moduliai su Uni vandens bakeliu

TECEprofil unitazo modulis su Uni vandens bakeliu, skirtas pajungti universaliems unitazams su bidė funkcija, montavimo aukštis 820 mm

Unitazo modulis su "easy fit" vandens nuleidimo plokštelių tvirtinimo sistema ir skirtas pajungti universaliems unitazams su bidė funkcija. Unitazo modulis, skirtas tvirtinti prie TECEprofil prie sienos arba prie mūro sienos.

Uni vandens bakelis, valdymas iš priekio arba iš viršaus:
- Iš smūgiams atsparaus plastiko pagamintas tvirtas bakelis, išbandyta pagal EN 14055
- Visiškai surinktas ir užsandarintas vandens bakelis.
- Vandens jungtis bakelio šone su 1/2" išoriniu sriegiu, galima naudoti ir greito jungimo jungtį.
- 10 litrų talpos vandens bakelis; iš anksto nustatytas 6 litrų standartinis vandens nuleidimo kiekis; galimybė bet kada nustatyti 4.5/7.5 ar 9 litrų nuleidžiamo vandens kiekį; dvigubo vandens nuleidimo sistemai skirtas sumažintas (3 litrai) nuleidžiamo vandens kiekis. Likusį vandenį galima iš karto panaudoti papildomam nuplovimui.
- Izoliacija, apsauganti nuo kondensato susidarymo
- Tinka TECE vandens nuleidimo plokštelėms ir rankenoms
- Priklausomai nuo vandens plokštelės gali būti nustatyta viengubo arba dvigubo vandens nuleidimo technologija
- "easy fit" vandens nuleidimo plokštelių tvirtinimo sistema
- Tyliai veikiantis hidraulinis pripildymo vožtuvas, pirma garso lygio grupė, pagal DIN 4109

Modulio rėmo sudėtis:
- Milteliniu būdu dažytas tvirtas montavimo rėmas
- Du tvirtinimo varžtai ir veržlės M 12
- Du TECEprofil reguliuojamo gylio laikikliai moduliams tvirtinti
- Unitazo nuotekų alkūnė DN 90 su perėjimu DN 90/100, pagaminta iš plastiko PP
- Naudojant tik perėjimą, galima pajungti ir horizontaliai
- Unitazo prijungimo komplektas DN 90
- Dėžutė įvairioms elektros jungtims privesti
- Dangtis su apsauginėmis aklėmis
- WC pajungimo dėžė skirta unitazams su bidė funkcija su apsauginiu šablonu, kanalu skirtu vandens pravedimui (būtina patikrinti jungčių vietas) ir atskira niša su dangteliu transformatoriui.

Papildomai užsakoma:
- Unitazo vandens nuleidimo plokštelė (žiūrėti nuleidimo plokšteles)
- Rėmelis higieninėms tabletėms (valdymas iš priekio)
- Montavimo komplektas, skirtas universaliems unitazams su bidė funkcija 820 mm

Pastaba:
Jeigu naudojama mažesnio tvirtinimo paviršiaus unitazo keramika (t. y. atstumas nuo tvirtinimo varžto vidurio iki apatinio tvirtinimo paviršiaus krašto yra ne didesnis nei 18 cm), pvz., V & B Memento, Subway 2.0, apatinėje konstrukcijos ertmėje būtina sumontuoti metalinių atramų komplektą 9041029.

Svarbu:
Jei ant pažeminto potinkinio rėmo vandens nuleidimo plokštelė sumontuota priekyje pakabinamo unitazo dangtis, jį atidarius, gali ją uždengti. Tokiais atvejais, jei įmanoma, rekomenduojama vandens nuleidimo plokštelę montuoti iš viršaus.

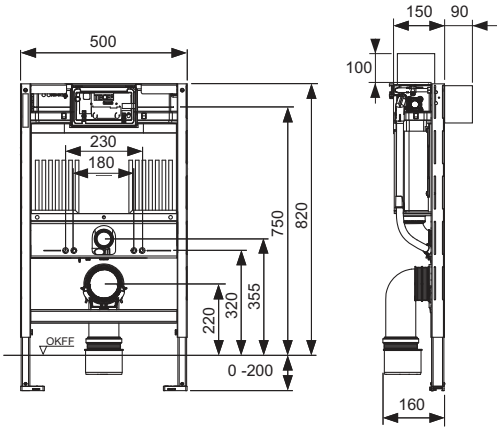

Art. Nr.	Pak. 1	Pak. 2	Pak. 3	€/vnt.
9300380	1 vnt.	10 vnt.	60 vnt.	**367,06**

TECEprofil unitazo modulis Nordic su Uni vandens bakeliu ir sandarinimo maišu, montavimo aukštis 1120 mm Nauja

Unitazo modulis su "easy fit" vandens nuleidimo plokštelių tvirtinimo sistema. Skirtas tvirtinti prie TECEprofil profilinių vamzdžių, montuoti prie sienos ar kampe.

Uni vandens bakelis, valdymas iš priekio:
- Iš smūgiams atsparaus plastiko pagamintas tvirtas bakelis, išbandyta pagal EN 14055
- Visiškai surinktas ir užsandarintas vandens bakelis
- Bakelis ir vandens pajungimas pritaikyti prijungti "vamzdis-vamzdyje" sistemos jungtims
- 10 litrų talpos vandens bakelis; iš anksto nustatytas 6 litrų standartinis vandens nuleidimo kiekis; galimybė bet kada nustatyti 4.5/7.5 ar 9 litrų nuleidžiamo vandens kiekį; dvigubo vandens nuleidimo sistemai skirtas sumažintas (3 litrai) nuleidžiamo vandens kiekis. Likusį vandenį galima iš karto panaudoti papildomam nuplovimui.
- Izoliacija, apsauganti nuo kondensato susidarymo
- Tinka TECE vandens nuleidimo plokštelėms ir rankenoms
- Priklausomai nuo vandens plokštelės gali būti nustatyta viengubo arba dvigubo vandens nuleidimo technologija
- "easy fit" vandens nuleidimo plokštelių tvirtinimo sistema
- Tyliai veikiantis hidraulinis pripildymo vožtuvas, pirma garso lygio grupė, pagal DIN 4109
- Tipas Nordic su sandarinimo maišu

Modulio rėmo sudėtis:
- Milteliniu būdu dažytas tvirtas montavimo rėmas
- Du tvirtinimo varžtai ir veržlės M 12
- Keturi TECEprofil reguliuojamo gylio laikikliai moduliams tvirtinti
- Unitazo nuotekų alkūnė DN 90 su perėjimu DN 90/100, pagaminta iš plastiko PP
- Naudojant tik perėjimą, galima pajungti ir horizontaliai
- Unitazo prijungimo komplektas DN 90

Papildomai užsakoma:
- Unitazo vandens nuleidimo plokštelė (žiūrėti nuleidimo plokšteles)
- Rėmelis higieninėms tabletėms (nebūtina)
- TECEone montavimo komplektas standartiniams potikiniams rėmams (nebūtina)

Pastaba:
Jeigu naudojama mažesnio tvirtinimo paviršiaus unitazo keramika (t. y. atstumas nuo tvirtinimo varžto vidurio iki apatinio tvirtinimo paviršiaus krašto yra ne didesnis nei 18 cm), pvz., V & B Memento, Subway 2.0, apatinėje konstrukcijos ertmėje būtina sumontuoti metalinių atramų komplektą 9041029.

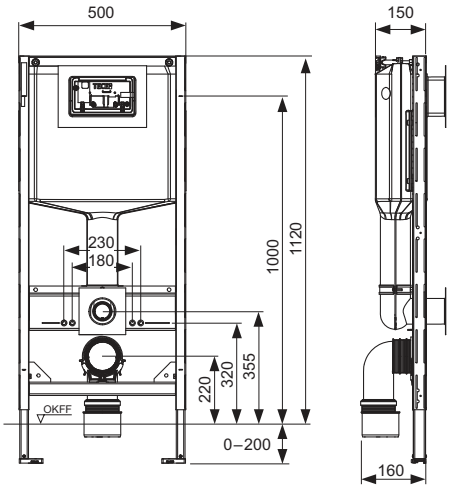

Art. Nr.		Pak. 1	Pak. 2	Pak. 3	€/vnt.
9300361	**Nauja**	1 vnt.	10 vnt.	60 vnt.	**396,00**

TECEprofil unitazo modulis Nordic su Uni vandens bakeliu ir sandarinimo maišu, montavimo aukštis 820 mm Nauja

Unitazo modulis su "easy fit" vandens nuleidimo plokštelių tvirtinimo sistema. Skirtas tvirtinti prie TECEprofil profilinių vamzdžių, montuoti prie sienos ar kampe.

Uni vandens bakelis, valdymas iš priekio:
- Iš smūgiams atsparaus plastiko pagamintas tvirtas bakelis, išbandyta pagal EN 14055
- Visiškai surinktas ir užsandarintas vandens bakelis
- Bakelis ir vandens pajungimas pritaikyti prijungti "vamzdis-vamzdyje" sistemos jungtims
- 10 litrų talpos vandens bakelis; iš anksto nustatytas 6 litrų standartinis vandens nuleidimo kiekis; galimybė bet kada nustatyti 4.5/7.5 ar 9 litrų nuleidžiamo vandens kiekį; dvigubo vandens nuleidimo sistemai skirtas sumažintas (3 litrai) nuleidžiamo vandens kiekis. Likusį vandenį galima iš karto panaudoti papildomam nuplovimui.
- Izoliacija, apsauganti nuo kondensato susidarymo
- Tinka TECE vandens nuleidimo plokštelėms ir rankenoms
- Priklausomai nuo vandens plokštelės gali būti nustatyta viengubo arba dvigubo vandens nuleidimo technologija
- "easy fit" vandens nuleidimo plokštelių tvirtinimo sistema
- Tyliai veikiantis hidraulinis pripildymo vožtuvas, pirma garso lygio grupė, pagal DIN 4109
- Tipas Nordic su sandarinimo maišu

Modulio rėmo sudėtis:
- Milteliniu būdu dažytas tvirtas montavimo rėmas
- Du tvirtinimo varžtai ir veržlės M 12
- Keturi TECEprofil reguliuojamo gylio laikikliai moduliams tvirtinti
- Unitazo nuotekų alkūnė DN 90 su perėjimu DN 90/100, pagaminta iš plastiko PP
- Naudojant tik perėjimą, galima pajungti ir horizontaliai
- Unitazo prijungimo komplektas DN 90

Papildomai užsakoma:
- Unitazo vandens nuleidimo plokštelė (žiūrėti nuleidimo plokšteles)
- Rėmelis higieninėms tabletėms (nebūtina)
- TECEone montavimo komplektas standartiniams potikiniams rėmams (nebūtina)

Pastaba:
Jeigu naudojama mažesnio tvirtinimo paviršiaus unitazo keramika (t. y. atstumas nuo tvirtinimo varžto vidurio iki apatinio tvirtinimo paviršiaus krašto yra ne didesnis nei 18 cm), pvz., V & B Memento, Subway 2.0, apatinėje konstrukcijos ertmėje būtina sumontuoti metalinių atramų komplektą 9041029.

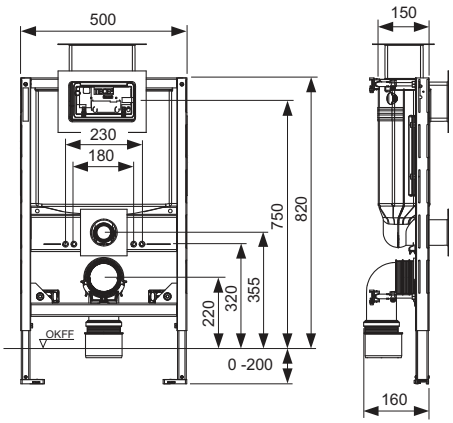

Art. Nr.		Pak. 1	Pak. 2	Pak. 3	€/vnt.
9300362	**Nauja**	1 vnt.	10 vnt.	60 vnt.	**428,00**

TECEprofil unitazo modulis Nordic su Uni vandens bakeliu ir sandarinimo maišu, montavimo aukštis 980 mm Nauja

Unitazo modulis su "easy fit" vandens nuleidimo plokštelių tvirtinimo sistema. Skirtas tvirtinti prie TECEprofil profilinių vamzdžių, montuoti prie sienos ar kampe.

Uni vandens bakelis, valdymas iš priekio:
- Iš smūgiams atsparaus plastiko pagamintas tvirtas bakelis, išbandyta pagal EN 14055
- Visiškai surinktas ir užsandarintas vandens bakelis
- Bakelis ir vandens pajungimas pritaikyti prijungti "vamzdis-vamzdyje" sistemos jungtims
- 10 litrų talpos vandens bakelis; iš anksto nustatytas 6 litrų standartinis vandens nuleidimo kiekis; galimybė bet kada nustatyti 4.5/7.5 ar 9 litrų nuleidžiamo vandens kiekį; dvigubo vandens nuleidimo sistemai skirtas sumažintas (3 litrai) nuleidžiamo vandens kiekis. Likusį vandenį galima iš karto panaudoti papildomam nuplovimui.
- Izoliacija, apsauganti nuo kondensato susidarymo
- Tinka TECE vandens nuleidimo plokštelėms ir rankenoms
- Priklausomai nuo vandens plokštelės gali būti nustatyta viengubo arba dvigubo vandens nuleidimo technologija
- "easy fit" vandens nuleidimo plokštelių tvirtinimo sistema
- Tyliai veikiantis hidraulinis pripildymo vožtuvas, pirma garso lygio grupė, pagal DIN 4109
- Tipas Nordic su sandarinimo maišu

Modulio rėmo sudėtis:
- Milteliniu būdu dažytas tvirtas montavimo rėmas
- Du tvirtinimo varžtai ir veržlės M 12
- Keturi TECEprofil reguliuojamo gylio laikikliai moduliams tvirtinti
- Unitazo nuotekų alkūnė DN 90 su perėjimu DN 90/100, pagaminta iš plastiko PP
- Naudojant tik perėjimą, galima pajungti ir horizontaliai
- Unitazo prijungimo komplektas DN 90

Papildomai užsakoma:
- Unitazo vandens nuleidimo plokštelė (žiūrėti nuleidimo plokšteles)
- Rėmelis higieninėms tabletėms (nebūtina)
- TECEone montavimo komplektas standartiniams potikiniams rėmams (nebūtina)

Pastaba:
Jeigu naudojama mažesnio tvirtinimo paviršiaus unitazo keramika (t. y. atstumas nuo tvirtinimo varžto vidurio iki apatinio tvirtinimo paviršiaus krašto yra ne didesnis nei 18 cm), pvz., V & B Memento, Subway 2.0, apatinėje konstrukcijos ertmėje būtina sumontuoti metalinių atramų komplektą 9041029.

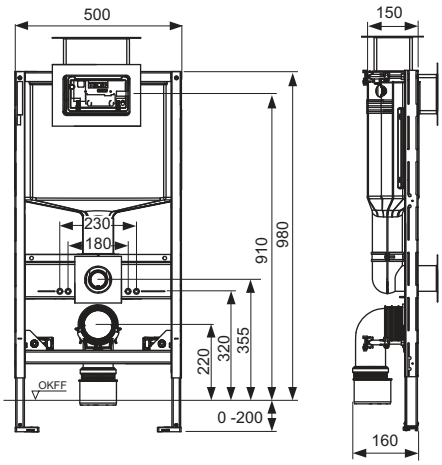

Art. Nr.		Pak. 1	Pak. 2	Pak. 3	€/vnt.
9300359	**Nauja**	1 vnt.	10 vnt.	60 vnt.	**420,00**

TECEprofil – Unitazų moduliai su Octa II vandens bakeliu

TECEprofil unitazo modulis su Octa II vandens bakeliu, 8 cm, montavimo aukštis 1120 mm

Unitazo modulis su "easy fit" vandens nuleidimo plokštelių tvirtinimo sistema. Skirtas tvirtinti prie TECEprofil profilinių vamzdžių, montuoti metalinėse ar medinėse karkasinėse sienose, prie sienos ar kampe; taip pat tinka montuoti atskirai.

Octa II 8 cm vandens bakelis, valdymas iš priekio.
- Iš smūgiams atsparaus plastiko pagamintas tvirtas bakelis, išbandyta pagal EN 14055
- Visiškai surinktas ir užsandarintas vandens bakelis.
- Vandens jungtis bakelio viršuje su 1/2" išoriniu sriegiu, tinka ir greito jungimo jungtims
- 7 litrų talpos bakelis; iš anksto nustatytas 6 litrų standartinis vandens nuleidimo kiekis; galimybė bet kada nustatyti 4.5 litrų nuleidžiamo vandens kiekį; dvigubo vandens nuleidimo sistemai skirtas mažas (3 litrai) nuleidžiamo vandens kiekis, galima nustatyti 4/2 litrų nuleidžiamo vandens kiekį.
- Izoliacija, apsauganti nuo kondensato susidarymo
- Tinka TECE vandens nuleidimo plokštelėms ir rankenoms
- Priklausomai nuo vandens plokštelės gali būti nustatyta viengubo arba dvigubo vandens nuleidimo technologija
- "easy fit" vandens nuleidimo plokštelių tvirtinimo sistema
- Montavimo tunelis, skirtas aptarnavimui, jį galima sumažinti be įrankių
- Tyliai veikiantis hidraulinis pripildymo vožtuvas, pirma garso lygio grupė, pagal DIN 4109

Modulio rėmo sudėtis:
- Milteliniu būdu dažytas tvirtas montavimo rėmas
- Du tvirtinimo varžtai ir veržlės M 12
- WC nuotekų alkūnė DN 90/90 pagaminta iš PE-HD plastiko, įskaitant apsauginį kamštį
- Unitazo prijungimo komplektas DN 90
- Tinka grindų storiui iki 30 cm
- Atstumas tarp keramikos tvirtinimo varžtų 180 arba 230 mm
- Tvirtinimo medžiagos, skirtos montuoti prie sienos

Papildomai užsakoma:
- Unitazo vandens nuleidimo plokštelė (žiūrėti nuleidimo plokšteles)
- Tvirtinimo detalės, skirtos tvirtinti kampe ar medinėse karkasinėse sienose (nebūtina)
- TECEone montavimo komplektas 8 cm potikiniams rėmams (nebūtina)

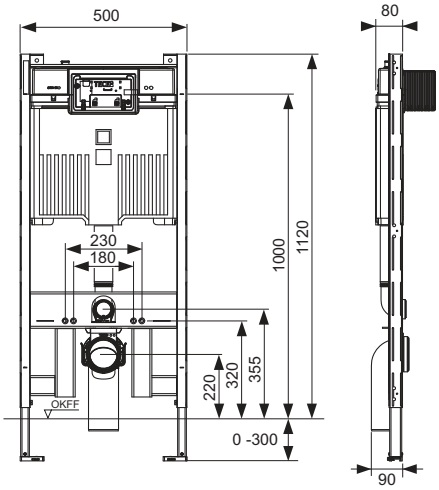

Art. Nr.	Pak. 1	Pak. 2	€/vnt.
9300500	1 vnt.	10 vnt.	**280,40**

TECEprofil unitazo modulis su 8 cm Octa II vandens bakeliu ir ventiliacijos jungtimi, montavimo aukštis 1120 mm

Unitazo modulis su "easy fit" vandens nuleidimo plokštelių tvirtinimo sistema. Skirtas tvirtinti prie TECEprofil profilinių vamzdžių, montuoti metalinėse ar medinėse karkasinėse sienose, prie sienos ar kampe; taip pat tinka montuoti atskirai.

Octa II 8 cm vandens bakelis, valdymas iš priekio.
- Iš smūgiams atsparaus plastiko pagamintas tvirtas bakelis, išbandyta pagal EN 14055
- Visiškai surinktas ir užsandarintas vandens bakelis.
- Vandens jungtis bakelio viršuje su 1/2" išoriniu sriegiu, tinka ir greito jungimo jungtims
- 7 litrų talpos bakelis; iš anksto nustatytas 6 litrų standartinis vandens nuleidimo kiekis; galimybė bet kada nustatyti 4.5 litrų nuleidžiamo vandens kiekį; dvigubo vandens nuleidimo sistemai skirtas mažas (3 litrai) nuleidžiamo vandens kiekis, galima nustatyti 4/2 litrų nuleidžiamo vandens kiekį.
- Izoliacija, apsauganti nuo kondensato susidarymo
- Tinka TECE vandens nuleidimo plokštelėms ir rankenoms
- Priklausomai nuo vandens plokštelės gali būti nustatyta viengubo arba dvigubo vandens nuleidimo technologija
- "easy fit" vandens nuleidimo plokštelių tvirtinimo sistema
- Montavimo tunelis, skirtas aptarnavimui, jį galima sumažinti be įrankių
- Tyliai veikiantis hidraulinis pripildymo vožtuvas, pirma garso lygio grupė, pagal DIN 4109
- Su atšaka ventiliacijos pajungimui DN 50
- Tvirtinimo medžiagos, skirtos montuoti prie sienos

Modulio rėmo sudėtis:
- Milteliniu būdu dažytas tvirtas montavimo rėmas
- Du tvirtinimo varžtai ir veržlės M 12
- WC nuotekų alkūnė DN 90/90 pagaminta iš PE-HD plastiko, įskaitant apsauginį kamštį
- Unitazo prijungimo komplektas DN 90
- Tinka grindų storiui iki 30 cm
- Atstumas tarp keramikos tvirtinimo varžtų 180 arba 230 mm

Papildomai užsakoma:
- Unitazo vandens nuleidimo plokštelė (žiūrėti nuleidimo plokšteles)
- Tvirtinimo detalės, skirtos tvirtinti prie sienos, kampe ar medinėse karkasinėse sienose (nebūtina)
- TECEone montavimo komplektas 8 cm potikiniams rėmams (nebūtina)

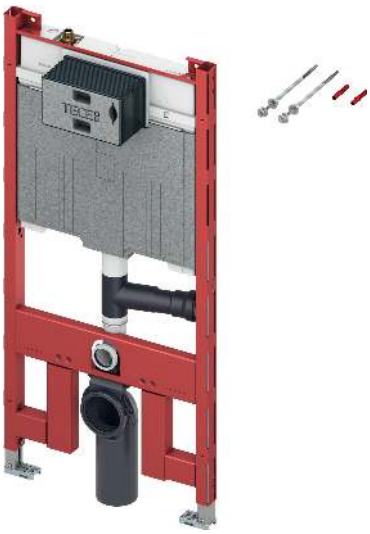

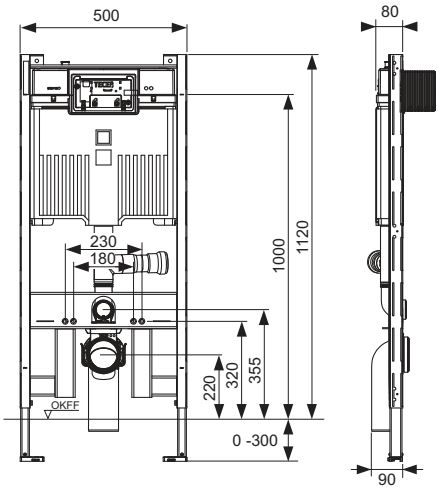

Art. Nr.	Pak. 1	Pak. 2	€/vnt.
9300501	1 vnt.	10 vnt.	**327,64**

TECEprofil – Unitazų moduliai su Octa II vandens bakeliu

TECEprofil unitazo modulis su Octa II vandens bakeliu, 8 cm, montavimo aukštis 1120 mm

Unitazo modulis su "easy fit" vandens nuleidimo plokštelių tvirtinimo sistema. Skirtas tvirtinti prie TECEprofil profilinių vamzdžių, montuoti metalinėse ar medinėse karkasinėse sienose, prie sienos ar kampe; taip pat tinka montuoti atskirai.

Octa II 8 cm vandens bakelis, valdymas iš priekio.
- Iš smūgiams atsparaus plastiko pagamintas tvirtas bakelis, išbandyta pagal EN 14055
- Visiškai surinktas ir užsandarintas vandens bakelis.
- Vandens jungtis bakelio viršuje su 1/2" išoriniu sriegiu, tinka ir greito jungimo jungtims
- 7 litrų talpos bakelis; iš anksto nustatytas 6 litrų standartinis vandens nuleidimo kiekis; galimybė bet kada nustatyti 4.5 litrų nuleidžiamo vandens kiekį; dvigubo vandens nuleidimo sistemai skirtas mažas (3 litrai) nuleidžiamo vandens kiekis, galima nustatyti 4/2 litrų nuleidžiamo vandens kiekį.
- Izoliacija, apsauganti nuo kondensato susidarymo
- Tinka TECE vandens nuleidimo plokštelėms ir rankenoms
- Priklausomai nuo vandens plokštelės gali būti nustatyta viengubo arba dvigubo vandens nuleidimo technologija
- "easy fit" vandens nuleidimo plokštelių tvirtinimo sistema
- Montavimo tunelis, skirtas aptarnavimui, jį galima sumažinti be įrankių
- Tyliai veikiantis hidraulinis pripildymo vožtuvas, pirma garso lygio grupė, pagal DIN 4109

Modulio rėmo sudėtis:
- Milteliniu būdu dažytas tvirtas montavimo rėmas
- Du tvirtinimo varžtai ir veržlės M 12
- Unitazo nuotekų alkūnė DN 90 su perėjimu DN 90/100, pagaminta iš plastiko PP, įskaitant apsauginius kamščius
- Naudojant tik perėjimą, galima pajungti ir horizontaliai
- Unitazo prijungimo komplektas DN 90
- Tinka grindų storiui iki 30 cm
- Atstumas tarp keramikos tvirtinimo varžtų 180 arba 230 mm
- Tvirtinimo medžiagos, skirtos montuoti prie sienos
- Garso izoliacijos rinkinys

Papildomai užsakoma:
- Unitazo vandens nuleidimo plokštelė (žiūrėti nuleidimo plokšteles)
- Tvirtinimo detalės, skirtos tvirtinti prie sienos, kampe ar medinėse karkasinėse sienose (nebūtina)
- TECEone montavimo komplektas 8 cm potikiniams rėmams (nebūtina)

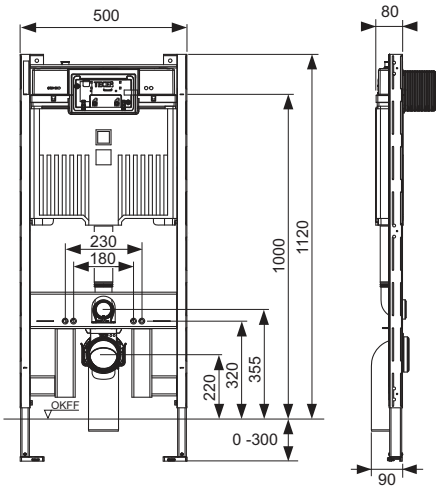

Art. Nr.	Pak. 1	Pak. 2	€/vnt.
9300502	1 vnt.	10 vnt.	**307,29**

TECEprofil praustuvo modulis, montavimo aukštis 1120 mm

Skirtas tvirtinti prie TECEprofil profilinių vamzdžių, montuoti metalinėse ar medinėse karkasinėse sienose, prie sienos ar kampe.

Modulis visiškai surinktas, jo sudėtis:
- Milteliniu būdu dažytas tvirtas rėmas
- Du tvirtinimo varžtai M 10, tvirtinimo taškus galima reguliuoti tiek horizontaliai, tiek vertikaliai
- Garsą izoliuojančios montavimo traversos prietaisinėms alkūnėms tvirtinti
- Nuotekų alkūnė DN 40/50 su gumine tarpine NW 30/50 (galima naudoti kaip tarpinę), apsauginis kamštis

Papildomai užsakoma:
- TECEflex 16 x 1/2", TECElogo 16 x 1/2" prietaisinės alkūnės arba TECElogo-Push 20 x 1/2" universali jungtis
- Tvirtinimo detalės, skirtos tvirtinti prie sienos, kampe ar medinėse karkasinėse sienose
- Tvirtinimo kronšteinas jungiamųjų detalių tvirtinimui 9020041

Art. Nr.	Pak. 1	Pak. 2	Pak. 3	€/vnt.
9310000	1 vnt.	10 vnt.	60 vnt.	**140,70**

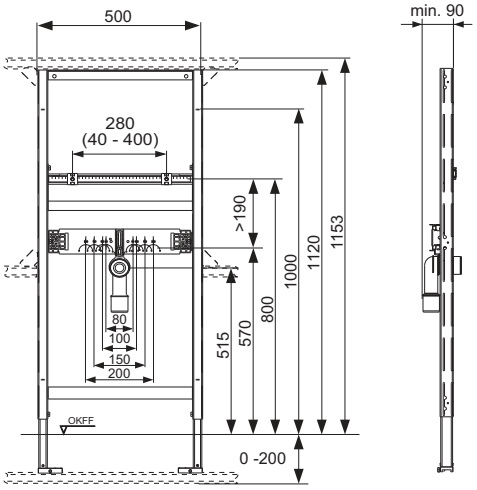

Potinkiniai moduliai

TECEprofil praustuvo modulis, montavimo aukštis 820-980 mm

Skirtas tvirtinti prie TECEprofil profilinių vamzdžių, montuoti metalinėse ar medinėse karkasinėse sienose, prie sienos ar kampe.

Modulis visiškai surinktas, jo sudėtis:
- Milteliniu būdu dažytas tvirtas rėmas
- Du tvirtinimo varžtai M 10, tvirtinimo taškus galima reguliuoti tiek horizontaliai, tiek vertikaliai
- Garsą izoliuojančios montavimo traversos prietaisinėms alkūnėms tvirtinti
- Nuotekų alkūnė DN 40/50 su gumine tarpine NW 30/50 (galima naudoti kaip tarpinę), apsauginis kamštis

Papildomai užsakoma:
- TECEflex 16 x 1/2", TECElogo 16 x 1/2" prietaisinės alkūnės arba TECElogo-Push 20 x 1/2" universali jungtis
- Tvirtinimo detalės, skirtos tvirtinti prie sienos, kampe ar medinėse karkasinėse sienose

Art. Nr.	Pak. 1	Pak. 2	Pak. 3	€/vnt.
9310018	1 vnt.	10 vnt.	60 vnt.	**172,22**

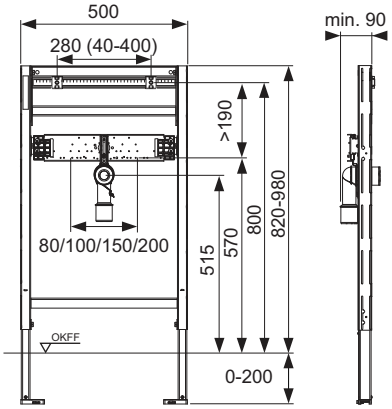

TECEprofil pisuaro modulis su TECE vandens nuleidimo vožtuvo korpusu U 2, montavimo aukštis 1120 mm

Pisuaro modulis, skirtas TECEfilo pisuarų elektronikai, tvirtinamas prie TECEprofil profilinių vamzdžių, montuojamas metalinėse ar medinėse karkasinėse sienose, prie sienos ar kampe.

Modulis visiškai surinktas, jo sudėtis:
- TECE pisuaro vandens nuleidimo vožtuvo korpusas U 2 su vandens uždarymo vožtuvu ir apsauginiu šablonu
- Sumontuotas 230 V/12 V transformatorius tiesioginei 230 V jungčiai
- Vandens jungtis su 1/2" vidiniu sriegiu
- Dvi reguliuojamos atramos tvirtinti prie grindų, 0-200 mm
- Montavimo gylis – 75 mm
- Du M8 tvirtinimo varžtai
- Reguliuojami tvirtinimo bėgeliai
- Reguliuojamo aukščio nuotekų pajungimo vieta
- Nuotekų alkūnė DN 50, įskaitant apsauginius kamščius
- Montavimo medžiagos, skirtos pisuarams
- Jungtis keramikos pajungimo detalei su 1/2” vidiniu sriegiu

Papildomai užsakoma:
- TECEfilo pisuaro elektronika (žiūrėti skyrių apie pisuarų valdymą)
- Tvirtinimo detalės, skirtos tvirtinti prie sienos, kampe ar medinėse karkasinėse sienose

Svarbu:
Netinka iš dalies įleidžiamiems pisuarams.

Art. Nr.	Pak. 1	Pak. 2	Pak. 3	€/vnt.
9320013	1 vnt.	10 vnt.	60 vnt.	**307,90**

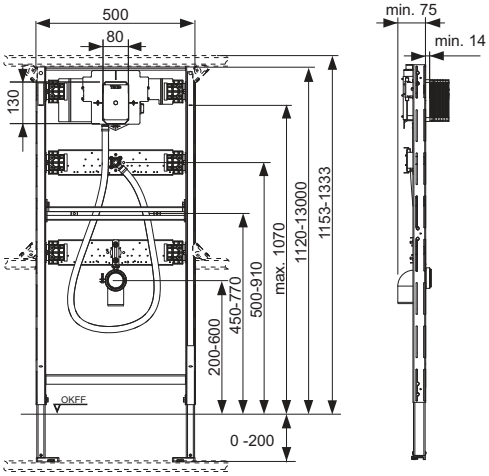

Potinkiniai moduliai

TECEprofil pisuaro modulis su TECE vandens nuleidimo vožtuvo korpusu U 1, montavimo aukštis 1120 mm

Pisuaro modulis, skirtas vandeniui nuleisti mechaniniu ir elektroniniu būdu. Tvirtinamas prie TECEprofil profilinių vamzdžių, montuojamas metalinėse ar medinėse karkasinėse sienose, prie sienos ar kampe.

Modulis visiškai surinktas, jo sudėtis:
- TECE pisuaro vandens nuleidimo vožtuvo korpusas U 1 su vandens uždarymo vožtuvu ir apsauginiu šablonu
- Vandens jungtis su 1/2" vidiniu sriegiu
- Dvi reguliuojamos atramos tvirtinti prie grindų, 0-200 mm
- Du M8 tvirtinimo varžtai
- Reguliuojami tvirtinimo bėgeliai
- Reguliuojamo aukščio nuotekų pajungimo vieta
- Nuotekų alkūnė DN 50, įskaitant apsauginius kamščius
- Montavimo medžiagos, skirtos pisuarams
- Jungtis keramikos pajungimo detalei su 1/2” vidiniu sriegiu

Papildomai užsakoma:
- Mechaninė arba elektroninė vandens nuleidimo plokštelė (TECEsquare, TECEloop, TECEsolid, TECEplanus ir TECEnow)
- Tvirtinimo detalės, skirtos tvirtinti prie sienos, kampe ar medinių konstrukcijų sienose

Svarbu:
Netinka iš dalies įleidžiamiems pisuarams.

Art. Nr.	Pak. 1	Pak. 2	Pak. 3	€/vnt.
9320008	1 vnt.	10 vnt.	60 vnt.	**261,83**

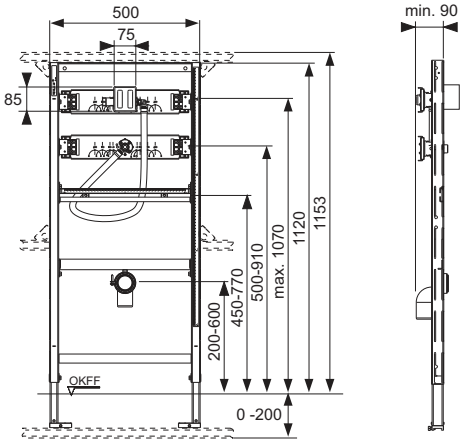

TECEprofil pisuaro modulis, kai nuleidimo vožtuvas išorinis, montavimo aukštis 1120 mm

Pisuaro modulis, skirtas tvirtinti išorinius vandens nuleidimo vožtuvus. Skirtas tvirtinti prie TECEprofil profilinių vamzdžių, montuoti metalinėse ar medinėse karkasinėse sienose, prie sienos ar kampe.

Modulis visiškai surinktas, jo sudėtis:
- Milteliniu būdu dažytas tvirtas rėmas
- Dvi reguliuojamos atramos tvirtinti prie grindų, 0-200 mm
- Du M 8 tvirtinimo varžtai
- Reguliuojami tvirtinimo bėgeliai
- Reguliuojamo aukščio nuotekų pajungimo vieta
- DN 50 aukštos temperatūros nuotekų pajungimo alkūnė su apsauginiu kamščiu
- Montavimo medžiagos, skirtos pisuarams

Papildomai užsakoma:
- Tvirtinimo detalės, skirtos tvirtinti prie sienos, kampe ar medinėse karkasinėse sienose

Art. Nr.	Pak. 1	Pak. 2	Pak. 3	€/vnt.
9320010	1 vnt.	10 vnt.	60 vnt.	**177,82**

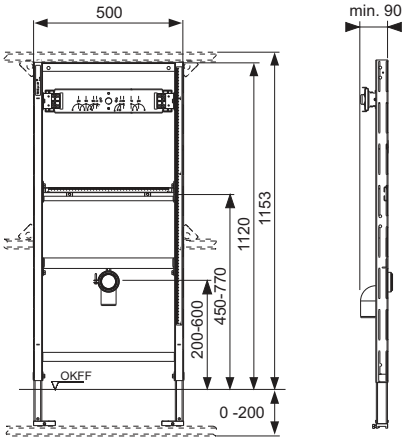

TECEprofil – Dušo moduliai

TECEprofil dušo modulis, skirtas integruoto montavimo ir išorinėms detalėms tvirtinti, montavimo aukštis 1120 mm

Skirta montuoti išorinėms arba integruotoms detalėms.
Skirtas tvirtinti prie TECEprofil profilinių vamzdžių, montuoti metalinėse ar medinėse karkasinėse sienose, prie sienos ar kampe.

Modulis visiškai surinktas, jo sudėtis:
- Milteliniu būdu dažytas tvirtas rėmas
- Dvi reguliuojamos atramos tvirtinti prie grindų, 0-200 mm
- Reguliuojama traversa potinkinių prietaisų arba pajungimo detalių tvirtinimui

Art. Nr.	Pak. 1	Pak. 2	Pak. 3	€/vnt.
9340000	1 vnt.	10 vnt.	60 vnt.	**115,35**

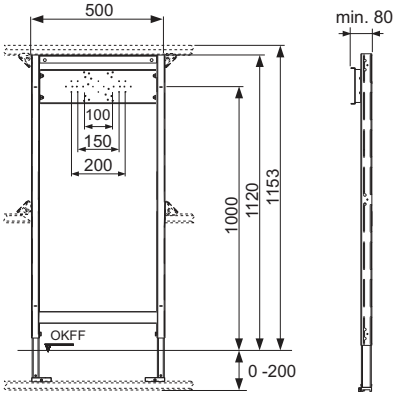

TECEprofil bidė modulis, montavimo aukštis 1120 mm

Skirtas tvirtinti prie TECEprofil profilinių vamzdžių, montuoti metalinėse ar medinėse karkasinėse sienose, prie sienos ar kampe.

Modulis visiškai surinktas, jo sudėtis:
- Milteliniu būdu dažytas tvirtas rėmas su dviem reguliuojamomis atramomis tvirtinti prie grindų, 0-200 mm
- Du tvirtinimo varžtai ir veržlės M 12
- Reguliuojama nuotekų pajungimo vieta
- Nuotekų alkūnė DN 40/50 su gumine tarpine, guminis perėjimas 30/50 (galima naudoti kaip tarpinę), su apsauginiu kamščiu

Papildomai užsakoma:
- TECEflex 16 x 1/2", TECElogo 16 x 1/2" prietaisinės alkūnės arba TECElogo-Push 20 x 1/2" universalios jungtys
- Tvirtinimo detalės, skirtos tvirtinti prie sienos, kampe ar medinėse karkasinėse sienose

Art. Nr.	Pak. 1	Pak. 2	Pak. 3	€/vnt.
9330000	1 vnt.	10 vnt.	60 vnt.	**155,66**

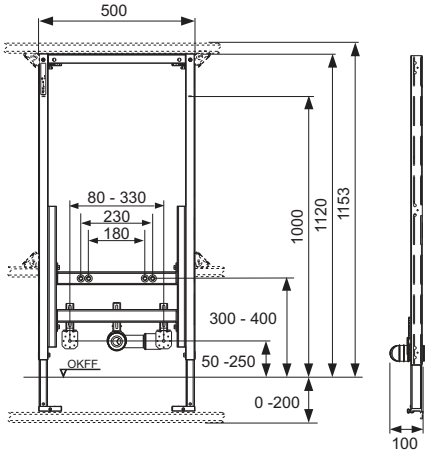

Potinkiniai moduliai

TECEprofil bidė modulis, montavimo aukštis 820 mm

Skirtas tvirtinti prie TECEprofil profilinių vamzdžių, montuoti metalinėse ar medinėse karkasinėse sienose, prie sienos ar kampe.

Modulis visiškai surinktas, jo sudėtis:
- Milteliniu būdu dažytas tvirtas rėmas su dviem reguliuojamomis atramomis tvirtinti prie grindų, 0-200 mm
- Du tvirtinimo varžtai ir veržlės M 12
- Reguliuojama nuotekų pajungimo vieta
- Nuotekų alkūnė DN 40/50 su gumine tarpine, guminis perėjimas 30/50 (galima naudoti kaip tarpinę), su apsauginiu kamščiu
- Du reguliuojamo gylio tvirtinimo laikikliai

Naudojant teleskopinį modulių tvirtinimo įtaisą 9380001 galima montuoti ir į 980 mm aukščio TECEprofil konstrukciją.

Papildomai užsakoma:
- Tvirtinimo detalės, skirtos tvirtinti kampe ar medinėse karkasinėse sienose
- TECEflex 16 x 1/2", TECElogo 16 x 1/2" prietaisinės alkūnės arba TECElogo-Push 20 x 1/2" universalios jungtys
- TECEprofil teleskopinis modulių tvirtinimo įtaisas 9380001

Art. Nr.	Pak. 1	Pak. 2	Pak. 3	€/vnt.
9330005	1 vnt.	10 vnt.	60 vnt.	**155,66**

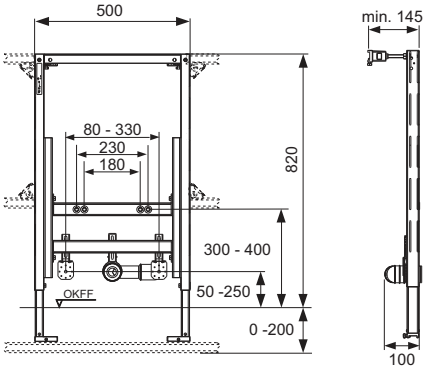

TECEprofil modulis porankiams ir tvirtinimo sistemoms

Skirta montuoti į UA profilio karkasines sienas arba prie sienos.

Modulis surinktas, jo sudėtis:
- Milteliniu būdu dažytas tvirtas montavimo rėmas
- Atspari vandens poveikiui, klijuota medinė plokštė
- Montavimo medžiagos, skirtos tvirtinti UA profilio sienoje

Papildomai užsakoma:
- Reguliuojami modulių laikikliai tvirtinti prie sienos

Art. Nr.	Pak. 1	Pak. 2	Pak. 3	€/vnt.
9360000	1 vnt.	10 vnt.	60 vnt.	**140,77**

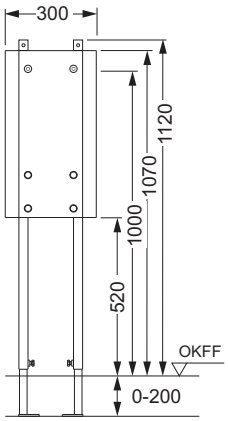

TECEprofil montavimo pagrindas, skirtas porankiams ir tvirtinimo sistemoms

Porankiams tvirtinti į TECEprofil profilinių vamzdynų sistemą, UA profilio sieną arba montuoti prie sienos.

Modulis visiškai surinktas, jo sudėtis:
- Atspari vandens poveikiui, klijuota medinė plokštė, skirta tvirtinti prie TECEprofil universalių modulių
- Du laikikliai, skirti tvirtinti į TECEprofil profilinių vamzdžių sistemą

Art. Nr.	Pak. 1	€/vnt.
9042003	1 vnt.	**72,75**

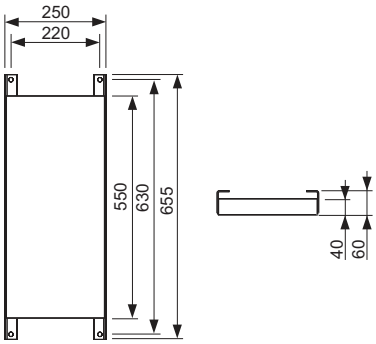

TECEprofil greito fiksavimo ir reguliuojamo gylio modulių tvirtinimo įtaisas

Skirta tvirtinti moduliams prie tvirtos sienos ir prie TECEprofil profilinio vamzdžio, montavimo gylis – 150-240 mm.

Komplekte:
- Du reguliuojamo gylio modulio tvirtinimai
- Montavimo medžiagos

Art. Nr.	Pak. 1	Pak. 2	€/vnt.
9380014	1 vnt.	15 vnt.	**20,39**

TECE tvirtinimo prie sienos elementas, 90°

Tvirtinimo elementas, skirtas moduliams tvirtinti prie sienos.

Art. Nr.	Pak. 1	Pak. 2	€/vnt.
9380300	1 vnt.	20 vnt.	**10,58**

TECE tvirtinimo prie sienos elementas, 45°

45° tvirtinimo elementas, skirtas moduliui tvirtinti prie sienos.

Art. Nr.	Pak. 1	Pak. 2	€/vnt.
9380301	1 vnt.	20 vnt.	**16,58**

TECE teleskopinis tvirtinimo įtaisas

Skirta TECE moduliams tvirtinti nišose (nišos plotis 680-1130 mm); tvirtinimo medžiagos komplekte.

Pastaba:
Jei unitazo moduliai sumontuoti žemiau (820/980 mm), negalima sumontuoti vandens nuleidimo plokštelės iš viršaus.

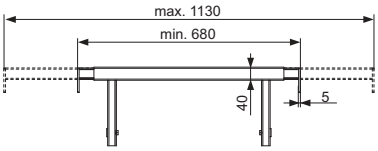

Art. Nr.	Pak. 1	€/vnt.
9380013	1 vnt.	**49,74**

TECEprofil teleskopinis modulių tvirtinimo įtaisas

Skirta pailginti modulio atramoms ir pritvirtinti prie horizontalios TECEprofil atramos.

Komplekte:
- Dvi reguliuojamo aukščio tvirtinimo atramos
- Tvirtinimo medžiagos, skirtos tvirtinti prie TECEprofil profilinio vamzdžio

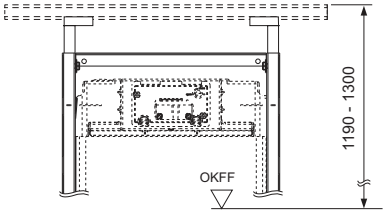

Art. Nr.	Pak. 1	Pak. 2	€/vnt.
9380001	1 vnt.	5 vnt.	**16,46**

TECE reguliuojamo aukščio modulio tvirtinimo įtaisas

Skirta tvirtinti TECE modulius prie tvirtos arba lengvos konstrukcijos sienos. Galima reguliuoti tiek aukštį, tiek gylį.

Modulis visiškai surinktas, jo sudėtis:
- Cinkuoto plieno tvirtinimo kronšteinas
- Du reguliuojami laikikliai, norint pritaikyti prie plytelių išdėstymo galima keisti jų aukštį
- Montavimo medžiagos, skirtos montuoti prie sienos

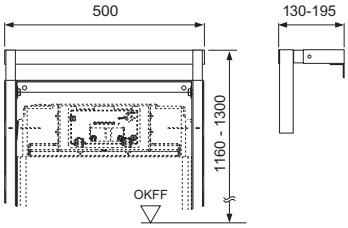

Art. Nr.	Pak. 1	€/vnt.
9380002	1 vnt.	**31,14**

TECE modulio tvirtinimo įtaisas montuoti prie sienos kampe

Skirta tvirtinti TECE modulius 45° kampu prie tvirtos arba lengvos konstrukcijos sienos. Užtenka prisukti tik vieną laikiklio pusę prie sienos.

Modulis visiškai surinktas, jo sudėtis:
- Cinkuoto plieno tvirtinimo kronšteinas; galimybė reguliuoti aukštį norint pritaikyti prie plytelių išdėstymo
- Cinkuoti sieniniai profiliai rėmui tvirtinti prie sienos
- Montavimo medžiagos, skirtos montuoti prie sienos

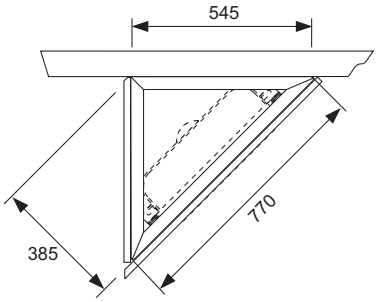

Art. Nr.	Pak. 1	€/vnt.
9380004	1 vnt.	**56,51**

TECEprofil modulio tvirtinimo įtaisas montuoti įvairiuose kampuose

Skirta tvirtinti TECE modulius į kampą. Erdvę taupantis kampinis mazgas, galima tvirtinti lietvamzdžius, ventiliacijos ar magistralinius vamzdynus už modulio; tinka visiems moduliams.

Komplekte:
- Du modulio kampinio tvirtinimo įtaisai su reguliuojamu kampu
- Tvirtinimo medžiagos, skirtos montuoti prie sienos

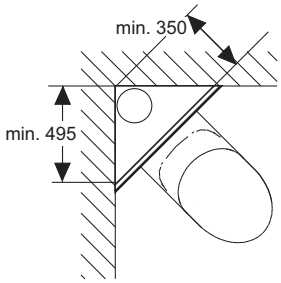

Art. Nr.	Pak. 1	Pak. 2	€/kompl.
9380003	1 kompl.	5 kompl.	**21,32**

TECE metalinių atramų komplektas

Papildoma atrama, skirta mažesnio tvirtinimo paviršiaus unitazo keramikai (t. y. atstumas nuo tvirtinimo varžto vidurio iki apatinio tvirtinimo paviršiaus krašto yra ne didesnis nei 18 cm), pvz., V & B Memento ir Subway 2.0. Tinka visiems TECEprofil unitazų moduliams.

Art. Nr.	Pak. 1	€/vnt.
9041029	1 vnt.	**23,32**

TECEprofil prailgintos modulių tvirtinimo kojos

Skirta tvirtinti TECEprofil moduliams prie grindų; tvirtinimo aukštis – nuo 20 cm iki 50 cm. Cinkuoto plieno profilis su atrama.

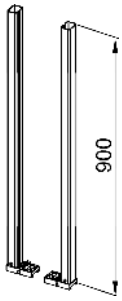

Art. Nr.	Pak. 1	€/vnt.
9030028	1 vnt.	**35,82**

TECE 90° unitazo pajungimo alkūnė – DN 90/90

Skirta prijungti unitazo moduliui prie DN 90 nuotekų vamzdžio, galimi trys tvirtinimo gyliai.

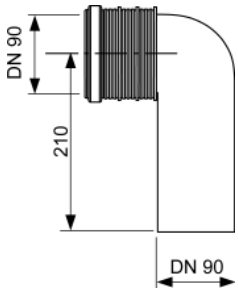

Variantas	Art. Nr.	Pak. 1	Pak. 2	€/vnt.
PE-HD	9820315	1 vnt.	10 vnt.	**23,91**
PP	9820134	1 vnt.	-	**14,87**

TECE unitazo pajungimo alkūnė DN 90

Lanksti nuotekų alkūnė DN 90, pagaminta iš plastiko PE-HD (galima suvirinti).

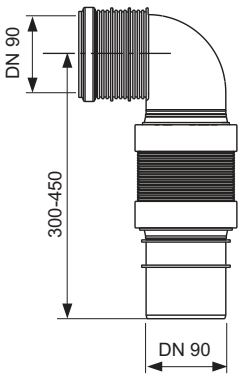

Art. Nr.	Pak. 1	€/vnt.
9820317	1 vnt.	**70,84**

TECE unitazo pajungimo komplektas, DN 90

Pajungimo komplektas potinkiniams unitazams.

Variantas	Ilgis	Art. Nr.	Pak. 1	Pak. 2	€/vnt.
PP	200 mm	9820057	1 vnt.	30 vnt.	**17,65**
PE	300 mm	9820214	1 vnt.	-	**36,03**
PE	400 mm	9820305	1 vnt.	-	**96,35**

TECE unitazo pajungimo elementas, DN 90/100

Unitazo jungiamoji detalė, skirta prijungti unitazus horizontaliai prie DN 100 nuotekų vamzdžio.

Variantas	Art. Nr.	Pak. 1	Pak. 2	€/vnt.
PP	9820136	1 vnt.	10 vnt.	**13,63**
PVC	9820137	1 vnt.	10 vnt.	**13,63**
PE-HD	9820316	1 vnt.	10 vnt.	**17,00**

TECE vandens išleidimo vamzdis su atšaka ventiacijos pajungimui

Pakeičiama vandens išleidimo alkūnė su atšaka ventiacijos pajungimui.

Variantas	Art. Nr.	Pak. 1	€/vnt.
DN 70 dešinė, 90°	9820078	1 vnt.	**56,27**
DN 70 kairė, 90°	9820126	1 vnt.	**56,27**
DN 50 dešinė, 45°	9820127	1 vnt.	**56,27**

TECE ekscentrinis unitazų pajungimo komplektas, DN 90

PE ekscentrinis pajungimo komplektas, kurio pagalba galima pakelti unitazo pajungimo vietą 25 mm, DN 90, komplekte tvirtinimo medžiagos.

Art. Nr.	Pak. 1	Pak. 2	€/kompl.
9880073	1 kompl.	10 kompl.	**52,36**

TECE papildomas komplektas unitazų dangčiams su bidė funkcija

Tvirtinimo komplektas su garsui nepralaidžia tarpine, skirtas TECEprofil sausos konstrukcijos sienų moduliams; skirta vandens ir elektros sistemoms privesti unitazams su bidė funkcija, pvz., Duravit SensoWash D-Code ir SensoWash Starck, TOTO Washlet Giovannoni/GL 2.0/EK 2.0, AquaClean 4000/5000/5000plus, V & B ViClean U.

Komplekte:
- Elektros pajungimo sieninė dėžutė
- Elektros pajungimo sieninės dėžutės laikiklis, skirtas pritvirtinti prie modulio rėmo
- Prietaisinė alkūnė 1/2" x 1/2" su garsui nepralaidžia tarpine
- Prietaisinės alkūnės tvirtinimo kronšteinas
- Sandarinimo tarpinė
- Tvirtinimo varžtai

Art. Nr.	Pak. 1	€/vnt.
9880037	1 vnt.	**47,23**

TECE vandens pajungimas unitazams su bidė funkcija

Armuota žarna su trišakiu skirta Uni vandens bakeliams.

Art. Nr.	Pak. 1	€/vnt.
9880036	1 vnt.	**43,52**

TECE montavimo komplektas, skirtas wc rėmui pritaikytam unitazams su bidė funkcija

TECE montavimo komplektas, skirtas universaliam WC rėmui su kanalu ir niša pritaikytam unitazams su bidė funkcija.

Pakuotės turinys:
- Ilga armuota žarna, pajungimas 3/8" VS
- Armuota žarna su trišakiu, pajungimas 3/8" IS
- Srieginis sujungimas 3/8" IS
- 3/8" plastikinis perėjimas F 10 užpildymo vožtuvui prijungti

Variantas	Art. Nr.	Pak. 1	€/vnt.
Modulio aukštis 1120 mm	9880052	1 vnt.	**63,85**
Modulio aukštis 980 mm	9880053	1 vnt.	**61,46**
Modulio aukštis 820 mm	9880054	1 vnt.	**59,41**

TECEone montavimo komplektas standartiniams potikiniams rėmams

Montavimo komplektas su garsą izoliuojančiomis tarpinėmis skirtas vandentiekio prietaisinėms alkūnėms tvirtinti. Skirtas standartiniams potinkiniams moduliams. Montavimo gylis 15 cm. Komplektas naudojamas norint prijungti TECEone unitazą.

Komplekto sudėtis:
- Metalinės tvirtinimo plokštės šalto ir karšto vandens privedimui
- Garso izoliavimo tarpinės
- Prietaisinių alkūnių tvirtinimo varžtai
- Metalinių plokštelių fiksatoriai

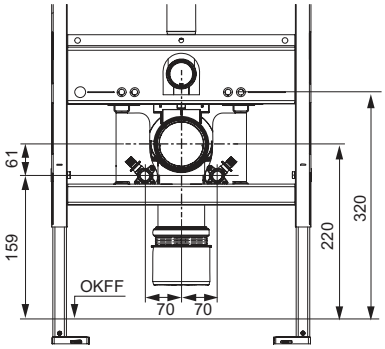

Art. Nr.	Pak. 1	€/vnt.
9880046	1 vnt.	**41,13**

TECE garso izoliacijos rinkinys unitazams ir bidė

Skirta garsui izoliuoti, montuojama tarp sienos ir pakabinamo unitazo ar bidė keramikos.

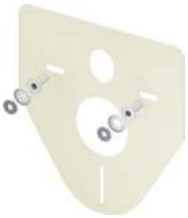

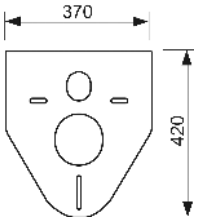

Art. Nr.	Pak. 1	Pak. 2	Pak. 3	€/vnt.
9200010	1 vnt.	10 vnt.	50 vnt.	**8,76**

TECEone montavimo komplektas skirtas potinkiniams moduliams su 8 cm bakeliu

Montavimo komplektas su garsą izoliuojančiomis tarpinėmis skirtas vandentiekio prietaisinėms alkūnėms tvirtinti. Skirtas 8 cm potinkiniams moduliams. Montavimo gylis 8 cm. Komplektas naudojamas norint prijungti TECEone unitazą.

Komplekto sudėtis:
- Metalinės tvirtinimo plokštės šalto ir karšto vandens privedimui
- Garso izoliavimo tarpinės
- Prietaisinių alkūnių tvirtinimo varžtai
- Du tvirtinomo varžtai su poveržlėmis M 12 x 20

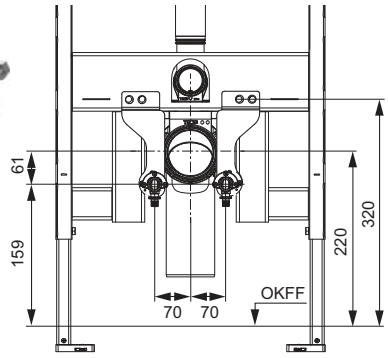

Art. Nr.	Pak. 1	Pak. 2	Pak. 3	€/vnt.
9880056	1 vnt.	10 vnt.	60 vnt.	**46,45**

TECE pisuaro pajungimo detalės

Komplekte:
- 1/2" prijungimo detalė
- Tarpinė pisuarui prijungti

Art. Nr.	Pak. 1	€/vnt.
9820055	1 vnt.	**12,14**

TECE sifonas pisuarui

Nauja

Šlapio tipo pisuaro sifonas, horizontalus, DN 50, su tarpine.

Art. Nr.		Pak. 1	€/vnt.
9820338	**Nauja**	1 vnt.	**31,14**

TECE kampinio ventilio raktas

Skirta atsukti / prisukti TECE vandens bakelio kampiniam vožtuvui, tinka 1/2" arba 1/4" antgaliui.

Art. Nr.	Pak. 1	€/vnt.
9820264	1 vnt.	**42,06**

TECE rėmelis WC higieninėms tabletėms

Skirtas higieninėms tabletėms įmesti į 13 cm gylio TECE bakelį. Tinka visoms TECE vandens nuleidimo plokštelėms ir TECElux terminalui, montuojama iš priekio. Galima montuoti lygiai su siena. Tinka ir anksčiau sumontuotoms TECE vandens nuleidimo plokštelėms.

Minimalus sienos storis nuo bakelio iki sienos paviršiaus 16 mm.
Maksimalus sienos storis nuo bakelio iki sienos paviršiaus: 60 mm sausai konstrukcijai, 75 mm mūrinei konstrukcijai.

Svarbu:
Naudojamose higieninėse tabletėse neturi būti chloro ar kitų oksiduojančių medžiagų.

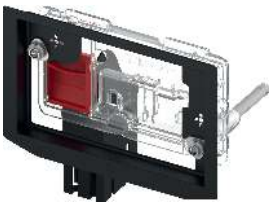

Art. Nr.	Pak. 1	€/vnt.
9240950	1 vnt.	**41,15**

TECE universalus užpildymo vožtuvas F 10

Universalus vandens užpildymo vožtuvas tinkantis ne vien TECE vandens bakeliams bet ir daugeliui kitų gamintojų potinkiniams vandens bakeliams.

Produkto aprašymas:
- 3/8" išorinis metalinis pajungimo sriegis
- Darbinis slėgis 0.5-10 bar
- Minimalus rekomenduojamas slėgis 0.5 bar
- Reguliuojamas vandens kiekis
- Ištraukiama atraminė koja
- Tyliai veikiantis, atitinka I akustinei grupei (DIN 4109)
- Kompaktiška forma
- Su perėjimu ir tvirtinimo elementais

Art. Nr.	Pak. 1	Pak. 2	Pak. 3	€/vnt.
9820353	1 vnt.	10 vnt.	240 vnt.	**28,31**

TECE standartinio bakelio vandens nuleidimo srauto reguliavimo žiedai

Naudojami keisti išbėgančio vandens į keramiką srautą, skirti standartiniams bakeliams (montavimo gylis 13 cm). Montuojami vandens nuleidimo vožtuvo krapšelyje, diametrai 46-28 mm.

Art. Nr.	Pak. 1	€/vnt.
9820337	1 vnt.	**14,95**

TECE 8 cm bakelio vandens nuleidimo srauto reguliavimo žiedai

Naudojami keisti išbėgančio vandens į keramiką srautą, skirti 8 cm bakeliams (montavimo gylis 8.5 cm). Montuojami vandens nuleidimo vožtuvo krapšelyje, diametrai 32-28 mm.

Art. Nr.	Pak. 1	€/vnt.
9820394	1 vnt.	**14,95**

9300302 – TECEprofil unitazo modulis su Uni vandens bakeliu, montavimo aukštis 1120 mm

Nr.	Art. Nr.	Aprašymas	Pak. 1	€/vnt.
1	9820103	Uni bakelis 1120 mm	1 vnt.	172,34
2	9820040	Detalių komplektas Uni bakeliui montuoti	1 vnt.	9,32
3	9820011	Vandens išleidimo vamzdis su tarpine, ilgis 269 mm, sausos konstrukcijos sienų moduliams	1 vnt.	8,73
4	9820015	Išleidimo vamzdžio tarpinė	1 vnt.	2,63
5	9820134	Unitazo pajungimo alkūnė DN 90 (PP)	1 vnt.	14,87
6	9820139	Nuotekų alkūnės tarpinė	1 vnt.	5,72
7	9820348	Unitazų nuotėkų alkūnės laikiklis, viršutinis (nuo 04/2017)	1 vnt.	3,98
8	9820136	Perėjimas DN 90/DN 100 (PP)	1 vnt.	13,63
9	9820312	Apsauginis šablonas vandens nubėgimo ir nuotekų vamzdžiams	1 vnt.	10,36
10	9820447	Atramų fiksatorius su plienine spyruokle	1 vnt.	3,74
11	9820335	Modulio kojų C tipo profilis	1 vnt.	19,65
12	9820332	Kairė modulio koja su fiksatoriumi	1 vnt.	11,39
13	9820333	Dešinė modulio koja su fiksatoriumi	1 vnt.	11,39
14	9820057	Unitazo pajungimo komplektas DN 90	1 vnt.	17,65
15	9820043	Detalių komplektas, skirtas unitazų moduliui (tvirtinimo medžiagos ir kt.)	1 vnt.	19,64

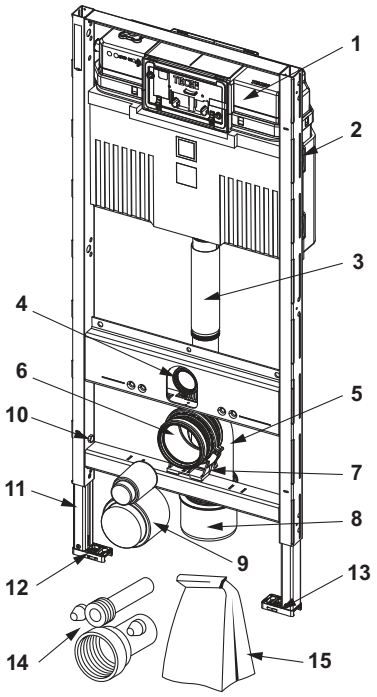

9300000 – TECEprofil unitazo modulis su Uni vandens bakeliu, montavimo aukštis 1120 mm

Nr.	Art. Nr.	Aprašymas	Pak. 1	€/vnt.
1	9820103	Uni bakelis 1120 mm	1 vnt.	172,34
2	9820040	Detalių komplektas Uni bakeliui montuoti	1 vnt.	9,32
3	9820041	Unitazų nuotėkų alkūnės laikiklis (iki 03/2017)	1 vnt.	2,46
	9820348	Unitazų nuotėkų alkūnės laikiklis, viršutinis (nuo 04/2017)	1 vnt.	3,98
4	9820042	Nuotekų alkūnės laikiklio rėmelis (iki 03/2017)	1 vnt.	1,35
5	9820134	Unitazo pajungimo alkūnė DN 90 (PP)	1 vnt.	14,87
6	9820139	Nuotekų alkūnės tarpinė	1 vnt.	5,72
7	9820015	Išleidimo vamzdžio tarpinė	1 vnt.	2,63
8	9820011	Vandens išleidimo vamzdis su tarpine, ilgis 269 mm, sausos konstrukcijos sienų moduliams	1 vnt.	8,73
9	9820335	Modulio kojų C tipo profilis	1 vnt.	19,65
10	9820043	Detalių komplektas, skirtas unitazų moduliui (tvirtinimo medžiagos ir kt.)	1 vnt.	19,64
11	9820057	Unitazo pajungimo komplektas DN 90	1 vnt.	17,65
12	9820071	Įvorė su sriegiu	1 vnt.	4,65
13	9820447	Atramų fiksatorius su plienine spyruokle	1 vnt.	3,74
14	9820136	Perėjimas DN 90/DN 100 (PP)	1 vnt.	13,63
15	9820332	Kairė modulio koja su fiksatoriumi	1 vnt.	11,39
16	9820333	Dešinė modulio koja su fiksatoriumi	1 vnt.	11,39

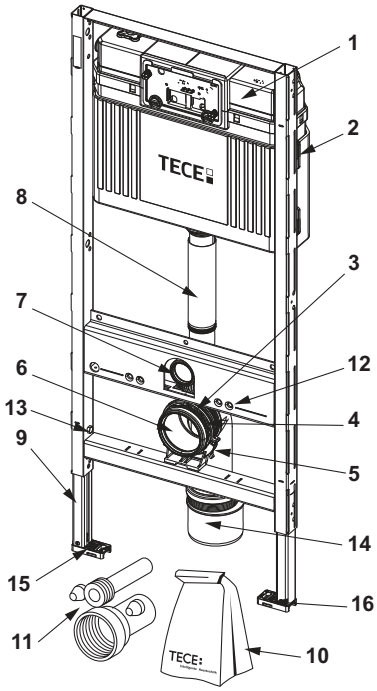

9300022 – TECEprofil unitazo modulis su Uni vandens bakeliu, montavimo aukštis 980 mm

Nr.	Art. Nr.	Aprašymas	Pak. 1	€/vnt.
1	9820101	Uni bakelis 980 mm	1 vnt.	185,50
2	9820040	Detalių komplektas Uni bakeliui montuoti	1 vnt.	9,32
3	9820041	Unitazų nuotėkų alkūnės laikiklis (iki 03/2017)	1 vnt.	2,46
	9820348	Unitazų nuotėkų alkūnės laikiklis, viršutinis (nuo 04/2017)	1 vnt.	3,98
4	9820042	Nuotekų alkūnės laikiklio rėmelis (iki 03/2017)	1 vnt.	1,35
5	9820134	Unitazo pajungimo alkūnė DN 90 (PP)	1 vnt.	14,87
6	9820139	Nuotekų alkūnės tarpinė	1 vnt.	5,72
7	9820015	Išleidimo vamzdžio tarpinė	1 vnt.	2,63
8	9820099	Vandens išleidimo vamzdis, ilgis 185 mm	1 vnt.	28,28
9	9820335	Modulio kojų C tipo profilis	1 vnt.	19,65
10	9820043	Detalių komplektas, skirtas unitazų moduliui (tvirtinimo medžiagos ir kt.)	1 vnt.	19,64
11	9820057	Unitazo pajungimo komplektas DN 90	1 vnt.	17,65
12	9820071	Įvorė su sriegiu	1 vnt.	4,65
13	9820447	Atramų fiksatorius su plienine spyruokle	1 vnt.	3,74
14	9380014	Reguliuojami sieniniai laikikliai	1 vnt.	20,39
15	9820136	Perėjimas DN 90/DN 100 (PP)	1 vnt.	13,63
16	9820332	Kairė modulio koja su fiksatoriumi	1 vnt.	11,39
17	9820333	Dešinė modulio koja su fiksatoriumi	1 vnt.	11,39

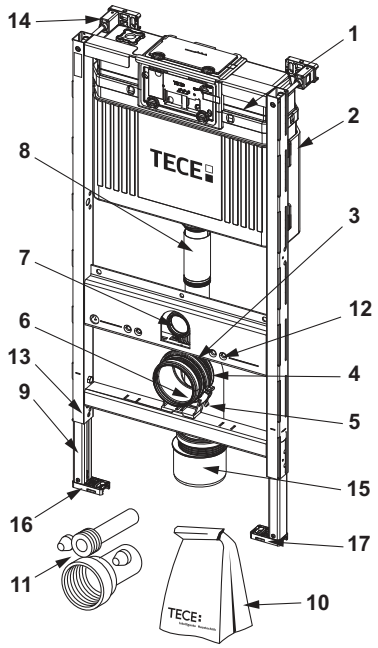

9300001 – TECEprofil unitazo modulis su Uni vandens bakeliu, montavimo aukštis 820 mm

Nr.	Art. Nr.	Aprašymas	Pak. 1	€/vnt.
1	9820100	Uni bakelis 820 mm	1 vnt.	151,29
2	9820040	Detalių komplektas Uni bakeliui montuoti	1 vnt.	9,32
3	9820041	Unitazų nuotėkų alkūnės laikiklis (iki 03/2017)	1 vnt.	2,46
	9820348	Unitazų nuotėkų alkūnės laikiklis, viršutinis (nuo 04/2017)	1 vnt.	3,98
4	9820042	Nuotekų alkūnės laikiklio rėmelis (iki 03/2017)	1 vnt.	1,35
5	9820134	Unitazo pajungimo alkūnė DN 90 (PP)	1 vnt.	14,87
6	9820139	Nuotekų alkūnės tarpinė	1 vnt.	5,72
7	9820015	Išleidimo vamzdžio tarpinė	1 vnt.	2,63
8	9820335	Modulio kojų C tipo profilis	1 vnt.	19,65
9	9820043	Detalių komplektas, skirtas unitazų moduliui (tvirtinimo medžiagos ir kt.)	1 vnt.	19,64
10	9380014	Reguliuojami sieniniai laikikliai	1 vnt.	20,39
11	9820057	Unitazo pajungimo komplektas DN 90	1 vnt.	17,65
12	9820071	Įvorė su sriegiu	1 vnt.	4,65
13	9820447	Atramų fiksatorius su plienine spyruokle	1 vnt.	3,74
14	9820136	Perėjimas DN 90/DN 100 (PP)	1 vnt.	13,63
15	9820332	Kairė modulio koja su fiksatoriumi	1 vnt.	11,39
16	9820333	Dešinė modulio koja su fiksatoriumi	1 vnt.	11,39

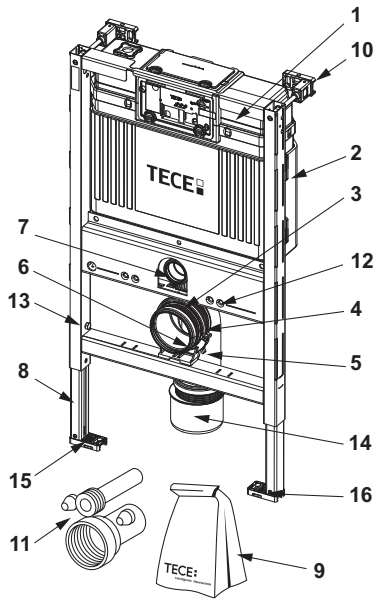

9300291 – TECEprofil unitazo modulis su Uni 750 vandens bakeliu, montavimo aukštis 750 mm

Nr.	Art. Nr.	Aprašymas	Pak. 1	€/vnt.
1	9820633	Uni 750 vandens bakelis	1 vnt.	233,83
2	9820040	Detalių komplektas Uni bakeliui montuoti	1 vnt.	9,32
3	9820015	Išleidimo vamzdžio tarpinė	1 vnt.	2,63
4	9820134	Unitazo pajungimo alkūnė DN 90 (PP)	1 vnt.	14,87
5	9820139	Nuotekų alkūnės tarpinė	1 vnt.	5,72
6	9820348	Unitazų nuotėkų alkūnės laikiklis, viršutinis (nuo 04/2017)	1 vnt.	3,98
7	9820136	Perėjimas DN 90/DN 100 (PP)	1 vnt.	13,63
8	9820447	Atramų fiksatorius su plienine spyruokle	1 vnt.	3,74
9	9820335	Modulio kojų C tipo profilis	1 vnt.	19,65
10	9820332	Kairė modulio koja su fiksatoriumi	1 vnt.	11,39
11	9820333	Dešinė modulio koja su fiksatoriumi	1 vnt.	11,39
12	9820592	Apsauginis šablonas rėmams Uni 750 su bidė pajungimo vietomis	1 vnt.	14,61
13	9820057	Unitazo pajungimo komplektas DN 90	1 vnt.	17,65
14	9820043	Detalių komplektas, skirtas unitazų moduliui (tvirtinimo medžiagos ir kt.)	1 vnt.	19,64
15	9820634	Reguliuojami sieniniai laikikliai	1 vnt.	33,23

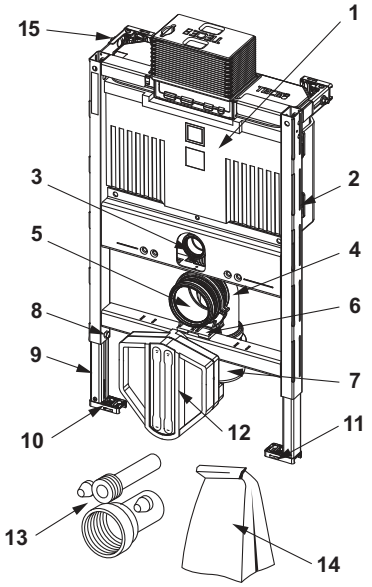

9300344 – TECEprofil unitazo modulis su Uni vandens bakeliu, skirtas TOTO Neorest Washlet (WC) AC 2.0/EW 2.0, montavimo aukštis 1120 mm

Nr.	Art. Nr.	Aprašymas	Pak. 1	€/vnt.
1	9820103	Uni bakelis 1120 mm	1 vnt.	172,34
2	9820040	Detalių komplektas Uni bakeliui montuoti	1 vnt.	9,32
3	9820011	Vandens išleidimo vamzdis su tarpine, ilgis 269 mm, sausos konstrukcijos sienų moduliams	1 vnt.	8,73
4	9820015	Išleidimo vamzdžio tarpinė	1 vnt.	2,63
5	9820134	Unitazo pajungimo alkūnė DN 90 (PP)	1 vnt.	14,87
6	9820139	Nuotekų alkūnės tarpinė	1 vnt.	5,72
7	9820348	Unitazų nuotėkų alkūnės laikiklis, viršutinis (nuo 04/2017)	1 vnt.	3,98
8	9820136	Perėjimas DN 90/DN 100 (PP)	1 vnt.	13,63
9	9380014	Reguliuojami sieniniai laikikliai	1 vnt.	20,39
10	9820447	Atramų fiksatorius su plienine spyruokle	1 vnt.	3,74
11	9820335	Modulio kojų C tipo profilis	1 vnt.	19,65
12	9820332	Kairė modulio koja su fiksatoriumi	1 vnt.	11,39
13	9820333	Dešinė modulio koja su fiksatoriumi	1 vnt.	11,39
14	9820259	Valdymo laidas	1 vnt.	39,16
15	9820057	Unitazo pajungimo komplektas DN 90	1 vnt.	17,65
16	9820043	Detalių komplektas, skirtas unitazų moduliui (tvirtinimo medžiagos ir kt.)	1 vnt.	19,64
17	9820312	Apsauginis šablonas vandens nubėgimo ir nuotekų vamzdžiams	1 vnt.	10,36

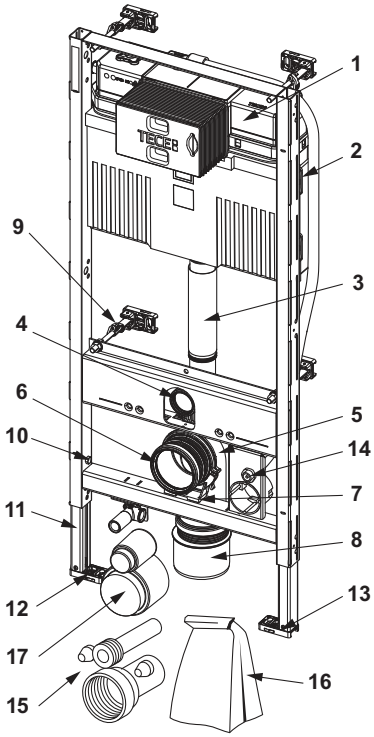

9300044 – TECEprofil unitazo modulis su Uni vandens bakeliu, skirtas TOTO Neorest Washlet (WC) AC 2.0/EW 2.0, montavimo aukštis 1120 mm

Nr.	Art. Nr.	Aprašymas	Pak. 1	€/vnt.
1	9820103	Uni bakelis 1120 mm	1 vnt.	172,34
2	9820040	Detalių komplektas Uni bakeliui montuoti	1 vnt.	9,32
3	9820041	Unitazų nuotėkų alkūnės laikiklis (iki 03/2017)	1 vnt.	2,46
4	9820042	Nuotekų alkūnės laikiklio rėmelis (iki 03/2017)	1 vnt.	1,35
5	9820134	Unitazo pajungimo alkūnė DN 90 (PP)	1 vnt.	14,87
6	9820139	Nuotekų alkūnės tarpinė	1 vnt.	5,72
7	9820015	Išleidimo vamzdžio tarpinė	1 vnt.	2,63
8	9820011	Vandens išleidimo vamzdis su tarpine, ilgis 269 mm, sausos konstrukcijos sienų moduliams	1 vnt.	8,73
9	9820335	Modulio kojų C tipo profilis	1 vnt.	19,65
10	9820043	Detalių komplektas, skirtas unitazų moduliui (tvirtinimo medžiagos ir kt.)	1 vnt.	19,64
11	9820057	Unitazo pajungimo komplektas DN 90	1 vnt.	17,65
12	9820071	Įvorė su sriegiu	1 vnt.	4,65
13	9820447	Atramų fiksatorius su plienine spyruokle	1 vnt.	3,74
14	9820136	Perėjimas DN 90/DN 100 (PP)	1 vnt.	13,63
15	9820259	Valdymo laidas	1 vnt.	39,16
16	9820332	Kairė modulio koja su fiksatoriumi	1 vnt.	11,39
17	9820333	Dešinė modulio koja su fiksatoriumi	1 vnt.	11,39

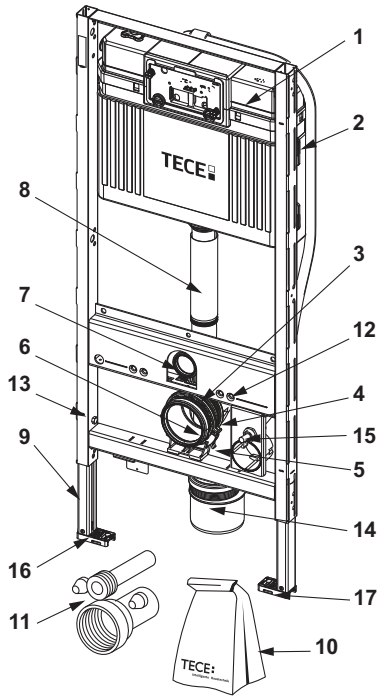

9300381 – TECEprofil unitazo modulis, pritaikytas žmonėms su negalia, su Uni vandens bakeliu, paaukštintam keramikos montavimui 48 cm, atitinka standartą DIN 18040-1, montavimo aukštis 1120 mm

Nr.	Art. Nr.	Aprašymas	Pak. 1	€/vnt.
1	9820103	Uni bakelis 1120 mm	1 vnt.	172,34
2	9820040	Detalių komplektas Uni bakeliui montuoti	1 vnt.	9,32
3	9820011	Vandens išleidimo vamzdis su tarpine, ilgis 269 mm, sausos konstrukcijos sienų moduliams	1 vnt.	8,73
4	9820015	Išleidimo vamzdžio tarpinė	1 vnt.	2,63
5	9820134	Unitazo pajungimo alkūnė DN 90 (PP)	1 vnt.	14,87
6	9820139	Nuotekų alkūnės tarpinė	1 vnt.	5,72
7	9820348	Unitazų nuotėkų alkūnės laikiklis, viršutinis (nuo 04/2017)	1 vnt.	3,98
8	9820136	Perėjimas DN 90/DN 100 (PP)	1 vnt.	13,63
9	9820312	Apsauginis šablonas vandens nubėgimo ir nuotekų vamzdžiams	1 vnt.	10,36
10	9820447	Atramų fiksatorius su plienine spyruokle	1 vnt.	3,74
11	9820335	Modulio kojų C tipo profilis	1 vnt.	19,65
12	9820332	Kairė modulio koja su fiksatoriumi	1 vnt.	11,39
13	9820333	Dešinė modulio koja su fiksatoriumi	1 vnt.	11,39
14	9380014	Reguliuojami sieniniai laikikliai	1 vnt.	20,39
15	9820057	Unitazo pajungimo komplektas DN 90	1 vnt.	17,65
16	9820043	Detalių komplektas, skirtas unitazų moduliui (tvirtinimo medžiagos ir kt.)	1 vnt.	19,64
17	9820437	Tvirtinimo rėmų komplektas	1 vnt.	70,96
	9820655	Tvirtinimo rėmų komplektas (nuo 10/2022) **Nauja**	1 vnt.	76,30

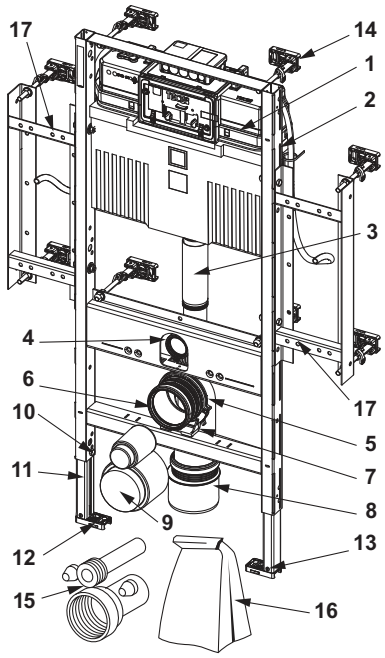

9300009 – TECEprofil unitazo modulis, pritaikytas žmonėms su negalia, su Uni vandens bakeliu, atitinka standartą DIN 18040-1, montavimo aukštis 1120 mm

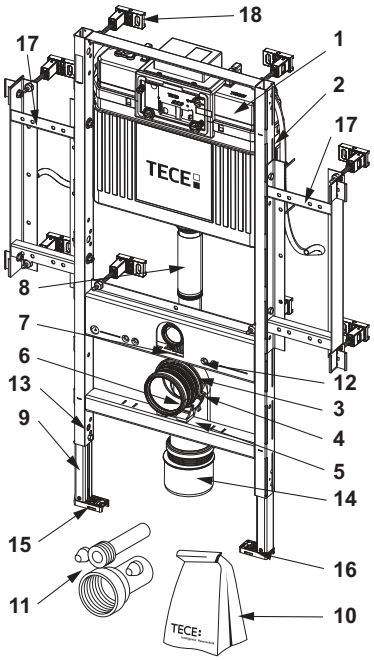

Nr.	Art. Nr.	Aprašymas	Pak. 1	€/vnt.
1	9820103	Uni bakelis 1120 mm	1 vnt.	172,34
2	9820040	Detalių komplektas Uni bakeliui montuoti	1 vnt.	9,32
3	9820041	Unitazų nuotėkų alkūnės laikiklis (iki 03/2017)	1 vnt.	2,46
	9820348	Unitazų nuotėkų alkūnės laikiklis, viršutinis (nuo 04/2017)	1 vnt.	3,98
4	9820042	Nuotekų alkūnės laikiklio rėmelis (iki 03/2017)	1 vnt.	1,35
5	9820134	Unitazo pajungimo alkūnė DN 90 (PP)	1 vnt.	14,87
6	9820139	Nuotekų alkūnės tarpinė	1 vnt.	5,72
7	9820015	Išleidimo vamzdžio tarpinė	1 vnt.	2,63
8	9820011	Vandens išleidimo vamzdis su tarpine, ilgis 269 mm, sausos konstrukcijos sienų moduliams	1 vnt.	8,73
9	9820335	Modulio kojų C tipo profilis	1 vnt.	19,65
10	9820043	Detalių komplektas, skirtas unitazų moduliui (tvirtinimo medžiagos ir kt.)	1 vnt.	19,64
11	9820057	Unitazo pajungimo komplektas DN 90	1 vnt.	17,65
12	9820071	Įvorė su sriegiu	1 vnt.	4,65
13	9820447	Atramų fiksatorius su plienine spyruokle	1 vnt.	3,74
14	9820136	Perėjimas DN 90/DN 100 (PP)	1 vnt.	13,63
15	9820332	Kairė modulio koja su fiksatoriumi	1 vnt.	11,39
16	9820333	Dešinė modulio koja su fiksatoriumi	1 vnt.	11,39
17	9820437	Tvirtinimo rėmų komplektas	1 vnt.	70,96
18	9380014	Reguliuojami sieniniai laikikliai	1 vnt.	20,39

9300379 – TECEprofil unitazo modulis su Uni vandens bakeliu, skirtas pajungti universaliems unitazams su bidė funkcija, montavimo aukštis 1120 mm

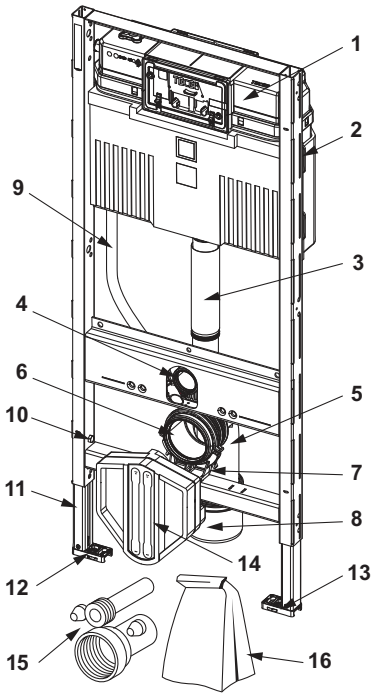

Nr.	Art. Nr.	Aprašymas	Pak. 1	€/vnt.
1	9820103	Uni bakelis 1120 mm	1 vnt.	172,34
2	9820040	Detalių komplektas Uni bakeliui montuoti	1 vnt.	9,32
3	9820011	Vandens išleidimo vamzdis su tarpine, ilgis 269 mm, sausos konstrukcijos sienų moduliams	1 vnt.	8,73
4	9820015	Išleidimo vamzdžio tarpinė	1 vnt.	2,63
5	9820134	Unitazo pajungimo alkūnė DN 90 (PP)	1 vnt.	14,87
6	9820139	Nuotekų alkūnės tarpinė	1 vnt.	5,72
7	9820348	Unitazų nuotėkų alkūnės laikiklis, viršutinis (nuo 04/2017)	1 vnt.	3,98
8	9820136	Perėjimas DN 90/DN 100 (PP)	1 vnt.	13,63
9	9820569	Fiksatoriai ir kanalas	1 vnt.	9,22
10	9820447	Atramų fiksatorius su plienine spyruokle	1 vnt.	3,74
11	9820335	Modulio kojų C tipo profilis	1 vnt.	19,65
12	9820332	Kairė modulio koja su fiksatoriumi	1 vnt.	11,39
13	9820333	Dešinė modulio koja su fiksatoriumi	1 vnt.	11,39
14	9820568	WC pajungimo dėžė	1 vnt.	14,61
15	9820057	Unitazo pajungimo komplektas DN 90	1 vnt.	17,65
16	9820043	Detalių komplektas, skirtas unitazų moduliui (tvirtinimo medžiagos ir kt.)	1 vnt.	19,64

9300079 – TECEprofil unitazo modulis su Uni vandens bakeliu, skirtas pajungti universaliems unitazams su bidė funkcija, montavimo aukštis 1120 mm

Nr.	Art. Nr.	Aprašymas		Pak. 1	€/vnt.
1	9820103	Uni bakelis 1120 mm		1 vnt.	172,34
2	9820040	Detalių komplektas Uni bakeliui montuoti		1 vnt.	9,32
3	9820011	Vandens išleidimo vamzdis su tarpine, ilgis 269 mm, sausos konstrukcijos sienų moduliams		1 vnt.	8,73
4	9820015	Išleidimo vamzdžio tarpinė		1 vnt.	2,63
5	9820348	Unitazų nuotėkų alkūnės laikiklis, viršutinis (nuo 04/2017)		1 vnt.	3,98
6	9820134	Unitazo pajungimo alkūnė DN 90 (PP)		1 vnt.	14,87
7	9820139	Nuotekų alkūnės tarpinė		1 vnt.	5,72
8	9820447	Atramų fiksatorius su plienine spyruokle		1 vnt.	3,74
9	9820335	Modulio kojų C tipo profilis		1 vnt.	19,65
10	9820332	Kairė modulio koja su fiksatoriumi		1 vnt.	11,39
11	9820333	Dešinė modulio koja su fiksatoriumi		1 vnt.	11,39
12	9820340	Kanalas vandens privedimui	**Išparduodama**	1 vnt.	41,54
13	9820341	Kanalas elektros privedimui	**Išparduodama**	1 vnt.	10,31
14	9820136	Perėjimas DN 90/DN 100 (PP)		1 vnt.	13,63
15	9820043	Detalių komplektas, skirtas unitazų moduliui (tvirtinimo medžiagos ir kt.)		1 vnt.	19,64
16	9820342	Unitazų modulio apsauginis šablonas	**Išparduodama**	1 vnt.	10,98
17	9820057	Unitazo pajungimo komplektas DN 90		1 vnt.	17,65

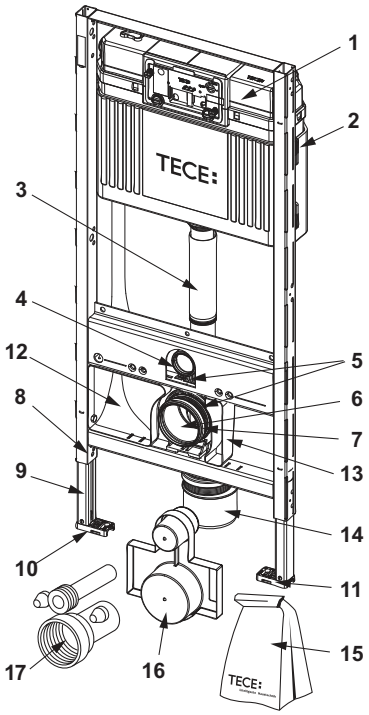

9300382 – TECEprofil unitazo modulis su Uni vandens bakeliu, skirtas pajungti universaliems unitazams su bidė funkcija, montavimo aukštis 980 mm

Nr.	Art. Nr.	Aprašymas	Pak. 1	€/vnt.
1	9820101	Uni bakelis 980 mm	1 vnt.	185,50
2	9820040	Detalių komplektas Uni bakeliui montuoti	1 vnt.	9,32
3	9820099	Vandens išleidimo vamzdis, ilgis 185 mm	1 vnt.	28,28
4	9820015	Išleidimo vamzdžio tarpinė	1 vnt.	2,63
5	9820134	Unitazo pajungimo alkūnė DN 90 (PP)	1 vnt.	14,87
6	9820139	Nuotekų alkūnės tarpinė	1 vnt.	5,72
7	9820348	Unitazų nuotėkų alkūnės laikiklis, viršutinis (nuo 04/2017)	1 vnt.	3,98
8	9820136	Perėjimas DN 90/DN 100 (PP)	1 vnt.	13,63
9	9820569	Fiksatoriai ir kanalas	1 vnt.	9,22
10	9820447	Atramų fiksatorius su plienine spyruokle	1 vnt.	3,74
11	9820335	Modulio kojų C tipo profilis	1 vnt.	19,65
12	9820332	Kairė modulio koja su fiksatoriumi	1 vnt.	11,39
13	9820333	Dešinė modulio koja su fiksatoriumi	1 vnt.	11,39
14	9820568	WC pajungimo dėžė	1 vnt.	14,61
15	9820057	Unitazo pajungimo komplektas DN 90	1 vnt.	17,65
16	9820043	Detalių komplektas, skirtas unitazų moduliui (tvirtinimo medžiagos ir kt.)	1 vnt.	19,64

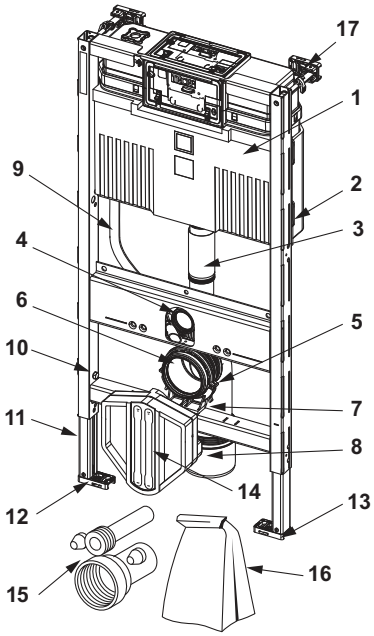

9300082 – TECEprofil unitazo modulis su Uni vandens bakeliu, skirtas pajungti universaliems unitazams su bidė funkcija, montavimo aukštis 980 mm

Nr.	Art. Nr.	Aprašymas		Pak. 1	€/vnt.
1	9820101	Uni bakelis 980 mm		1 vnt.	**185,50**
2	9820040	Detalių komplektas Uni bakeliui montuoti		1 vnt.	**9,32**
3	9820099	Vandens išleidimo vamzdis, ilgis 185 mm		1 vnt.	**28,28**
4	9820015	Išleidimo vamzdžio tarpinė		1 vnt.	**2,63**
5	9820348	Unitazų nuotėkų alkūnės laikiklis, viršutinis (nuo 04/2017)		1 vnt.	**3,98**
6	9820134	Unitazo pajungimo alkūnė DN 90 (PP)		1 vnt.	**14,87**
7	9820139	Nuotekų alkūnės tarpinė		1 vnt.	**5,72**
8	9820447	Atramų fiksatorius su plienine spyruokle		1 vnt.	**3,74**
9	9820335	Modulio kojų C tipo profilis		1 vnt.	**19,65**
10	9820332	Kairė modulio koja su fiksatoriumi		1 vnt.	**11,39**
11	9820333	Dešinė modulio koja su fiksatoriumi		1 vnt.	**11,39**
12	9820340	Kanalas vandens privedimui	**Išparduodama**	1 vnt.	**41,54**
13	9820341	Kanalas elektros privedimui	**Išparduodama**	1 vnt.	**10,31**
14	9820136	Perėjimas DN 90/DN 100 (PP)		1 vnt.	**13,63**
15	9820043	Detalių komplektas, skirtas unitazų moduliui (tvirtinimo medžiagos ir kt.)		1 vnt.	**19,64**
16	9820342	Unitazų modulio apsauginis šablonas	**Išparduodama**	1 vnt.	**10,98**
17	9820057	Unitazo pajungimo komplektas DN 90		1 vnt.	**17,65**
18	9380014	Reguliuojami sieniniai laikikliai		1 vnt.	**20,39**

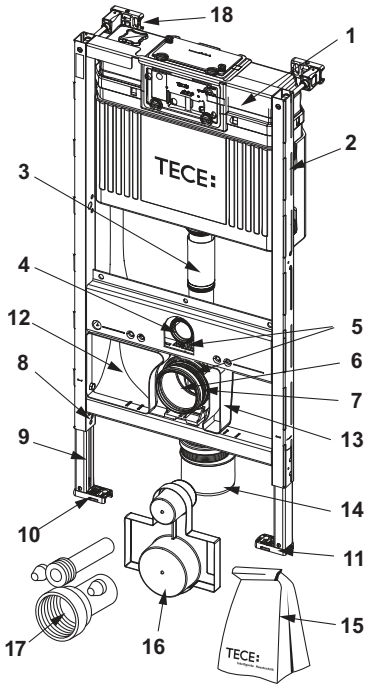

9300380 – TECEprofil unitazo modulis su Uni vandens bakeliu, skirtas pajungti universaliems unitazams su bidė funkcija, montavimo aukštis 820 mm

Nr.	Art. Nr.	Aprašymas	Pak. 1	€/vnt.
1	9820100	Uni bakelis 820 mm	1 vnt.	**151,29**
2	9820040	Detalių komplektas Uni bakeliui montuoti	1 vnt.	**9,32**
3	9380014	Reguliuojami sieniniai laikikliai	1 vnt.	**20,39**
4	9820015	Išleidimo vamzdžio tarpinė	1 vnt.	**2,63**
5	9820134	Unitazo pajungimo alkūnė DN 90 (PP)	1 vnt.	**14,87**
6	9820139	Nuotekų alkūnės tarpinė	1 vnt.	**5,72**
7	9820348	Unitazų nuotėkų alkūnės laikiklis, viršutinis (nuo 04/2017)	1 vnt.	**3,98**
8	9820136	Perėjimas DN 90/DN 100 (PP)	1 vnt.	**13,63**
9	9820569	Fiksatoriai ir kanalas	1 vnt.	**9,22**
10	9820447	Atramų fiksatorius su plienine spyruokle	1 vnt.	**3,74**
11	9820335	Modulio kojų C tipo profilis	1 vnt.	**19,65**
12	9820332	Kairė modulio koja su fiksatoriumi	1 vnt.	**11,39**
13	9820333	Dešinė modulio koja su fiksatoriumi	1 vnt.	**11,39**
14	9820568	WC pajungimo dėžė	1 vnt.	**14,61**
15	9820057	Unitazo pajungimo komplektas DN 90	1 vnt.	**17,65**
16	9820043	Detalių komplektas, skirtas unitazų moduliui (tvirtinimo medžiagos ir kt.)	1 vnt.	**19,64**

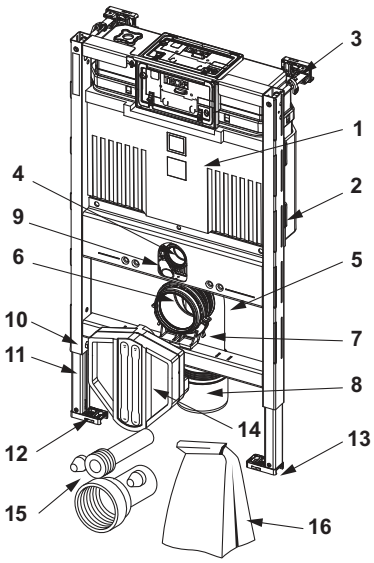

9300080 – TECEprofil unitazo modulis su Uni vandens bakeliu, skirtas pajungti universaliems unitazams su bidė funkcija, montavimo aukštis 820 mm

Nr.	Art. Nr.	Aprašymas		Pak. 1	€/vnt.
1	9820100	Uni bakelis 820 mm		1 vnt.	151,29
2	9820040	Detalių komplektas Uni bakeliui montuoti		1 vnt.	9,32
3	9380014	Reguliuojami sieniniai laikikliai		1 vnt.	20,39
4	9820015	Išleidimo vamzdžio tarpinė		1 vnt.	2,63
5	9820348	Unitazų nuotėkų alkūnės laikiklis, viršutinis (nuo 04/2017)		1 vnt.	3,98
6	9820134	Unitazo pajungimo alkūnė DN 90 (PP)		1 vnt.	14,87
7	9820139	Nuotekų alkūnės tarpinė		1 vnt.	5,72
8	9820447	Atramų fiksatorius su plienine spyruokle		1 vnt.	3,74
9	9820335	Modulio kojų C tipo profilis		1 vnt.	19,65
10	9820332	Kairė modulio koja su fiksatoriumi		1 vnt.	11,39
11	9820333	Dešinė modulio koja su fiksatoriumi		1 vnt.	11,39
12	9820340	Kanalas vandens privedimui	**Išparduodama**	1 vnt.	41,54
13	9820341	Kanalas elektros privedimui	**Išparduodama**	1 vnt.	10,31
14	9820136	Perėjimas DN 90/DN 100 (PP)		1 vnt.	13,63
15	9820043	Detalių komplektas, skirtas unitazų moduliui (tvirtinimo medžiagos ir kt.)		1 vnt.	19,64
16	9820342	Unitazų modulio apsauginis šablonas	**Išparduodama**	1 vnt.	10,98
17	9820057	Unitazo pajungimo komplektas DN 90		1 vnt.	17,65

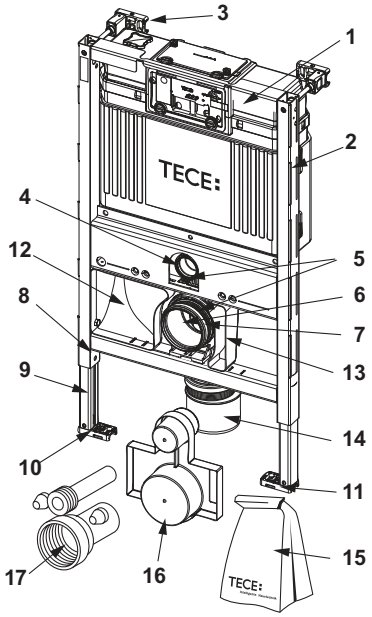

9300500 – TECEprofil unitazo modulis su Octa II vandens bakeliu, 8 cm, montavimo aukštis 1120 mm

Nr.	Art. Nr.	Aprašymas	Pak. 1	€/vnt.
1	9820565	Octa II vandens bakelis	1 vnt.	177,08
2	9820563	Vandens išleidimo vamzdis	1 vnt.	16,57
3	9820015	Išleidimo vamzdžio tarpinė	1 vnt.	2,63
4	9820145	Unitazų nuotėkų alkūnės laikiklis, skirtas sausos konstrukcijos moduliams, užfiksuojamas	1 vnt.	8,56
5	9820139	Nuotekų alkūnės tarpinė	1 vnt.	5,72
6	9820150	Unitazo pajungimo alkūnė DN 90/90 PE-HD, 8 cm bakeliams	1 vnt.	23,89
7	9820042	Nuotekų alkūnės laikiklio rėmelis (iki 03/2017)	1 vnt.	1,35
8	9820447	Atramų fiksatorius su plienine spyruokle	1 vnt.	3,74
9	9820567	Modulio kojų C tipo profilis	1 vnt.	11,59
10	9820332	Kairė modulio koja su fiksatoriumi	1 vnt.	11,39
11	9820333	Dešinė modulio koja su fiksatoriumi	1 vnt.	11,39
12	9820057	Unitazo pajungimo komplektas DN 90	1 vnt.	17,65
13	9820147	Detalių komplektas, skirtas unitazų moduliui su 8 cm Octa bakeliu (tvirtinimo medžiagos ir kt.)	1 vnt.	11,89

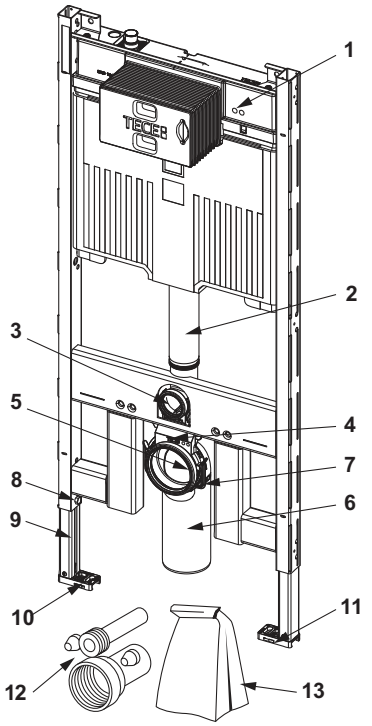

9300501 – TECEprofil unitazo modulis su 8 cm Octa II vandens bakeliu ir ventiliacijos jungtimi, montavimo aukštis 1120 mm

Nr.	Art. Nr.	Aprašymas	Pak. 1	€/vnt.
1	9820565	Octa II vandens bakelis	1 vnt.	**177,08**
2	9820579	Vandens išleidimo vamzdis su atšaka ventiacijos pajungimui DN 50, dešinė	1 vnt.	**56,27**
	9820578	Vandens išleidimo vamzdis su atšaka ventiacijos pajungimui DN 50, keirė	1 vnt.	**56,27**
3	9820015	Išleidimo vamzdžio tarpinė	1 vnt.	**2,63**
4	9820145	Unitazų nuotėkų alkūnės laikiklis, skirtas sausos konstrukcijos moduliams, užfiksuojamas	1 vnt.	**8,56**
5	9820139	Nuotekų alkūnės tarpinė	1 vnt.	**5,72**
6	9820150	Unitazo pajungimo alkūnė DN 90/90 PE-HD, 8 cm bakeliams	1 vnt.	**23,89**
7	9820042	Nuotekų alkūnės laikiklio rėmelis (iki 03/2017)	1 vnt.	**1,35**
8	9820447	Atramų fiksatorius su plienine spyruokle	1 vnt.	**3,74**
9	9820567	Modulio kojų C tipo profilis	1 vnt.	**11,59**
10	9820332	Kairė modulio koja su fiksatoriumi	1 vnt.	**11,39**
11	9820333	Dešinė modulio koja su fiksatoriumi	1 vnt.	**11,39**
12	9820057	Unitazo pajungimo komplektas DN 90	1 vnt.	**17,65**
13	9820147	Detalių komplektas, skirtas unitazų moduliui su 8 cm Octa bakeliu (tvirtinimo medžiagos ir kt.)	1 vnt.	**11,89**

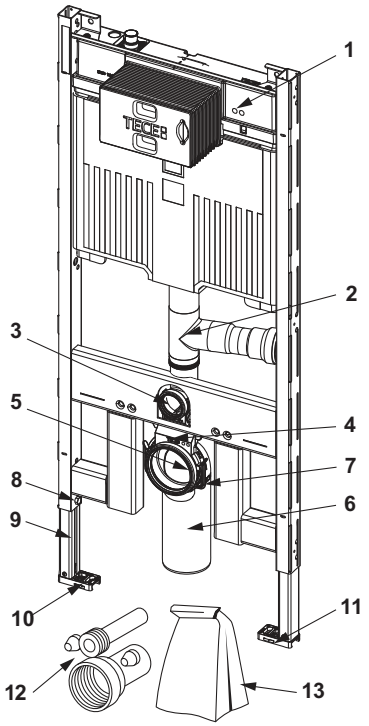

9300502 – TECEprofil unitazo modulis su Octa II vandens bakeliu, 8 cm, montavimo aukštis 1120 mm

Nr.	Art. Nr.	Aprašymas	Pak. 1	€/vnt.
1	9820565	Octa II vandens bakelis	1 vnt.	**177,08**
2	9820563	Vandens išleidimo vamzdis	1 vnt.	**16,57**
3	9820015	Išleidimo vamzdžio tarpinė	1 vnt.	**2,63**
4	9820145	Unitazų nuotėkų alkūnės laikiklis, skirtas sausos konstrukcijos moduliams, užfiksuojamas	1 vnt.	**8,56**
5	9820139	Nuotekų alkūnės tarpinė	1 vnt.	**5,72**
6	9820150	Unitazo pajungimo alkūnė DN 90/90 PE-HD, 8 cm bakeliams	1 vnt.	**23,89**
7	9820042	Nuotekų alkūnės laikiklio rėmelis (iki 03/2017)	1 vnt.	**1,35**
8	9820447	Atramų fiksatorius su plienine spyruokle	1 vnt.	**3,74**
9	9820567	Modulio kojų C tipo profilis	1 vnt.	**11,59**
10	9820332	Kairė modulio koja su fiksatoriumi	1 vnt.	**11,39**
11	9820333	Dešinė modulio koja su fiksatoriumi	1 vnt.	**11,39**
12	9820057	Unitazo pajungimo komplektas DN 90	1 vnt.	**17,65**
13	9820147	Detalių komplektas, skirtas unitazų moduliui su 8 cm Octa bakeliu (tvirtinimo medžiagos ir kt.)	1 vnt.	**11,89**

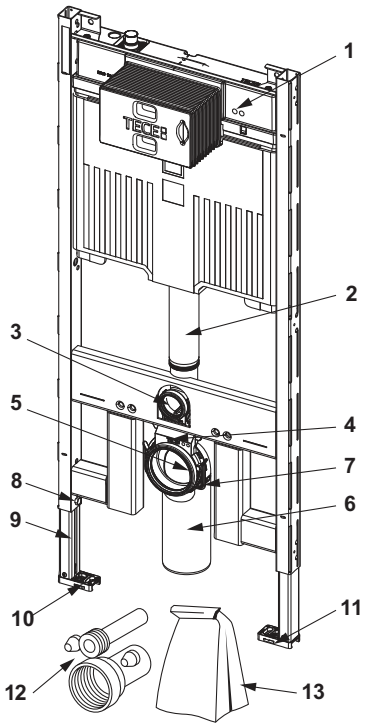

9310000 – TECEprofil praustuvo modulis, montavimo aukštis 1120 mm

Nr.	Art. Nr.	Aprašymas	Pak. 1	€/vnt.
1	9820034	Nuotekų alkūnės laikiklis DN 50	1 vnt.	**6,79**
2	9820059	Guminė mova 30/50	1 vnt.	**3,00**
3	9820035	Nuotekų alkūnė DN 50/DN 40	1 vnt.	**5,38**
4	9820335	Modulio kojų C tipo profilis	1 vnt.	**19,65**
5	9820067	Detalių komplektas, skirtas praustuvų muduliui (tvirtinimo medžiagos ir kt.)	1 vnt.	**24,55**
6	9820447	Atramų fiksatorius su plienine spyruokle	1 vnt.	**3,74**
7	9820332	Kairė modulio koja su fiksatoriumi	1 vnt.	**11,39**
8	9820333	Dešinė modulio koja su fiksatoriumi	1 vnt.	**11,39**

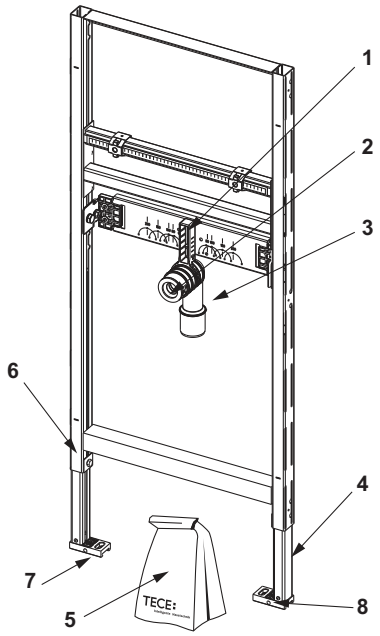

9310018 – TECEprofil praustuvo modulis, montavimo aukštis 820-980 mm

Nr.	Art. Nr.	Aprašymas	Pak. 1	€/vnt.
1	9820034	Nuotekų alkūnės laikiklis DN 50	1 vnt.	**6,79**
2	9820059	Guminė mova 30/50	1 vnt.	**3,00**
3	9820035	Nuotekų alkūnė DN 50/DN 40	1 vnt.	**5,38**
4	9820447	Atramų fiksatorius su plienine spyruokle	1 vnt.	**3,74**
5	9030028	Prailgintos modulių tvirtinimo kojos	1 vnt.	**35,82**
6	9820067	Detalių komplektas, skirtas praustuvų muduliui (tvirtinimo medžiagos ir kt.)	1 vnt.	**24,55**

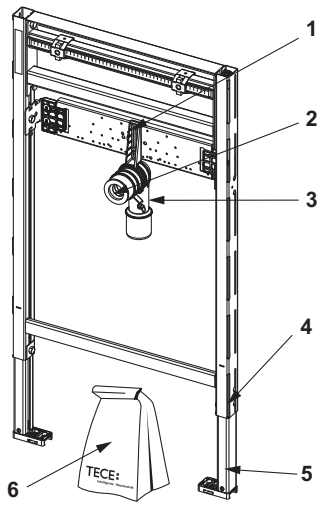

9320013 – TECEprofil pisuaro modulis su TECE vandens nuleidimo vožtuvo korpusu U 2, montavimo aukštis 1120 mm

Nr.	Art. Nr.	Aprašymas	Pak. 1	€/vnt.
1	9820553	Transformatorius 230 V/12 V	1 vnt.	**74,89**
2	9820335	Modulio kojų C tipo profilis	1 vnt.	**19,65**
3	9820440	Detalių komplektas, skirtas U 2 pisuaro vožtuvui	1 vnt.	**39,10**
4	9820055	Pisuaro pajungimo detalės, 1/2"	1 vnt.	**12,14**
5	9820447	Atramų fiksatorius su plienine spyruokle	1 vnt.	**3,74**
6	9820332	Kairė modulio koja su fiksatoriumi	1 vnt.	**11,39**
7	9820333	Dešinė modulio koja su fiksatoriumi	1 vnt.	**11,39**
8	9820424	Vandens pajungimo tarpinė	1 vnt.	**2,68**
9	9820470	Apsauginis šablonas pisuaro vožtuvo U 2 korpusui	1 vnt.	**4,74**

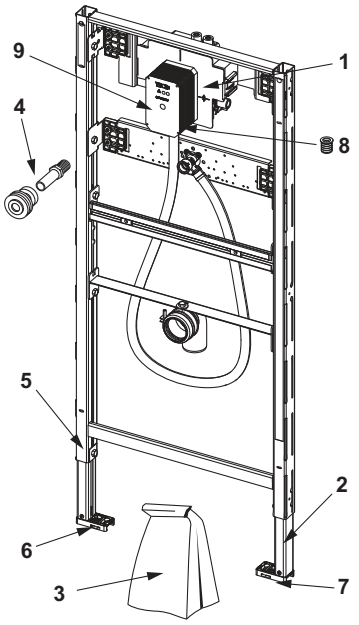

9320008 – TECEprofil pisuaro modulis su TECE vandens nuleidimo vožtuvo korpusu U 1, montavimo aukštis 1120 mm

Nr.	Art. Nr.	Aprašymas	Pak. 1	€/vnt.
1	9820074	U 1 vandens nuleidimo vožtuvo korpusas su akle	1 vnt.	**41,15**
2	9820075	Apsauginis šablonas, laikantysis įdėklas, varžtai prisukimui prie U 1 vožtuvo korpuso	1 vnt.	**7,23**
3	9820335	Modulio kojų C tipo profilis	1 vnt.	**19,65**
4	9820076	Detalių komplektas, skirtas pisuarų moduliui (tvirtinimo medžiagos ir kt.)	1 vnt.	**59,16**
5	9820055	Pisuaro pajungimo detalės, 1/2"	1 vnt.	**12,14**
6	9820447	Atramų fiksatorius su plienine spyruokle	1 vnt.	**3,74**
7	9820332	Kairė modulio koja su fiksatoriumi	1 vnt.	**11,39**
8	9820333	Dešinė modulio koja su fiksatoriumi	1 vnt.	**11,39**

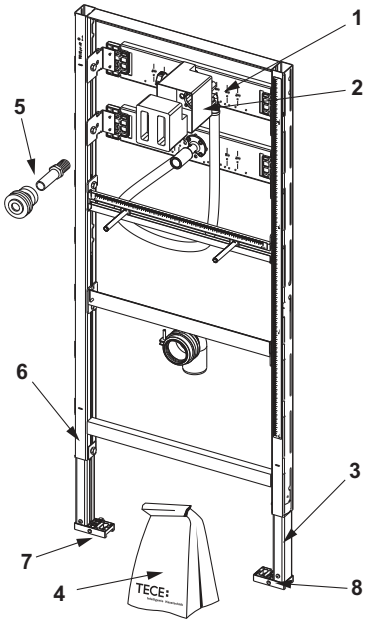

9320010 – TECEprofil pisuaro modulis, kai nuleidimo vožtuvas išorinis, montavimo aukštis 1120 mm

Nr.	Art. Nr.	Aprašymas	Pak. 1	€/vnt.
1	9820335	Modulio kojų C tipo profilis	1 vnt.	**19,65**
2	9820079	Detalių komplektas, skirtas pisuarų moduliui (tvirtinimo medžiagos ir kt.)	1 vnt.	**42,22**
3	9820447	Atramų fiksatorius su plienine spyruokle	1 vnt.	**3,74**
4	9820332	Kairė modulio koja su fiksatoriumi	1 vnt.	**11,39**
5	9820333	Dešinė modulio koja su fiksatoriumi	1 vnt.	**11,39**

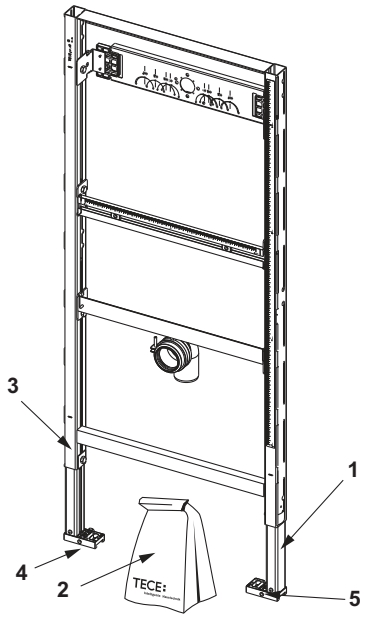

9340000 – TECEprofil dušo modulis, skirtas integruoto montavimo ir išorinėms detalėms tvirtinti, montavimo aukštis 1120 mm

Nr.	Art. Nr.	Aprašymas	Pak. 1	€/vnt.
1	9820335	Modulio kojų C tipo profilis	1 vnt.	**19,65**
2	9820447	Atramų fiksatorius su plienine spyruokle	1 vnt.	**3,74**
3	9820096	Detalių komplektas, skirtas dušo moduliui (tvirtinimo medžiagos ir kt.)	1 vnt.	**17,24**
4	9820332	Kairė modulio koja su fiksatoriumi	1 vnt.	**11,39**
5	9820333	Dešinė modulio koja su fiksatoriumi	1 vnt.	**11,39**

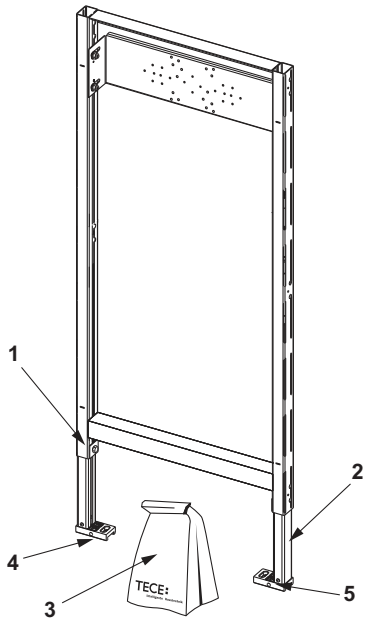

9330000 – TECEprofil bidė modulis, montavimo aukštis 1120 mm
9330005 – TECEprofil bidė modulis, montavimo aukštis 820 mm

Nr.	Art. Nr.	Aprašymas	Pak. 1	€/vnt.
1	9820034	Nuotekų alkūnės laikiklis DN 50	1 vnt.	**6,79**
2	9820035	Nuotekų alkūnė DN 50/DN 40	1 vnt.	**5,38**
3	9820059	Guminė mova 30/50	1 vnt.	**3,00**
4	9820335	Modulio kojų C tipo profilis	1 vnt.	**19,65**
5	9820047	Detalių komplektas, skirtas bidė moduliui (tvirtinimo medžiagos ir kt.)	1 vnt.	**8,17**
6	9820071	Įvorė su sriegiu	1 vnt.	**4,65**
7	9820447	Atramų fiksatorius su plienine spyruokle	1 vnt.	**3,74**
8	9820332	Kairė modulio koja su fiksatoriumi	1 vnt.	**11,39**
9	9820333	Dešinė modulio koja su fiksatoriumi	1 vnt.	**11,39**

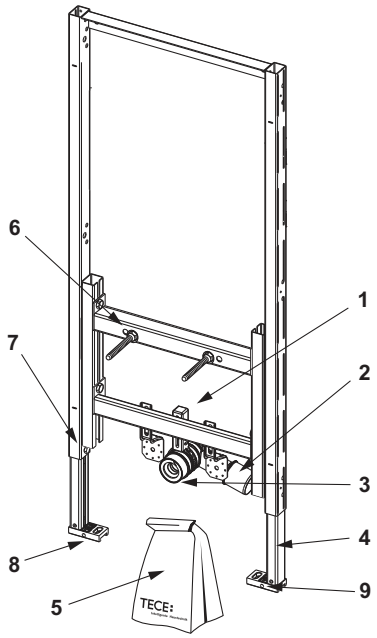

9240950 – TECE rėmelis WC higieninėms tabletėms

Nr.	Art. Nr.	Aprašymas	Pak. 1	€/vnt.
1	9820191	Tvirtinimo įvorės	1 vnt.	**14,55**
2	9820263	Tvirtinimo varžtai	1 vnt.	**1,42**
3	9820349	Nuleidimo plokštelės tvirtinimo kaiščiai	1 vnt.	**8,26**

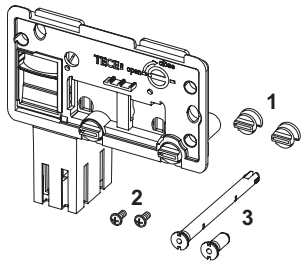

9820353 – TECE universalus užpildymo vožtuvas F 10

Nr.	Art. Nr.	Aprašymas	Pak. 1	€/vnt.
1	9820382	Užpildymo vožtuvo F 10 vandens lygio reguliavimo komplektas	1 vnt.	**9,84**
2	9820383	Užpildymo vožtuvo F 10 tarpinių komplektas	1 vnt.	**4,47**
3	9820398	Užpildymo vožtuvas F 10 pajungimas 3/8"	1 vnt.	**8,08**
4	9820587	Užpildymo vožtuvo F 10 sandarinimo tarpinė, M 30	1 vnt.	**4,20**

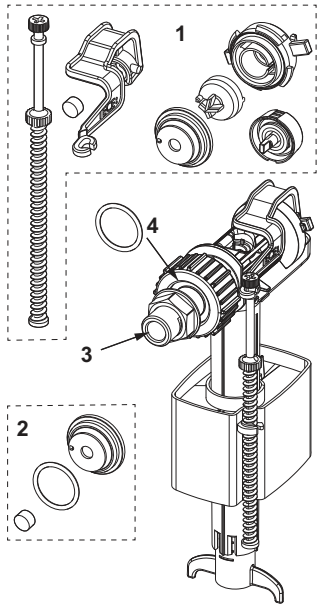

9820103 – TECE Uni bakelis 1120 mm

Tinka nuo: 04/2021

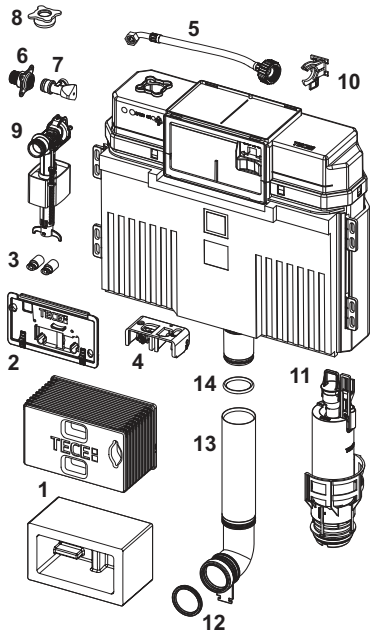

Nr.	Art. Nr.	Aprašymas	Pak. 1	€/vnt.
1	9820499	WC plokštelių montavimo tunelis, su polistirolo įdėklu	1 vnt.	**21,74**
	9820027	Apsauginis šablonas	1 vnt.	**8,18**
2	9820017	Nuleidimo plokštelės tvirtinimo dangtelis	1 vnt.	**13,04**
3	9820496	Nuleidimo plokštelės rėmelio tvirtinimo įvorės "easy fit"	1 vnt.	**10,36**
4	9820016	Perdavimo mechanizmas vandens išleidimui	1 vnt.	**14,61**
5	9820374	Armuota žarna M 30 (nuo 2020)	1 vnt.	**13,95**
6	9820012	Vandens pajungimo prie bakelio perėjimas	1 vnt.	**14,36**
7	9820013	Kampinis ventilis	1 vnt.	**11,42**
8	9820495	Uni bakelio apsauginis kamštis	1 vnt.	**3,45**
9	9820353	Universalus užpildymo vožtuvas F 10	1 vnt.	**28,31**
10	9820373	Užpildymo vožtuvo laikiklis Uni bakeliui (27 mm, M 30, nuo 2020)	1 vnt.	**6,34**
11	9820223	Vandens nuleidimo vožtuvas A 2	1 vnt.	**51,76**
12	9820015	Išleidimo vamzdžio tarpinė	1 vnt.	**2,63**
13	9820011	Vandens išleidimo vamzdis su tarpine, ilgis 269 mm, sausos konstrukcijos sienų moduliams	1 vnt.	**8,73**
	9820331	Vandens išleidimo vamzdis, ilgis 369 mm	1 vnt.	**28,36**
14	9820014	Tarpinė	1 vnt.	**2,17**

Tinka iki: 03/2021

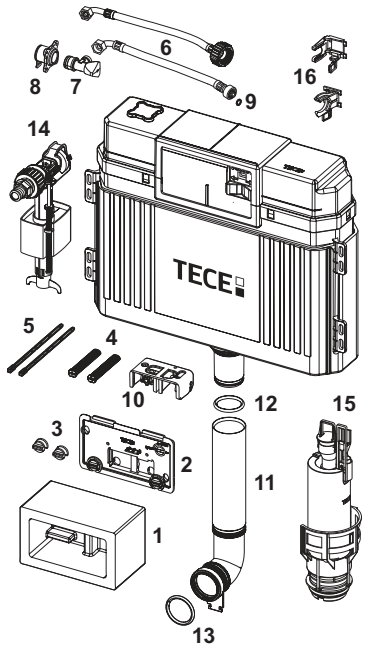

Nr.	Art. Nr.	Aprašymas	Pak. 1	€/vnt.
1	9820027	Apsauginis šablonas	1 vnt.	**8,18**
2	9820017	Nuleidimo plokštelės tvirtinimo dangtelis	1 vnt.	**13,04**
3	9820018	Dangtelio tvirtinimo įvorės	1 vnt.	**1,45**
4	9820019	Nuleidimo plokštelės rėmelio tvirtinimo įvorės	1 vnt.	**12,12**
5	9820022	Valdymo svertai vandens nuleidimui	1 vnt.	**3,93**
6	9820026	Armuota žarna 3/8" (iki 2019)	1 vnt.	**13,95**
	9820374	Armuota žarna M 30 (nuo 2020)	1 vnt.	**13,95**
7	9820013	Kampinis ventilis	1 vnt.	**11,42**
8	9820012	Vandens pajungimo prie bakelio perėjimas	1 vnt.	**14,36**
9	9820025	Tarpinė	1 vnt.	**0,37**
10	9820016	Perdavimo mechanizmas vandens išleidimui	1 vnt.	**14,61**
11	9820011	Vandens išleidimo vamzdis su tarpine, ilgis 269 mm, sausos konstrukcijos sienų moduliams	1 vnt.	**8,73**
	9820331	Vandens išleidimo vamzdis, ilgis 369 mm	1 vnt.	**28,36**
12	9820014	Tarpinė	1 vnt.	**2,17**
13	9820015	Išleidimo vamzdžio tarpinė	1 vnt.	**2,63**
14	9820353	Universalus užpildymo vožtuvas F 10	1 vnt.	**28,31**
15	9820223	Vandens nuleidimo vožtuvas A 2	1 vnt.	**51,76**
16	9820372	Užpildymo vožtuvo laikiklis Uni bakeliui (17 mm, 3/8", iki 2019)	1 vnt.	**6,34**
	9820373	Užpildymo vožtuvo laikiklis Uni bakeliui (27 mm, M 30, nuo 2020)	1 vnt.	**6,34**

9820101 – TECE Uni bakelis 980 mm

Tinka nuo: 04/2021

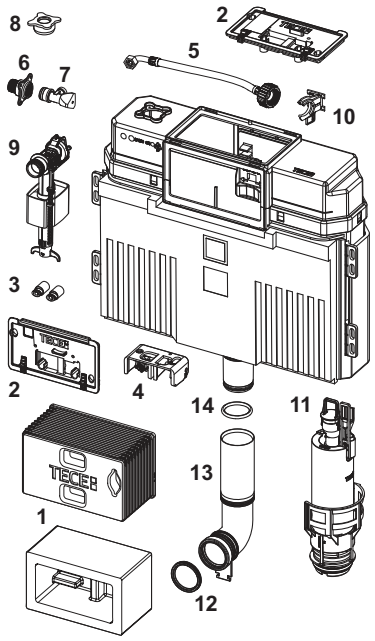

Nr.	Art. Nr.	Aprašymas	Pak. 1	€/vnt.
1	9820499	WC plokštelių montavimo tunelis, su polistirolo įdėklu	1 vnt.	**21,74**
	9820027	Apsauginis šablonas	1 vnt.	**8,18**
2	9820017	Nuleidimo plokštelės tvirtinimo dangtelis	1 vnt.	**13,04**
3	9820496	Nuleidimo plokštelės rėmelio tvirtinimo įvorės "easy fit"	1 vnt.	**10,36**
4	9820016	Perdavimo mechanizmas vandens išleidimui	1 vnt.	**14,61**
5	9820374	Armuota žarna M 30 (nuo 2020)	1 vnt.	**13,95**
6	9820012	Vandens pajungimo prie bakelio perėjimas	1 vnt.	**14,36**
7	9820013	Kampinis ventilis	1 vnt.	**11,42**
8	9820495	Uni bakelio apsauginis kamštis	1 vnt.	**3,45**
9	9820353	Universalus užpildymo vožtuvas F 10	1 vnt.	**28,31**
10	9820373	Užpildymo vožtuvo laikiklis Uni bakeliui (27 mm, M 30, nuo 2020)	1 vnt.	**6,34**
11	9820223	Vandens nuleidimo vožtuvas A 2	1 vnt.	**51,76**
12	9820015	Išleidimo vamzdžio tarpinė	1 vnt.	**2,63**
13	9820099	Vandens išleidimo vamzdis, ilgis 185 mm	1 vnt.	**28,28**
14	9820014	Tarpinė	1 vnt.	**2,17**

Tinka iki: 03/2021

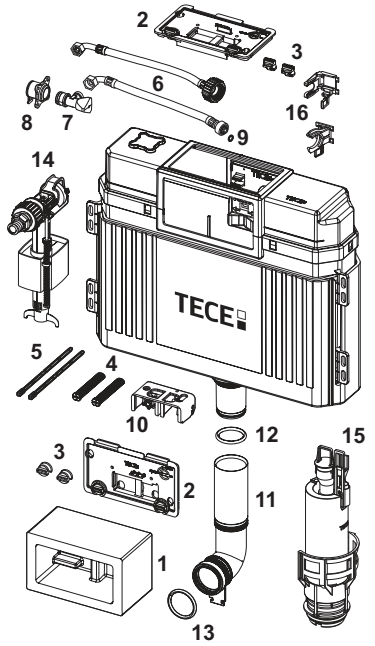

Nr.	Art. Nr.	Aprašymas	Pak. 1	€/vnt.
1	9820027	Apsauginis šablonas	1 vnt.	**8,18**
2	9820017	Nuleidimo plokštelės tvirtinimo dangtelis	1 vnt.	**13,04**
3	9820018	Dangtelio tvirtinimo įvorės	1 vnt.	**1,45**
4	9820019	Nuleidimo plokštelės rėmelio tvirtinimo įvorės	1 vnt.	**12,12**
5	9820022	Valdymo svertai vandens nuleidimui	1 vnt.	**3,93**
6	9820026	Armuota žarna 3/8" (iki 2019)	1 vnt.	**13,95**
	9820374	Armuota žarna M 30 (nuo 2020)	1 vnt.	**13,95**
7	9820013	Kampinis ventilis	1 vnt.	**11,42**
8	9820012	Vandens pajungimo prie bakelio perėjimas	1 vnt.	**14,36**
9	9820025	Tarpinė	1 vnt.	**0,37**
10	9820016	Perdavimo mechanizmas vandens išleidimui	1 vnt.	**14,61**
11	9820099	Vandens išleidimo vamzdis, ilgis 185 mm	1 vnt.	**28,28**
12	9820014	Tarpinė	1 vnt.	**2,17**
13	9820015	Išleidimo vamzdžio tarpinė	1 vnt.	**2,63**
14	9820353	Universalus užpildymo vožtuvas F 10	1 vnt.	**28,31**
15	9820223	Vandens nuleidimo vožtuvas A 2	1 vnt.	**51,76**
16	9820372	Užpildymo vožtuvo laikiklis Uni bakeliui (17 mm, 3/8", iki 2019)	1 vnt.	**6,34**
	9820373	Užpildymo vožtuvo laikiklis Uni bakeliui (27 mm, M 30, nuo 2020)	1 vnt.	**6,34**

9820100 – TECE Uni bakelis 820 mm

Tinka nuo: 04/2021

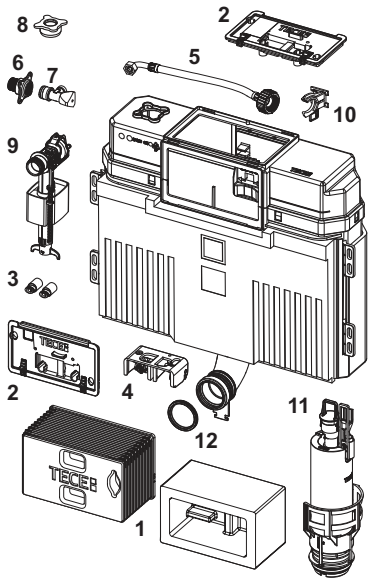

Nr.	Art. Nr.	Aprašymas	Pak. 1	€/vnt.
1	9820499	WC plokštelių montavimo tunelis, su polistirolo įdėklu	1 vnt.	**21,74**
	9820027	Apsauginis šablonas	1 vnt.	**8,18**
2	9820017	Nuleidimo plokštelės tvirtinimo dangtelis	1 vnt.	**13,04**
3	9820496	Nuleidimo plokštelės rėmelio tvirtinimo įvorės "easy fit"	1 vnt.	**10,36**
4	9820016	Perdavimo mechanizmas vandens išleidimui	1 vnt.	**14,61**
5	9820374	Armuota žarna M 30 (nuo 2020)	1 vnt.	**13,95**
6	9820012	Vandens pajungimo prie bakelio perėjimas	1 vnt.	**14,36**
7	9820013	Kampinis ventilis	1 vnt.	**11,42**
8	9820495	Uni bakelio apsauginis kamštis	1 vnt.	**3,45**
9	9820353	Universalus užpildymo vožtuvas F 10	1 vnt.	**28,31**
10	9820373	Užpildymo vožtuvo laikiklis Uni bakeliui (27 mm, M 30, nuo 2020)	1 vnt.	**6,34**
11	9820223	Vandens nuleidimo vožtuvas A 2	1 vnt.	**51,76**
12	9820015	Išleidimo vamzdžio tarpinė	1 vnt.	**2,63**

Tinka iki: 03/2021

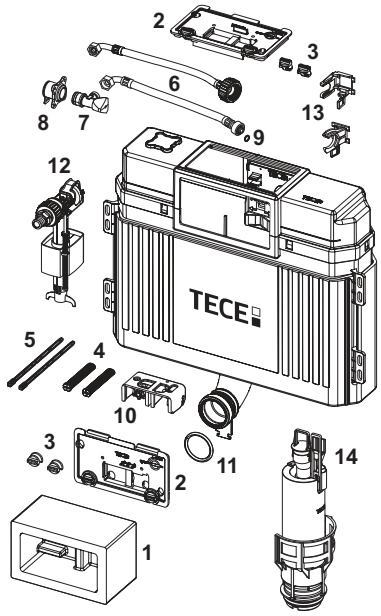

Nr.	Art. Nr.	Aprašymas	Pak. 1	€/vnt.
1	9820027	Apsauginis šablonas	1 vnt.	**8,18**
2	9820017	Nuleidimo plokštelės tvirtinimo dangtelis	1 vnt.	**13,04**
3	9820018	Dangtelio tvirtinimo įvorės	1 vnt.	**1,45**
4	9820019	Nuleidimo plokštelės rėmelio tvirtinimo įvorės	1 vnt.	**12,12**
5	9820022	Valdymo svertai vandens nuleidimui	1 vnt.	**3,93**
6	9820026	Armuota žarna 3/8" (iki 2019)	1 vnt.	**13,95**
	9820374	Armuota žarna M 30 (nuo 2020)	1 vnt.	**13,95**
7	9820013	Kampinis ventilis	1 vnt.	**11,42**
8	9820012	Vandens pajungimo prie bakelio perėjimas	1 vnt.	**14,36**
9	9820025	Tarpinė	1 vnt.	**0,37**
10	9820016	Perdavimo mechanizmas vandens išleidimui	1 vnt.	**14,61**
11	9820015	Išleidimo vamzdžio tarpinė	1 vnt.	**2,63**
12	9820353	Universalus užpildymo vožtuvas F 10	1 vnt.	**28,31**
13	9820372	Užpildymo vožtuvo laikiklis Uni bakeliui (17 mm, 3/8", iki 2019)	1 vnt.	**6,34**
	9820373	Užpildymo vožtuvo laikiklis Uni bakeliui (27 mm, M 30, nuo 2020)	1 vnt.	**6,34**
14	9820223	Vandens nuleidimo vožtuvas A 2	1 vnt.	**51,76**

9820633 – TECE Uni 750 vandens bakelis

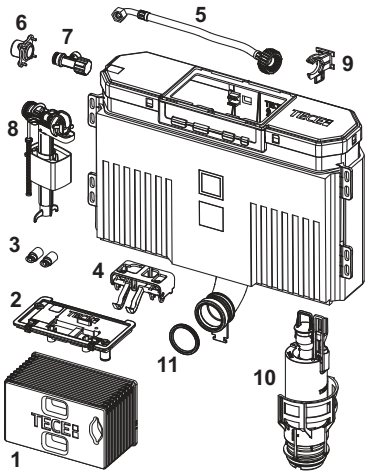

Nr.	Art. Nr.	Aprašymas	Pak. 1	€/vnt.
1	9820598	WC plokštelių montavimo tunelis, su polistirolo įdėklu skirtas Uni 750 bakeliui	1 vnt.	**22,07**
2	9820593	Nuleidimo plokštelės tvirtinimo dangtelis	1 vnt.	**59,16**
3	9820496	Nuleidimo plokštelės rėmelio tvirtinimo įvorės "easy fit"	1 vnt.	**10,36**
4	9820595	Perdavimo mechanizmas vandens išleidimui skirtas Uni 750 bakeliui	1 vnt.	**14,61**
5	9820596	Armuota žarna M 30 skirta Uni 750 bakeliui	1 vnt.	**24,97**
6	9820012	Vandens pajungimo prie bakelio perėjimas	1 vnt.	**14,36**
7	9820013	Kampinis ventilis	1 vnt.	**11,42**
8	9820353	Universalus užpildymo vožtuvas F 10	1 vnt.	**28,31**
9	9820373	Užpildymo vožtuvo laikiklis Uni bakeliui (27 mm, M 30, nuo 2020)	1 vnt.	**6,34**
10	9820588	Vandens nuleidimo vožtuvas A 6	1 vnt.	**72,42**
11	9820015	Išleidimo vamzdžio tarpinė	1 vnt.	**2,63**

9820565 – TECE Octa II bakelis

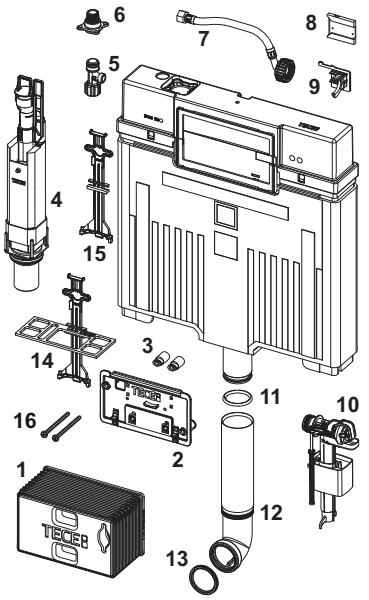

Nr.	Art. Nr.	Aprašymas	Pak. 1	€/vnt.
1	9820499	WC plokštelių montavimo tunelis, su polistirolo įdėklu	1 vnt.	**21,74**
2	9820194	Nuleidimo plokštelės tvirtinimo dangtelis	1 vnt.	**15,48**
3	9820496	Nuleidimo plokštelės rėmelio tvirtinimo įvorės "easy fit"	1 vnt.	**10,36**
4	9820561	Vandens nuleidimo vožtuvas A 5	1 vnt.	**46,77**
5	9820013	Kampinis ventilis	1 vnt.	**11,42**
6	9820012	Vandens pajungimo prie bakelio perėjimas	1 vnt.	**14,36**
7	9820562	Armuota žarna	1 vnt.	**9,74**
8	9820216	Užpildymo vožtuvo laikiklio fiksatorius	1 vnt.	**5,21**
9	9820375	Užpildymo vožtuvo laikiklis Octa bakeliui (27 mm, M 30)	1 vnt.	**5,27**
10	9820353	Universalus užpildymo vožtuvas F 10	1 vnt.	**28,31**
11	9820014	Tarpinė	1 vnt.	**2,17**
12	9820563	Vandens išleidimo vamzdis	1 vnt.	**16,57**
13	9820015	Išleidimo vamzdžio tarpinė	1 vnt.	**2,63**
14	9820439	Standumo elementas su vožtuvo fiksatoriumi	1 vnt.	**8,73**
15	9820163	Vožtuvo fiksatorius (plono vožtuvo)	1 vnt.	**8,73**
16	9820574	"easy fit" tvirtinimo varžtai, trumpi **Nauja**	1 vnt.	**3,45**

9820223 – TECE vandens nuleidimo vožtuvas A 2

Nr.	Art. Nr.	Aprašymas		Pak. 1	€/vnt.
1	9820233	Tarpinė (standartinio vožtuvo)		1 vnt.	**2,62**
2	9820231	Vožtuvo krepšelis su standartiniu žiedu (ø 36 mm)		1 vnt.	**8,18**
3	9820005	Tarpinė (vožtuvo krepšelio)		1 vnt.	**2,28**
4	9820222	Kilpa užkabinimui		1 vnt.	**7,04**
5	9820229	Kilpa elektriniam pakėlimui		1 vnt.	**9,61**
6	9820420	Papildomas svarelis mažam užkabinimui		1 vnt.	**6,62**

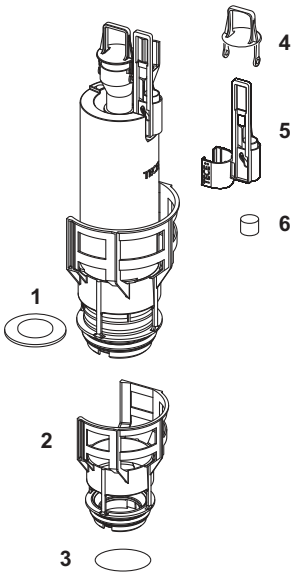

9820588 – TECE vandens nuleidimo vožtuvas A 6 skirtas Uni 750 vandens bakeliui

Nr.	Art. Nr.	Aprašymas		Pak. 1	€/vnt.
1	9820233	Tarpinė (standartinio vožtuvo)		1 vnt.	**2,62**
2	9820653	Vožtuvo krepšelis su standartiniu žiedu (Ø 44 mm)	**Nauja**	1 vnt.	**16,24**
3	9820005	Tarpinė (vožtuvo krepšelio)		1 vnt.	**2,28**
4	9820222	Kilpa užkabinimui		1 vnt.	**7,04**
5	9820229	Kilpa elektriniam pakėlimui		1 vnt.	**9,61**
6	9820420	Papildomas svarelis mažam užkabinimui		1 vnt.	**6,62**

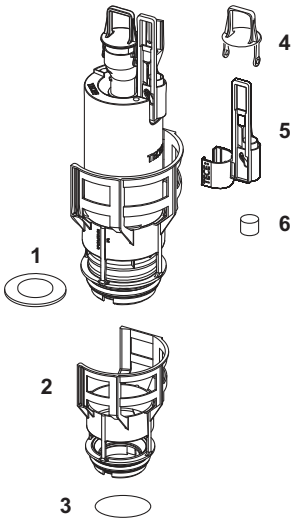

9820561 – TECE vandens nuleidimo vožtuvas A 5

Nr.	Art. Nr.	Aprašymas	Pak. 1	€/vnt.
1	9820564	A 5 vožtuvo kilpa užkabinimui	1 vnt.	**7,04**
2	9820275	Papildomas svarelis	1 vnt.	**8,61**
3	9820446	A 3 vandens nuleidimo vožtuvo sujungimo tarpinė (10 vienetų)	1 vnt.	**3,21**
4	9820161	Tarpinė (plono vožtuvo)	1 vnt.	**2,79**
5	9820220	Vožtuvo sujungimo tarpinė	1 vnt.	**8,42**

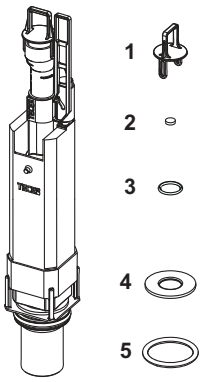

TECEprofil – Atsarginės dalys

TECEprofil vandens nuleidimo vožtuvas U 1

Vandens nuleidimo korpuso vožtuvas U 1.

Art. Nr.	Pak. 1	€/vnt.
9820031	1 vnt.	**46,51**

TECE tarpinė vandens išleidimo vamzdžiui prijungti

Art. Nr.	Pak. 1	€/vnt.
9820213	1 vnt.	**11,03**

TECE vandens išleidimo vamzdžio jungtis, 20 cm

PP vandens išleidimo vamzdžio pajungimas, skirtas potinkiniams unitazams.

Art. Nr.	Pak. 1	€/vnt.
9820246	1 vnt.	**4,15**

TECE

Potinkinės sistemos

TECEconstruct POTINKINIAI MODULIAI

KAINYNAS 2023

	Puslapis
Unitazų moduliai su Uni vandens bakeliu	174
Papildomos dalys	175
Atsarginės dalys	177

TECEconstruct – Unitazų moduliai su Uni vandens bakeliu

TECEconstruct unitazo modulis su keturiomis tvirtinimo kojomis ir Uni vandens bakeliu, montavimo aukštis 1120 mm

Unitazo modulis su "easy fit" vandens nuleidimo plokštelių tvirtinimo sistema. Skirtas montuoti metalinėse ar medinėse karkasinėse sienose, prie tvirtos sienos arba be atramos į sieną.

Uni vandens bakelis, valdymas iš priekio:
- Iš smūgiams atsparaus plastiko pagamintas tvirtas bakelis, išbandyta pagal EN 14055
- Visiškai surinktas ir užsandarintas vandens bakelis.
- Vandens jungtis bakelio šone su 1/2" išoriniu sriegiu, galima naudoti ir greito jungimo jungtį.
- 10 litrų talpos vandens bakelis; iš anksto nustatytas 6 litrų standartinis vandens nuleidimo kiekis; galimybė bet kada nustatyti 4.5/7.5 ar 9 litrų nuleidžiamo vandens kiekį; dvigubo vandens nuleidimo sistemai skirtas sumažintas (3 litrai) nuleidžiamo vandens kiekis. Likusį vandenį galima iš karto panaudoti papildomam nuplovimui.
- Izoliacija, apsauganti nuo kondensato susidarymo
- Tinka TECE vandens nuleidimo plokštelėms ir rankenoms
- Priklausomai nuo vandens plokštelės gali būti nustatyta viengubo arba dvigubo vandens nuleidimo technologija.
- "easy fit" vandens nuleidimo plokštelių tvirtinimo sistema
- Tyliai veikiantis hidraulinis pripildymo vožtuvas, pirma garso lygio grupė, pagal DIN 4109

Modulio rėmo sudėtis:
- Tvirtas montavimo rėmas su keturiomis kojomis, padengtas milteliniu būdu
- Du tvirtinimo varžtai ir veržlės M 12
- Keturi tvirtinimo varžtai su kaiščiais, skirti prisukti prie grindų
- Unitazo nuotekų alkūnė DN 90 su perėjimu DN 90/100, pagaminta iš plastiko PP
- Naudojant tik perėjimą, galima pajungti ir horizontaliai
- Unitazo pajungimo komplektas DN 90, įskaitant apsauginius kamščius

Papildomai užsakoma:
- Unitazo vandens nuleidimo plokštelė (žiūrėti nuleidimo plokšteles)
- Rėmelis higieninėms tabletėms (nebūtina)
- TECEone montavimo komplektas standartiniams potikiniams rėmams (nebūtina)

Pastaba:
Jeigu naudojama mažesnio tvirtinimo paviršiaus unitazo keramika (t. y. atstumas nuo tvirtinimo varžto vidurio iki apatinio tvirtinimo paviršiaus krašto yra ne didesnis nei 18 cm), pvz., V & B Memento, Subway 2.0 apatinėje konstrukcijos ertmėje būtina sumontuoti metalinių atramų komplektą 9041029.

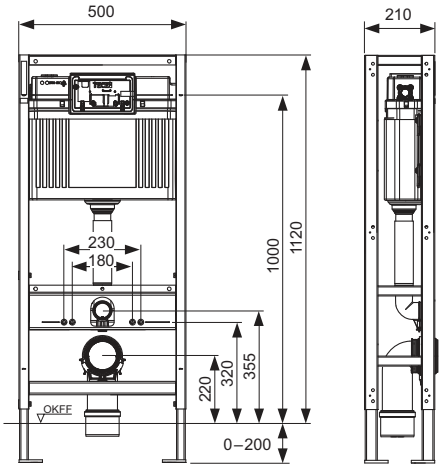

Art. Nr.	Pak. 1	Pak. 2	€/vnt.
9500393	1 vnt.	16 vnt.	**297,26**

TECE unitazo pajungimo komplektas, DN 90

Pajungimo komplektas potinkiniams unitazams.

Variantas	Ilgis	Art. Nr.	Pak. 1	Pak. 2	€/vnt.
PP	200 mm	9820057	1 vnt.	30 vnt.	**17,65**
PE	300 mm	9820214	1 vnt.	-	**36,03**
PE	400 mm	9820305	1 vnt.	-	**96,35**

TECE ekscentrinis unitazų pajungimo komplektas, DN 90

PE ekscentrinis pajungimo komplektas, kurio pagalba galima pakelti unitazo pajungimo vietą 25 mm, DN 90, komplekte tvirtinimo medžiagos.

Art. Nr.	Pak. 1	Pak. 2	€/kompl.
9880073	1 kompl.	10 kompl.	**52,36**

TECEone montavimo komplektas standartiniams potikiniams rėmams

Montavimo komplektas su garsą izoliuojančiomis tarpinėmis skirtas vandentiekio prietaisinėms alkūnėms tvirtinti. Skirtas standartiniams potinkiniams moduliams. Montavimo gylis 15 cm. Komplektas naudojamas norint prijungti TECEone unitazą.

Komplekto sudėtis:
- Metalinės tvirtinimo plokštės šalto ir karšto vandens privedimui
- Garso izoliavimo tarpinės
- Prietaisinių alkūnių tvirtinimo varžtai
- Metalinių plokštelių fiksatoriai

Art. Nr.	Pak. 1	€/vnt.
9880046	1 vnt.	**41,13**

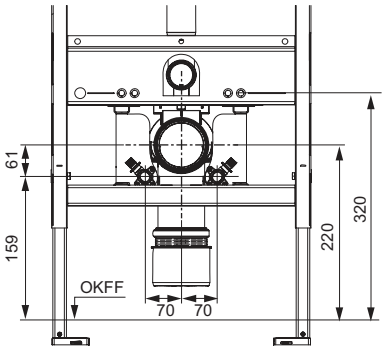

TECE garso izoliacijos rinkinys unitazams ir bidė

Skirta garsui izoliuoti, montuojama tarp sienos ir pakabinamo unitazo ar bidė keramikos.

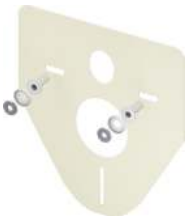

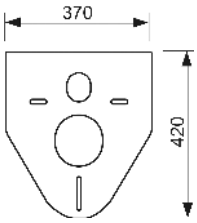

Art. Nr.	Pak. 1	Pak. 2	Pak. 3	€/vnt.
9200010	1 vnt.	10 vnt.	50 vnt.	**8,76**

TECE universalus užpildymo vožtuvas F 10

Universalus vandens užpildymo vožtuvas tinkantis ne vien TECE vandens bakeliams bet ir daugeliui kitų gamintojų potinkiniams vandens bakeliams.

Produkto aprašymas:
- 3/8" išorinis metalinis pajungimo sriegis
- Darbinis slėgis 0.5-10 bar
- Minimalus rekomenduojamas slėgis 0.5 bar
- Reguliuojamas vandens kiekis
- Ištraukiama atraminė koja
- Tyliai veikiantis, atitinka I akustinei grupei (DIN 4109)
- Kompaktiška forma
- Su perėjimu ir tvirtinimo elementais

Art. Nr.	Pak. 1	Pak. 2	Pak. 3	€/vnt.
9820353	1 vnt.	10 vnt.	240 vnt.	**28,31**

TECE standartinio bakelio vandens nuleidimo srauto reguliavimo žiedai

Naudojami keisti išbėgančio vandens į keramiką srautą, skirti standartiniams bakeliams (montavimo gylis 13 cm). Montuojami vandens nuleidimo vožtuvo krapšelyje, diametrai 46-28 mm.

Art. Nr.	Pak. 1	€/vnt.
9820337	1 vnt.	**14,95**

9500393 – TECEconstruct unitazo modulis su keturiomis tvirtinimo kojomis ir Uni vandens bakeliu, montavimo aukštis 1120 mm

Nr.	Art. Nr.	Aprašymas	Pak. 1	€/vnt.
1	9820103	Uni bakelis 1120 mm	1 vnt.	**172,34**
2	9820040	Detalių komplektas Uni bakeliui montuoti	1 vnt.	**9,32**
3	9820011	Vandens išleidimo vamzdis su tarpine, ilgis 269 mm, sausos konstrukcijos sienų moduliams	1 vnt.	**8,73**
4	9820015	Išleidimo vamzdžio tarpinė	1 vnt.	**2,63**
5	9820134	Unitazo pajungimo alkūnė DN 90 (PP)	1 vnt.	**14,87**
6	9820139	Nuotekų alkūnės tarpinė	1 vnt.	**5,72**
7	9820348	Unitazų nuotėkų alkūnės laikiklis, viršutinis (nuo 04/2017)	1 vnt.	**3,98**
8	9820136	Perėjimas DN 90/DN 100 (PP)	1 vnt.	**13,63**
9	9820339	M 8 varžtai su kaiščiais	1 vnt.	**11,91**
10	9820447	Atramų fiksatorius su plienine spyruokle	1 vnt.	**3,74**
11	9820312	Apsauginis šablonas vandens nubėgimo ir nuotekų vamzdžiams	1 vnt.	**10,36**
12	9820057	Unitazo pajungimo komplektas DN 90	1 vnt.	**17,65**
13	9820043	Detalių komplektas, skirtas unitazų moduliui (tvirtinimo medžiagos ir kt.)	1 vnt.	**19,64**

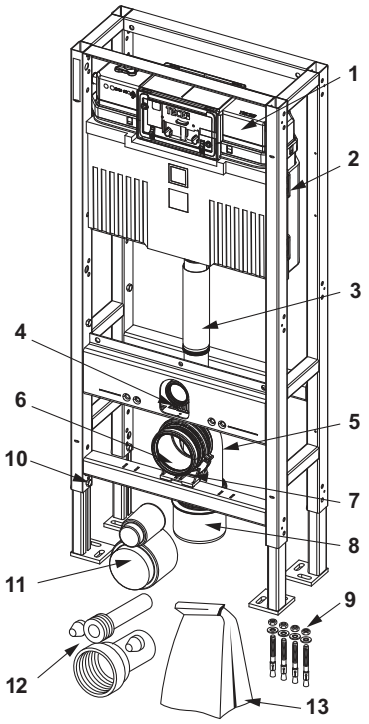

9300093 – TECEconstruct unitazo modulis su keturiomis tvirtinimo kojomis ir Uni vandens bakeliu, montavimo aukštis 1120 mm

Nr.	Art. Nr.	Aprašymas	Pak. 1	€/vnt.
1	9820103	Uni bakelis 1120 mm	1 vnt.	**172,34**
2	9820040	Detalių komplektas Uni bakeliui montuoti	1 vnt.	**9,32**
3	9820041	Unitazų nuotėkų alkūnės laikiklis (iki 03/2017)	1 vnt.	**2,46**
	9820348	Unitazų nuotėkų alkūnės laikiklis, viršutinis (nuo 04/2017)	1 vnt.	**3,98**
4	9820042	Nuotekų alkūnės laikiklio rėmelis (iki 03/2017)	1 vnt.	**1,35**
5	9820134	Unitazo pajungimo alkūnė DN 90 (PP)	1 vnt.	**14,87**
6	9820139	Nuotekų alkūnės tarpinė	1 vnt.	**5,72**
7	9820015	Išleidimo vamzdžio tarpinė	1 vnt.	**2,63**
8	9820011	Vandens išleidimo vamzdis su tarpine, ilgis 269 mm, sausos konstrukcijos sienų moduliams	1 vnt.	**8,73**
9	9820136	Perėjimas DN 90/DN 100 (PP)	1 vnt.	**13,63**
10	9820043	Detalių komplektas, skirtas unitazų moduliui (tvirtinimo medžiagos ir kt.)	1 vnt.	**19,64**
11	9820057	Unitazo pajungimo komplektas DN 90	1 vnt.	**17,65**
12	9820071	Įvorė su sriegiu	1 vnt.	**4,65**
13	9820447	Atramų fiksatorius su plienine spyruokle	1 vnt.	**3,74**
14	9820339	M 8 varžtai su kaiščiais	1 vnt.	**11,91**

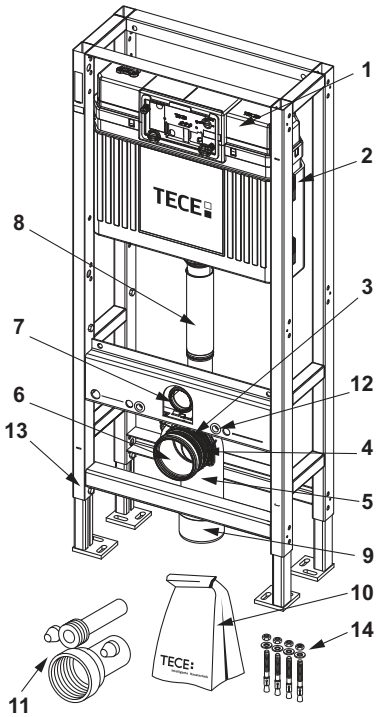

9820353 – TECE universalus užpildymo vožtuvas F 10

Nr.	Art. Nr.	Aprašymas	Pak. 1	€/vnt.
1	9820382	Užpildymo vožtuvo F 10 vandens lygio reguliavimo komplektas	1 vnt.	**9,84**
2	9820383	Užpildymo vožtuvo F 10 tarpinių komplektas	1 vnt.	**4,47**
3	9820398	Užpildymo vožtuvas F 10 pajungimas 3/8"	1 vnt.	**8,08**
4	9820587	Užpildymo vožtuvo F 10 sandarinimo tarpinė, M 30	1 vnt.	**4,20**

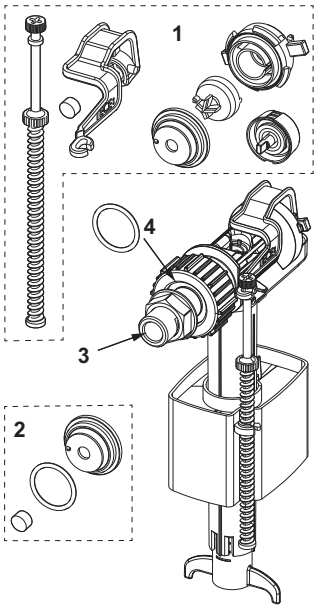

9820103 – TECE Uni bakelis 1120 mm

Tinka nuo: 04/2021

Nr.	Art. Nr.	Aprašymas	Pak. 1	€/vnt.
1	9820499	WC plokštelių montavimo tunelis, su polistirolo įdėklu	1 vnt.	**21,74**
	9820027	Apsauginis šablonas	1 vnt.	**8,18**
2	9820017	Nuleidimo plokštelės tvirtinimo dangtelis	1 vnt.	**13,04**
3	9820496	Nuleidimo plokštelės rėmelio tvirtinimo įvorės "easy fit"	1 vnt.	**10,36**
4	9820016	Perdavimo mechanizmas vandens išleidimui	1 vnt.	**14,61**
5	9820374	Armuota žarna M 30 (nuo 2020)	1 vnt.	**13,95**
6	9820012	Vandens pajungimo prie bakelio perėjimas	1 vnt.	**14,36**
7	9820013	Kampinis ventilis	1 vnt.	**11,42**
8	9820495	Uni bakelio apsauginis kamštis	1 vnt.	**3,45**
9	9820353	Universalus užpildymo vožtuvas F 10	1 vnt.	**28,31**
10	9820373	Užpildymo vožtuvo laikiklis Uni bakeliui (27 mm, M 30, nuo 2020)	1 vnt.	**6,34**
11	9820223	Vandens nuleidimo vožtuvas A 2	1 vnt.	**51,76**
12	9820015	Išleidimo vamzdžio tarpinė	1 vnt.	**2,63**
13	9820011	Vandens išleidimo vamzdis su tarpine, ilgis 269 mm, sausos konstrukcijos sienų moduliams	1 vnt.	**8,73**
	9820331	Vandens išleidimo vamzdis, ilgis 369 mm	1 vnt.	**28,36**
14	9820014	Tarpinė	1 vnt.	**2,17**

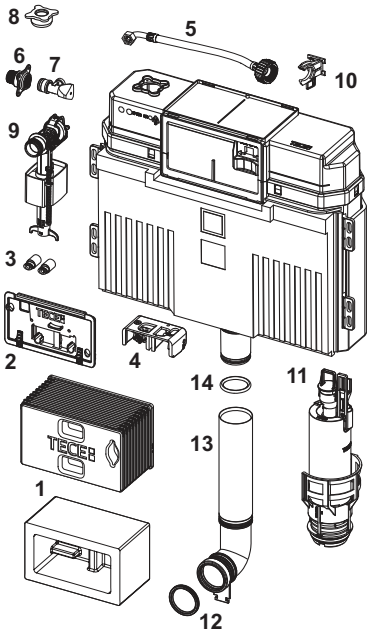

Tinka iki: 03/2021

Nr.	Art. Nr.	Aprašymas	Pak. 1	€/vnt.
1	9820027	Apsauginis šablonas	1 vnt.	**8,18**
2	9820017	Nuleidimo plokštelės tvirtinimo dangtelis	1 vnt.	**13,04**
3	9820018	Dangtelio tvirtinimo įvorės	1 vnt.	**1,45**
4	9820019	Nuleidimo plokštelės rėmelio tvirtinimo įvorės	1 vnt.	**12,12**
5	9820022	Valdymo svertai vandens nuleidimui	1 vnt.	**3,93**
6	9820026	Armuota žarna 3/8" (iki 2019)	1 vnt.	**13,95**
	9820374	Armuota žarna M 30 (nuo 2020)	1 vnt.	**13,95**
7	9820013	Kampinis ventilis	1 vnt.	**11,42**
8	9820012	Vandens pajungimo prie bakelio perėjimas	1 vnt.	**14,36**
9	9820025	Tarpinė	1 vnt.	**0,37**
10	9820016	Perdavimo mechanizmas vandens išleidimui	1 vnt.	**14,61**
11	9820011	Vandens išleidimo vamzdis su tarpine, ilgis 269 mm, sausos konstrukcijos sienų moduliams	1 vnt.	**8,73**
	9820331	Vandens išleidimo vamzdis, ilgis 369 mm	1 vnt.	**28,36**
12	9820014	Tarpinė	1 vnt.	**2,17**
13	9820015	Išleidimo vamzdžio tarpinė	1 vnt.	**2,63**
14	9820353	Universalus užpildymo vožtuvas F 10	1 vnt.	**28,31**
15	9820223	Vandens nuleidimo vožtuvas A 2	1 vnt.	**51,76**
16	9820372	Užpildymo vožtuvo laikiklis Uni bakeliui (17 mm, 3/8", iki 2019)	1 vnt.	**6,34**
	9820373	Užpildymo vožtuvo laikiklis Uni bakeliui (27 mm, M 30, nuo 2020)	1 vnt.	**6,34**

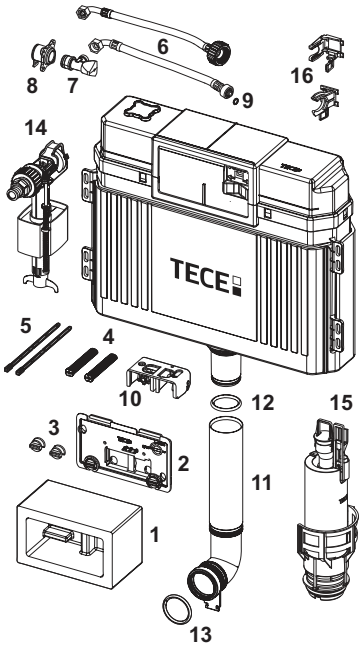

9820223 – TECE vandens nuleidimo vožtuvas A 2

Nr.	Art. Nr.	Aprašymas	Pak. 1	€/vnt.
1	9820233	Tarpinė (standartinio vožtuvo)	1 vnt.	**2,62**
2	9820231	Vožtuvo krepšelis su standartiniu žiedu (ø 36 mm)	1 vnt.	**8,18**
3	9820005	Tarpinė (vožtuvo krepšelio)	1 vnt.	**2,28**
4	9820222	Kilpa užkabinimui	1 vnt.	**7,04**
5	9820229	Kilpa elektriniam pakėlimui	1 vnt.	**9,61**
6	9820420	Papildomas svarelis mažam užkabinimui	1 vnt.	**6,62**

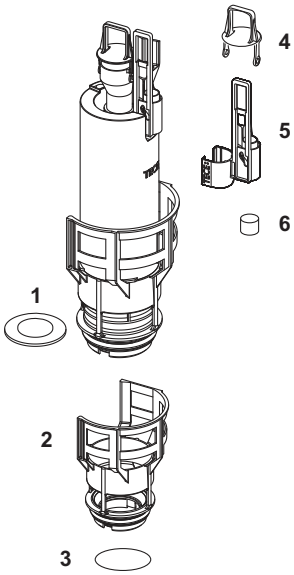

TECE

TECE

Potinkinės sistemos

TECEbox ĮMŪRIJAMI MODULIAI

KAINYNAS 2023

	Puslapis
Unitazų moduliai su Uni vandens bakeliu	184
Unitazų moduliai su Octa vandens bakeliu	187
Praustuvų, pisuarų moduliai	190
Papildomos dalys	191
Atsarginės dalys	195

Galiojančias eksploatacinių savybių deklaracijas (DOP) galite rasti mūsų svetainėje **www.tece.lt**.

Pastabos:
Pak 1 = minimalus užsakymo kiekis; dėl techninių priežasčių kartais neįmanoma užsakyti mažesnio kiekio
Pak 2 = Modulių kiekis ant Euro paletės

Kainos nurodytos be PVM.

TECEbox – Unitazų moduliai su Uni vandens bakeliu

TECEbox unitazo modulis su Uni vandens bakeliu, montavimo aukštis 1060 mm

Unitazo modulis su "easy fit" vandens nuleidimo plokštelių tvirtinimo sistema. Skirtas montuoti įmūrijant sienoje arba prie tvirtos sienos.

Uni vandens bakelis, valdymas iš priekio:
- Iš smūgiams atsparaus plastiko pagamintas tvirtas bakelis, išbandyta pagal EN 14055
- Visiškai surinktas ir užsandarintas vandens bakelis.
- Vandens jungtis bakelio šone su 1/2" išoriniu sriegiu, galima naudoti ir greito jungimo jungtį.
- 10 litrų talpos vandens bakelis; iš anksto nustatytas 6 litrų standartinis vandens nuleidimo kiekis; galimybė bet kada nustatyti 4.5/7.5 ar 9 litrų nuleidžiamo vandens kiekį; dvigubo vandens nuleidimo sistemai skirtas sumažintas (3 litrai) nuleidžiamo vandens kiekis. Likusį vandenį galima iš karto panaudoti papildomam nuplovimui.
- Izoliacija, apsauganti nuo kondensato susidarymo
- Tinka TECE vandens nuleidimo plokštelėms ir rankenoms
- Priklausomai nuo vandens plokštelės gali būti nustatyta viengubo arba dvigubo vandens nuleidimo technologija
- "easy fit" vandens nuleidimo plokštelių tvirtinimo sistema
- Montavimo tunelis, skirtas aptarnavimui, jį galima sumažinti be įrankių
- Tyliai veikiantis hidraulinis pripildymo vožtuvas, pirma garso lygio grupė, pagal DIN 4109

Modulio rėmo sudėtis:
- Cinkuotas plieninis rėmas
- Du tvirtinimo varžtai ir veržlės M 12, atstumas tarp keramikos tvirtinimų 180 arba 230 mm
- Unitazo nuotekų alkūnė DN 90 su perėjimu DN 90/100, pagaminta iš plastiko PP
- Naudojant tik perėjimą, galima pajungti ir horizontaliai
- Unitazo pajungimo komplektas DN 90, įskaitant apsauginius kamščius

Papildomai užsakoma:
- Unitazo vandens nuleidimo plokštelė (žiūrėti nuleidimo plokšteles)
- Montavimo kojos 9030024 (nebūtina)
- Rėmelis higieninėms tabletėms (nebūtina)
- TECEone montavimo komplektas, skirtas mūrinėms sienoms (nebūtina)

Pastaba:
Idealiai tinka montuoti eilėmis, pritvirtinant kampinėmis jungtimis prie TECEprofil vamzdžių, tai palengvina modulių išlyginimą.

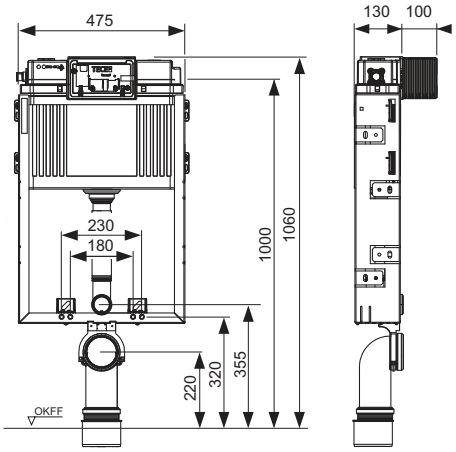

Art. Nr.	Pak. 1	Pak. 2	Pak. 3	€/vnt.
9370300	1 vnt.	10 vnt.	60 vnt.	**196,90**

TECEbox unitazo modulis su Uni vandens bakeliu, montavimo aukštis 820 mm

Unitazo modulis su "easy fit" vandens nuleidimo plokštelių tvirtinimo sistema. Skirtas montuoti įmūrijant sienoje arba prie tvirtos sienos.

Uni vandens bakelis, valdymas iš priekio arba iš viršaus:
- Iš smūgiams atsparaus plastiko pagamintas tvirtas bakelis, išbandyta pagal EN 14055
- Visiškai surinktas ir užsandarintas vandens bakelis.
- Vandens jungtis bakelio šone su 1/2" išoriniu sriegiu, galima naudoti ir greito jungimo jungtį.
- 10 litrų talpos vandens bakelis; iš anksto nustatytas 6 litrų standartinis vandens nuleidimo kiekis; galimybė bet kada nustatyti 4.5/7.5 ar 9 litrų nuleidžiamo vandens kiekį; dvigubo vandens nuleidimo sistemai skirtas sumažintas (3 litrai) nuleidžiamo vandens kiekis. Likusį vandenį galima iš karto panaudoti papildomam nuplovimui.
- Izoliacija, apsauganti nuo kondensato susidarymo
- Tinka TECE vandens nuleidimo plokštelėms ir rankenoms
- Priklausomai nuo vandens plokštelės gali būti nustatyta viengubo arba dvigubo vandens nuleidimo technologija
- "easy fit" vandens nuleidimo plokštelių tvirtinimo sistema
- Montavimo tunelis, skirtas aptarnavimui, jį galima sumažinti be įrankių
- Tyliai veikiantis hidraulinis pripildymo vožtuvas, pirma garso lygio grupė, pagal DIN 4109

Modulio rėmo sudėtis:
- Unitazo nuotekų alkūnė DN 90 su perėjimu DN 90/100, pagaminta iš plastiko PP
- Naudojant tik perėjimą, galima pajungti ir horizontaliai
- Unitazo pajungimo komplektas DN 90, įskaitant apsauginius kamščius

Papildomai užsakoma:
- Unitazo vandens nuleidimo plokštelė (žiūrėti nuleidimo plokšteles)
- Rėmelis higieninėms tabletėms (valdymas iš priekio)

Svarbu:
Jei ant pažeminto potinkinio rėmo vandens nuleidimo plokštelė sumontuota priekyje pakabinamo unitazo dangtis, jį atidarius, gali ją uždengti. Tokiais atvejais, jei įmanoma, rekomenduojama vandens nuleidimo plokštelę montuoti iš viršaus.

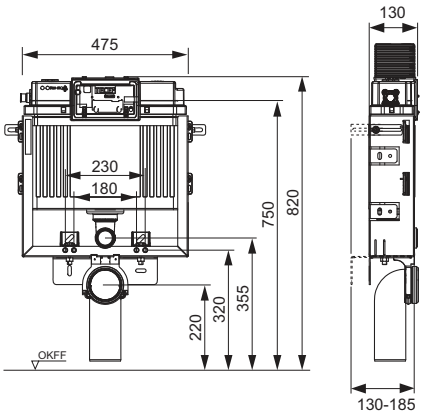

Art. Nr.	Pak. 1	Pak. 2	Pak. 3	€/vnt.
9375304	1 vnt.	10 vnt.	60 vnt.	**266,74**

TECEbox – Unitazų moduliai su Uni vandens bakeliu

TECE Uni vandens bakelis su tvirtinimo kronšteinais, montavimo aukštis 1060 mm

Uni vandens bakelis pastatomai keramikai su "easy fit" vandens nuleidimo plokštelių tvirtinimo sistema.

Uni vandens bakelis, valdymas iš priekio:
- Iš smūgiams atsparaus plastiko pagamintas tvirtas bakelis, išbandyta pagal EN 14055
- Visiškai surinktas ir užsandarintas vandens bakelis.
- Vandens jungtis bakelio šone su 1/2" išoriniu sriegiu, galima naudoti ir greito jungimo jungtį.
- 10 litrų talpos vandens bakelis; iš anksto nustatytas 6 litrų standartinis vandens nuleidimo kiekis; galimybė bet kada nustatyti 4.5/7.5 ar 9 litrų nuleidžiamo vandens kiekį; dvigubo vandens nuleidimo sistemai skirtas sumažintas (3 litrai) nuleidžiamo vandens kiekis. Likusį vandenį galima iš karto panaudoti papildomam nuplovimui.
- Izoliacija, apsauganti nuo kondensato susidarymo
- Tinka TECE vandens nuleidimo plokštelėms ir rankenoms
- Priklausomai nuo vandens plokštelės gali būti nustatyta viengubo arba dvigubo vandens nuleidimo technologija
- "easy fit" vandens nuleidimo plokštelių tvirtinimo sistema
- Montavimo tunelis, skirtas aptarnavimui, jį galima sumažinti be įrankių
- Tyliai veikiantis hidraulinis pripildymo vožtuvas, pirma garso lygio grupė, pagal DIN 4109 - bandymo protokolas P-IX3837/I
- Komplekte montavimo plokštės ir tvirtinimo elementai
- Vandens išbėgimo alkūnė
- Prijungimo komplektas su dangteliu pastatomai keramikai

Papildomai užsakoma:
- Unitazo vandens nuleidimo plokštelė (žiūrėti nuleidimo plokšteles)
- Rėmelis higieninėms tabletėms (nebūtina)

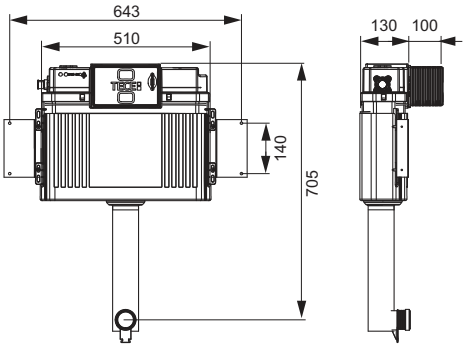

Art. Nr.	Pak. 1	Pak. 2	€/vnt.
9041308	1 vnt.	30 vnt.	**157,37**

TECEbox 8 cm Octa II vandens bakelis, skirtas pastatomai keramikai, su armavimo tinkleliu, montavimo aukštis 1075 mm

Octa II vandens bakelis su "easy fit" vandens nuleidimo plokštelių tvirtinimo sistema pastatomam unitazui, skirtas įmūryti arba tvirtinti prie tvirtos sienos, montavimo gylis 8 cm.

Octa II 8 cm vandens bakelis, valdymas iš priekio.

- Iš smūgiams atsparaus plastiko pagamintas tvirtas bakelis, išbandyta pagal EN 14055
- Visiškai surinktas ir užsandarintas vandens bakelis.
- Vandens jungtis bakelio viršuje su 1/2" išoriniu sriegiu, tinka ir greito jungimo jungtims
- 7 litrų talpos bakelis; iš anksto nustatytas 6 litrų standartinis vandens nuleidimo kiekis; galimybė bet kada nustatyti 4.5 litrų nuleidžiamo vandens kiekį; dvigubo vandens nuleidimo sistemai skirtas mažas (3 litrai) nuleidžiamo vandens kiekis, galima nustatyti 4/2 litrų nuleidžiamo vandens kiekį.
- Izoliacija, apsauganti nuo kondensato susidarymo
- Tinka TECE vandens nuleidimo plokštelėms ir rankenoms
- Priklausomai nuo vandens plokštelės gali būti nustatyta viengubo arba dvigubo vandens nuleidimo technologija
- "easy fit" vandens nuleidimo plokštelių tvirtinimo sistema
- Montavimo tunelis, skirtas aptarnavimui, jį galima sumažinti be įrankių
- Tyliai veikiantis hidraulinis pripildymo vožtuvas, pirma garso lygio grupė, pagal DIN 4109
- Armavimo tinklelis

Papildomai užsakoma:

- Unitazo vandens nuleidimo plokštelė (žiūrėti nuleidimo plokšteles)

Art. Nr.	Pak. 1	Pak. 2	€/vnt.
9370500	1 vnt.	10 vnt.	**171,57**

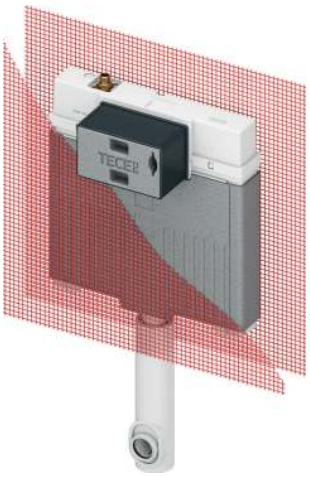

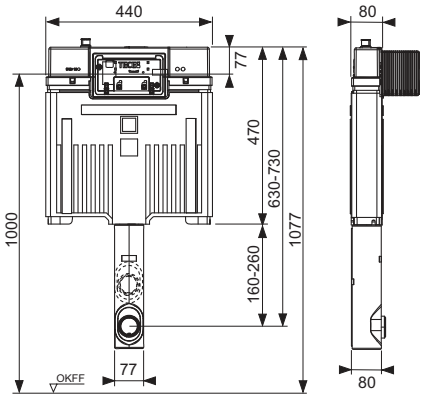

Potinkiniai moduliai

TECEbox – Unitazų moduliai su Octa vandens bakeliu

TECEbox unitazo modulis su 8 cm Octa II vandens bakeliu, skirtas pakabinamiems unitazams, montavimo aukštis 1075 mm

Octa II vandens bakelis pakabinamam unitazui su "easy fit" vandens nuleidimo plokštelių tvirtinimo sistema, skirtas įmūryti arba tvirtinti prie tvirtos sienos, montavimo gylis 8 cm.

Octa II 8 cm vandens bakelis, valdymas iš priekio.
- Iš smūgiams atsparaus plastiko pagamintas tvirtas bakelis, išbandyta pagal EN 14055
- Visiškai surinktas ir užsandarintas vandens bakelis.
- Vandens jungtis bakelio viršuje su 1/2" išoriniu sriegiu, tinka ir greito jungimo jungtims
- 7 litrų talpos bakelis; iš anksto nustatytas 6 litrų standartinis vandens nuleidimo kiekis; galimybė bet kada nustatyti 4.5 litrų nuleidžiamo vandens kiekį; dvigubo vandens nuleidimo sistemai skirtas mažas (3 litrai) nuleidžiamo vandens kiekis, galima nustatyti 4/2 litrų nuleidžiamo vandens kiekį.
- Izoliacija, apsauganti nuo kondensato susidarymo
- Tinka TECE vandens nuleidimo plokštelėms ir rankenoms
- Priklausomai nuo vandens plokštelės gali būti nustatyta viengubo arba dvigubo vandens nuleidimo technologija
- "easy fit" vandens nuleidimo plokštelių tvirtinimo sistema
- Montavimo tunelis, skirtas aptarnavimui, jį galima sumažinti be įrankių
- Tyliai veikiantis hidraulinis pripildymo vožtuvas, pirma garso lygio grupė, pagal DIN 4109
- Armavimo tinklelis

Modulio rėmo sudėtis:
- Cinkuotas plieninis rėmas
- Du tvirtinimo varžtai ir veržlės M 12, atstumas tarp keramikos tvirtinimų 180 arba 230 mm
- Unitazo pajungimo alkūnė DN 90 pagaminta iš PE-HD
- Unitazo pajungimo komplektas DN 90, įskaitant apsauginius kamščius

Papildomai užsakoma:
- Unitazo vandens nuleidimo plokštelė (žiūrėti nuleidimo plokšteles)
- TECEone montavimo komplektas, skirtas mūrinėms sienoms (nebūtina)

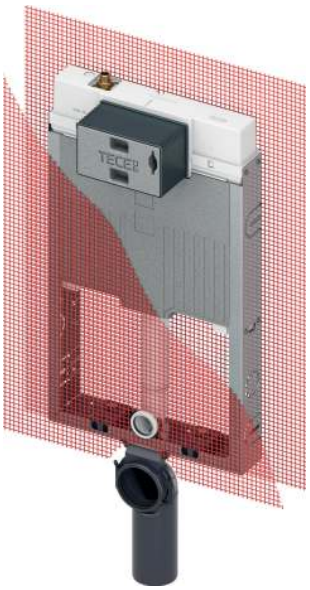

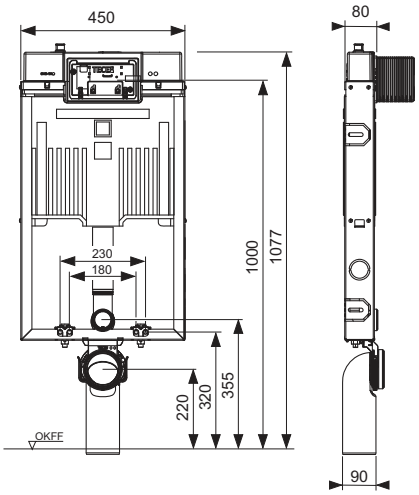

Art. Nr.	Pak. 1	Pak. 2	€/vnt.
9370501	1 vnt.	10 vnt.	**241,11**

TECEbox unitazo modulis su 8 cm Octa II vandens bakeliu ir ventiliacijos jungtimi, skirtas pakabinamiems unitazams, montavimo aukštis 1075 mm

Octa II vandens bakelis pakabinamam unitazui su "easy fit" vandens nuleidimo plokštelių tvirtinimo sistema, skirtas įmūryti arba tvirtinti prie tvirtos sienos, montavimo gylis 8 cm.

Octa II 8 cm vandens bakelis, valdymas iš priekio.
- Iš smūgiams atsparaus plastiko pagamintas tvirtas bakelis, išbandyta pagal EN 14055
- Visiškai surinktas ir užsandarintas vandens bakelis.
- Vandens jungtis bakelio viršuje su 1/2" išoriniu sriegiu, tinka ir greito jungimo jungtims
- 7 litrų talpos bakelis; iš anksto nustatytas 6 litrų standartinis vandens nuleidimo kiekis; galimybė bet kada nustatyti 4.5 litrų nuleidžiamo vandens kiekį; dvigubo vandens nuleidimo sistemai skirtas mažas (3 litrai) nuleidžiamo vandens kiekis, galima nustatyti 4/2 litrų nuleidžiamo vandens kiekį.
- Izoliacija, apsauganti nuo kondensato susidarymo
- Tinka TECE vandens nuleidimo plokštelėms ir rankenoms
- Priklausomai nuo vandens plokštelės gali būti nustatyta viengubo arba dvigubo vandens nuleidimo technologija
- "easy fit" vandens nuleidimo plokštelių tvirtinimo sistema
- Montavimo tunelis, skirtas aptarnavimui, jį galima sumažinti be įrankių
- Tyliai veikiantis hidraulinis pripildymo vožtuvas, pirma garso lygio grupė, pagal DIN 4109
- Armavimo tinklelis
- Su atšaka ventiliacijos pajungimui DN 50

Modulio rėmo sudėtis:
- Cinkuotas plieninis rėmas
- Du tvirtinimo varžtai ir veržlės M 12, atstumas tarp keramikos tvirtinimų 180 arba 230 mm
- Unitazo pajungimo alkūnė DN 90 pagaminta iš PE-HD
- Unitazo pajungimo komplektas DN 90, įskaitant apsauginius kamščius

Papildomai užsakoma:
- Unitazo vandens nuleidimo plokštelė (žiūrėti nuleidimo plokšteles)
- TECEone montavimo komplektas, skirtas mūrinėms sienoms (nebūtina)

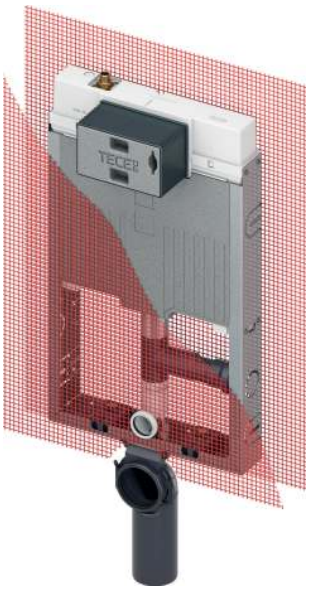

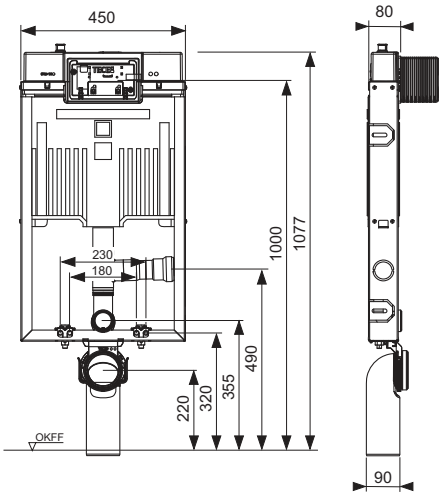

Art. Nr.	Pak. 1	Pak. 2	€/vnt.
9370502	1 vnt.	10 vnt.	**288,34**

TECEbox bidė modulis, montavimo gylis 8 cm

Nauja

Bidė modulis, skirtas montuoti į sieną arba prie tvirtos konstrukcijos sienos.

Komlekte:
- Vientisas plieninis rėmas
- Atstumas tarp keramikos tvirtinimų 180 arba 230 mm
- Nuotekų pajungimo alkūnė DN 50 pagaminta iš PE-HD, su tarpine
- Keramikos tvirtinimo komplektas
- Tvirtinimo medžiagos

Art. Nr.		Pak. 1	Pak. 2	€/vnt.
9370045	Nauja	1 vnt.	50 vnt.	118,79

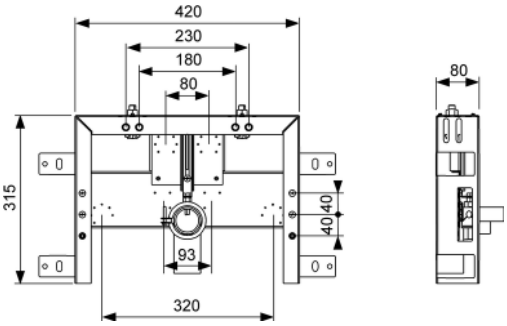

TECEbox pisuaro vandens nuleidimo vožtuvo U 2 korpusas

Skirtas montuoti TECE U 2 pisuaro ventilį mūro sienoje, tinka TECEfilo pisuarų elektronika.

Komplekte:
- TECE pisuaro vandens nuleidimo vožtuvo U 2 korpusas, su vandens uždarymo vožtuvu ir apsauginiu šablonu
- Sumontuotas 230 V/12 V transformatorius ir 230 V pajungimo gnybtai
- Vandens jungtis su 1/2" vidiniu sriegiu
- komplekte montavimo alkūnė ir tvirtinimo detalės

Papildomai užsakoma:
- TECEfilo pisuarų elektronika (žiūrėti pisuarų plokšteles)

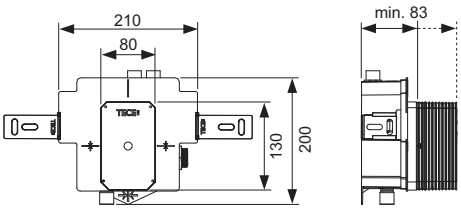

Art. Nr.	Pak. 1	€/vnt.
9370040	1 vnt.	97,01

TECEbox pisuaro vandens nuleidimo vožtuvo U 1 korpusas, su tvirtinimo kronšteinu

TECE pisuaro vandens nuleidimo vožtuvo U 1 korpusas, skirtas įmūryti.

Komplekte:
- Vandens jungtis su 1/2" vidiniu sriegiu
- Pisuaro vandens nuleidimo vožtuvo U 1 korpusas, su vandens uždarymo vožtuvu ir apsauginiu šablonu
- Cinkuoto metalo tvirtinimo kronšteinas

Papildomai užsakoma:
- Mechaninė arba elektroninė vandens nuleidimo plokštelė skirta pisuarams (TECEsquare, TECEloop, TECEsolid, TECEplanus ir TECEnow)

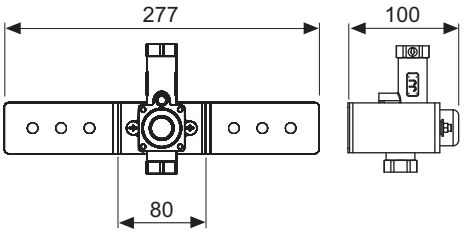

Art. Nr.	Pak. 1	€/vnt.
9370021	1 vnt.	87,40

TECEbox montavimo kojos

Atraminės kojos skirtos TECEbox moduliams be uždengimo plokštės.

Komplekte:
- Dvi cinkuotos tvirtinimo kojos
- Montavimo medžiagos skirtos tvirtinti prie grindų

Svarbu:
TECEbox atraminės kojos netinka montuoti prie TECEprofil profilinio vamzdžio ir karkasinių sienų.

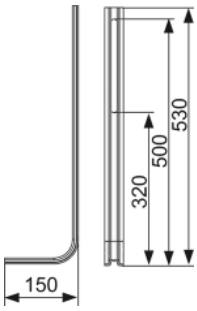

Art. Nr.	Pak. 1	Pak. 2	€/kompl.
9030024	1 kompl.	10 kompl.	**33,74**

TECEone montavimo komplektas skirtas įmūrijamiems bakeliams, monatvimo gylis 8.5 cm

Montavimo komplektas su garsą izoliuojančiomis tarpinėmis skirtas vandentiekio prietaisinėms alkūnėms tvirtinti. Skirtas 8 cm TECEbox įmūrijamiems moduliams. Montavimo gylis 8.5 cm. Komplektas naudojamas norint prijungti TECEone unitazą.

Komplekto sudėtis:
- Metalinės tvirtinimo plokštės šalto ir karšto vandens privedimui
- Garso izoliavimo tarpinės
- Prietaisinių alkūnių tvirtinimo varžtai

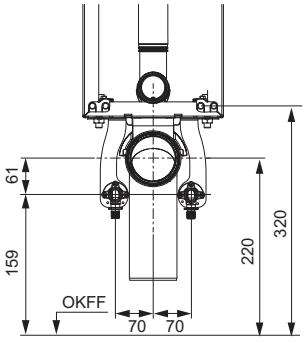

Art. Nr.	Pak. 1	€/vnt.
9880048	1 vnt.	**34,28**

TECEone montavimo komplektas skirtas įmūrijamiems bakeliams, monatvimo gylis 13 cm

Montavimo komplektas su garsą izoliuojančiomis tarpinėmis skirtas vandentiekio prietaisinėms alkūnėms tvirtinti. Skirtas standartiniams TECEbox įmūrijamiems moduliams. Montavimo gylis 13 cm. Komplektas naudojamas norint prijungti TECEone unitazą.

Komplekto sudėtis:
- Metalinė tvirtinimo plokštė šalto ir karšto vandens privedimui
- Garso izoliavimo tarpinės
- Prietaisinių alkūnių tvirtinimo varžtai
- Montavimo medžiagos

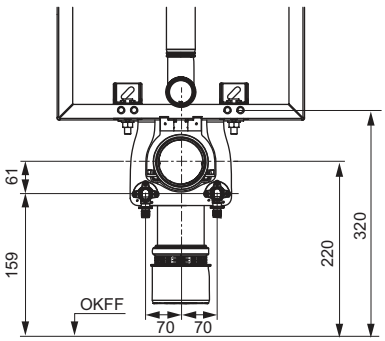

Art. Nr.	Pak. 1	€/vnt.
9880047	1 vnt.	**34,08**

TECEbox montavimo kojos skirtos moduliams su 8 cm Octa vandens bakeliu

Metalinės tvirtinimo kojos, galima reguliuoti jų aukštį nuo 290 iki 495 mm, komplekte tvirtinimo medžiagos skirtos TECEbox moduliams su 8 cm Octa vandens bakeliu.

Art. Nr.	Pak. 1	€/kompl.
9030026	1 kompl.	**48,61**

TECEbox apsauginis šablonas integruoto montavimo rėmeliui

Apsauginis šablonas montuojamas vandens nuleidimo plokštelės vietoje prieš atliekant apdailą. Tinka visiems TECEbox unitazų moduliams.

Sienos storis ne mažiau kaip 30 mm!

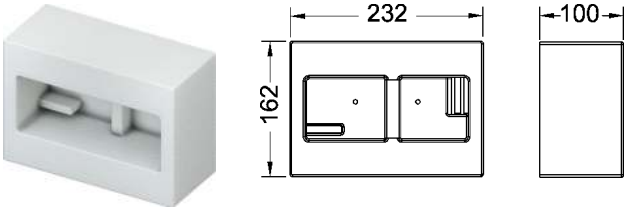

Art. Nr.	Pak. 1	€/vnt.
9030029	1 vnt.	**18,07**

TECEbox pajungimo komplektas pastatomai keramikai su dangteliu

Pajungimo komplektas pastatomam unitazui su tarpine ir dangteliu, baltas.

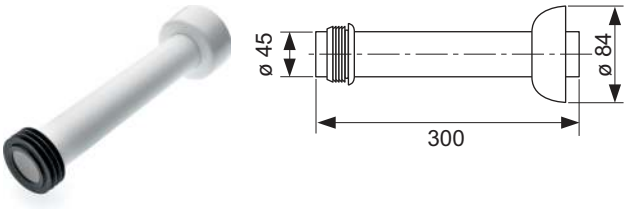

Art. Nr.	Pak. 1	€/vnt.
9221011	1 vnt.	**15,01**

TECE unitazo pajungimo komplektas, DN 90

Pajungimo komplektas potinkiniams unitazams.

Variantas	Ilgis	Art. Nr.	Pak. 1	Pak. 2	€/vnt.
PP	200 mm	9820057	1 vnt.	30 vnt.	**17,65**
PE	300 mm	9820214	1 vnt.	-	**36,03**
PE	400 mm	9820305	1 vnt.	-	**96,35**

TECE unitazo pajungimo elementas, DN 90/100

Unitazo jungiamoji detalė, skirta prijungti unitazus horizontaliai prie DN 100 nuotekų vamzdžio.

Variantas	Art. Nr.	Pak. 1	Pak. 2	€/vnt.
PP	9820136	1 vnt.	10 vnt.	**13,63**
PVC	9820137	1 vnt.	10 vnt.	**13,63**
PE-HD	9820316	1 vnt.	10 vnt.	**17,00**

TECE ekscentrinis unitazų pajungimo komplektas, DN 90

PE ekscentrinis pajungimo komplektas, kurio pagalba galima pakelti unitazo pajungimo vietą 25 mm, DN 90, komplekte tvirtinimo medžiagos.

Art. Nr.	Pak. 1	Pak. 2	€/kompl.
9880073	1 kompl.	10 kompl.	**52,36**

TECE garso izoliacijos rinkinys unitazams ir bidė

Skirta garsui izoliuoti, montuojama tarp sienos ir pakabinamo unitazo ar bidė keramikos.

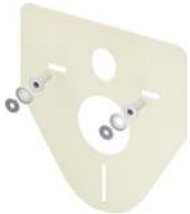

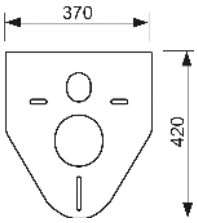

Art. Nr.	Pak. 1	Pak. 2	Pak. 3	€/vnt.
9200010	1 vnt.	10 vnt.	50 vnt.	**8,76**

TECE pisuaro pajungimo detalės

Komplekte:
- 1/2" prijungimo detalė
- Tarpinė pisuarui prijungti

Art. Nr.	Pak. 1	€/vnt.
9820055	1 vnt.	**12,14**

TECE sifonas pisuarui

Nauja

Šlapio tipo pisuaro sifonas, horizontalus, DN 50, su tarpine.

Art. Nr.		Pak. 1	€/vnt.
9820338	**Nauja**	1 vnt.	**31,14**

TECE kampinio ventilio raktas

Skirta atsukti / prisukti TECE vandens bakelio kampiniam vožtuvui, tinka 1/2" arba 1/4" antgaliui.

Art. Nr.	Pak. 1	€/vnt.
9820264	1 vnt.	**42,06**

TECE rėmelis WC higieninėms tabletėms

Skirtas higieninėms tabletėms įmesti į 13 cm gylio TECE bakelį. Tinka visoms TECE vandens nuleidimo plokštelėms ir TECElux terminalui, montuojama iš priekio. Galima montuoti lygiai su siena. Tinka ir anksčiau sumontuotoms TECE vandens nuleidimo plokštelėms.

Minimalus sienos storis nuo bakelio iki sienos paviršiaus 16 mm.
Maksimalus sienos storis nuo bakelio iki sienos paviršiaus: 60 mm sausai konstrukcijai, 75 mm mūrinei konstrukcijai.

Svarbu:
Naudojamose higieninėse tabletėse neturi būti chloro ar kitų oksiduojančių medžiagų.

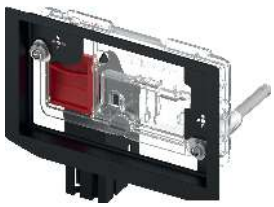

Art. Nr.	Pak. 1	€/vnt.
9240950	1 vnt.	**41,15**

TECE universalus užpildymo vožtuvas F 10

Universalus vandens užpildymo vožtuvas tinkantis ne vien TECE vandens bakeliams bet ir daugeliui kitų gamintojų potinkiniams vandens bakeliams.

Produkto aprašymas:
- 3/8" išorinis metalinis pajungimo sriegis
- Darbinis slėgis 0.5-10 bar
- Minimalus rekomenduojamas slėgis 0.5 bar
- Reguliuojamas vandens kiekis
- Ištraukiama atraminė koja
- Tyliai veikiantis, atitinka I akustinei grupei (DIN 4109)
- Kompaktiška forma
- Su perėjimu ir tvirtinimo elementais

Art. Nr.	Pak. 1	Pak. 2	Pak. 3	€/vnt.
9820353	1 vnt.	10 vnt.	240 vnt.	**28,31**

TECE standartinio bakelio vandens nuleidimo srauto reguliavimo žiedai

Naudojami keisti išbėgančio vandens į keramiką srautą, skirti standartiniams bakeliams (montavimo gylis 13 cm). Montuojami vandens nuleidimo vožtuvo krapšelyje, diametrai 46-28 mm.

Art. Nr.	Pak. 1	€/vnt.
9820337	1 vnt.	**14,95**

TECE 8 cm bakelio vandens nuleidimo srauto reguliavimo žiedai

Naudojami keisti išbėgančio vandens į keramiką srautą, skirti 8 cm bakeliams (montavimo gylis 8.5 cm). Montuojami vandens nuleidimo vožtuvo krapšelyje, diametrai 32-28 mm.

Art. Nr.	Pak. 1	€/vnt.
9820394	1 vnt.	**14,95**

9300065 – TECEconstruct unitazo modulis su Octa vandens bakeliu, 8 cm, montavimo aukštis 1200 mm

Nr.	Art. Nr.	Aprašymas	Pak. 1	€/vnt.
1	9820250	Octa vamdens bakelis, 8 cm	1 vnt.	**209,75**
2	9820015	Išleidimo vamzdžio tarpinė	1 vnt.	**2,63**
3	9820145	Unitazų nuotėkų alkūnės laikiklis, skirtas sausos konstrukcijos moduliams, užfiksuojamas	1 vnt.	**8,56**
4	9820042	Nuotekų alkūnės laikiklio rėmelis (iki 03/2017)	1 vnt.	**1,35**
5	9820139	Nuotekų alkūnės tarpinė	1 vnt.	**5,72**
6	9820150	Unitazo pajungimo alkūnė DN 90/90 PE-HD, 8 cm bakeliams	1 vnt.	**23,89**
7	9820192	Vandens išleidimo vamzdis su tarpine, įmūrijamiems moduliams	1 vnt.	**11,48**
8	9820147	Detalių komplektas, skirtas unitazų moduliui su 8 cm Octa bakeliu (tvirtinimo medžiagos ir kt.)	1 vnt.	**11,89**
9	9820057	Unitazo pajungimo komplektas DN 90	1 vnt.	**17,65**
10	9820254	Išleidimo vamzdžio laikiklis	1 vnt.	**18,71**
11	9820136	Perėjimas DN 90/DN 100 (PP)	1 vnt.	**13,63**

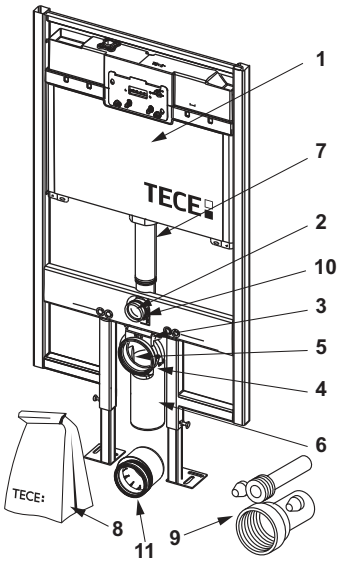

9300040 – TECEconstruct unitazo modulis su Octa vandens bakeliu, 8 cm, montavimo aukštis 1200 mm

Nr.	Art. Nr.	Aprašymas	Pak. 1	€/vnt.
1	9820250	Octa vamdens bakelis, 8 cm	1 vnt.	**209,75**
2	9820015	Išleidimo vamzdžio tarpinė	1 vnt.	**2,63**
3	9820145	Unitazų nuotėkų alkūnės laikiklis, skirtas sausos konstrukcijos moduliams, užfiksuojamas	1 vnt.	**8,56**
4	9820042	Nuotekų alkūnės laikiklio rėmelis (iki 03/2017)	1 vnt.	**1,35**
5	9820139	Nuotekų alkūnės tarpinė	1 vnt.	**5,72**
6	9820150	Unitazo pajungimo alkūnė DN 90/90 PE-HD, 8 cm bakeliams	1 vnt.	**23,89**
7	9820192	Vandens išleidimo vamzdis su tarpine, įmūrijamiems moduliams	1 vnt.	**11,48**
8	9820147	Detalių komplektas, skirtas unitazų moduliui su 8 cm Octa bakeliu (tvirtinimo medžiagos ir kt.)	1 vnt.	**11,89**
9	9820057	Unitazo pajungimo komplektas DN 90	1 vnt.	**17,65**
10	9820254	Išleidimo vamzdžio laikiklis	1 vnt.	**18,71**

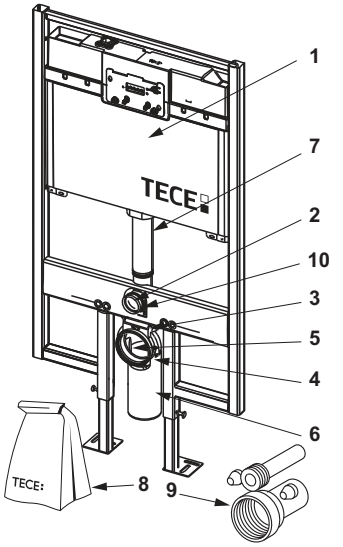

9370300 – TECEbox unitazo modulis su Uni vandens bakeliu, montavimo aukštis 1060 mm

Nr.	Art. Nr.	Aprašymas	Pak. 1	€/vnt.
1	9820103	Uni bakelis 1120 mm	1 vnt.	**172,34**
2	9820015	Išleidimo vamzdžio tarpinė	1 vnt.	**2,63**
3	9820048	Unitazų nuotėkų alkūnės laikiklis	1 vnt.	**4,91**
4	9820049	Nuotekų alkūnės laikiklis	1 vnt.	**2,81**
5	9820139	Nuotekų alkūnės tarpinė	1 vnt.	**5,72**
6	9820135	Unitazo pajungimo alkūnė DN 90 (PP)	1 vnt.	**14,42**
7	9820051	Detalių komplektas, skirtas įmūrijamam bakeliui (tvirtinimo medžiagos ir kt.)	1 vnt.	**29,53**
8	9820057	Unitazo pajungimo komplektas DN 90	1 vnt.	**17,65**
9	9820011	Vandens išleidimo vamzdis su tarpine, ilgis 269 mm, sausos konstrukcijos sienų moduliams	1 vnt.	**8,73**
10	9820136	Perėjimas DN 90/DN 100 (PP)	1 vnt.	**13,63**
11	9820312	Apsauginis šablonas vandens nubėgimo ir nuotekų vamzdžiams	1 vnt.	**10,36**

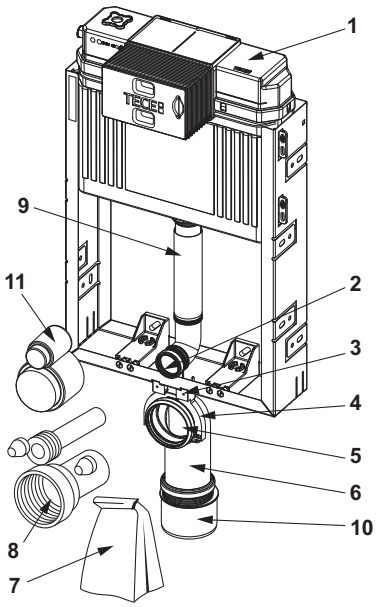

9370000 – TECEbox unitazo modulis su Uni vandens bakeliu, montavimo aukštis 1060 mm

Nr.	Art. Nr.	Aprašymas	Pak. 1	€/vnt.
1	9820103	Uni bakelis 1120 mm	1 vnt.	**172,34**
2	9820015	Išleidimo vamzdžio tarpinė	1 vnt.	**2,63**
3	9820048	Unitazų nuotėkų alkūnės laikiklis	1 vnt.	**4,91**
4	9820049	Nuotekų alkūnės laikiklis	1 vnt.	**2,81**
5	9820139	Nuotekų alkūnės tarpinė	1 vnt.	**5,72**
6	9820135	Unitazo pajungimo alkūnė DN 90 (PP)	1 vnt.	**14,42**
7	9820051	Detalių komplektas, skirtas įmūrijamam bakeliui (tvirtinimo medžiagos ir kt.)	1 vnt.	**29,53**
8	9820057	Unitazo pajungimo komplektas DN 90	1 vnt.	**17,65**
9	9820011	Vandens išleidimo vamzdis su tarpine, ilgis 269 mm, sausos konstrukcijos sienų moduliams	1 vnt.	**8,73**
10	9820136	Perėjimas DN 90/DN 100 (PP)	1 vnt.	**13,63**

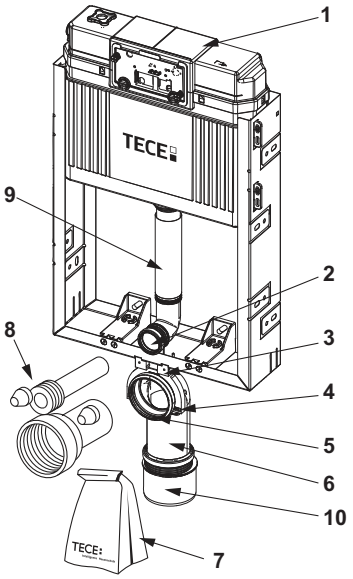

9375304 – TECEbox unitazo modulis su Uni vandens bakeliu, montavimo aukštis 820 mm

Nr.	Art. Nr.	Aprašymas	Pak. 1	€/vnt.
1	9820100	Uni bakelis 820 mm	1 vnt.	**151,29**
2	9820015	Išleidimo vamzdžio tarpinė	1 vnt.	**2,63**
3	9820139	Nuotekų alkūnės tarpinė	1 vnt.	**5,72**
4	9820048	Unitazų nuotėkų alkūnės laikiklis	1 vnt.	**4,91**
5	9820049	Nuotekų alkūnės laikiklis	1 vnt.	**2,81**
6	9820135	Unitazo pajungimo alkūnė DN 90 (PP)	1 vnt.	**14,42**
7	9820136	Perėjimas DN 90/DN 100 (PP)	1 vnt.	**13,63**
8	9820312	Apsauginis šablonas vandens nubėgimo ir nuotekų vamzdžiams	1 vnt.	**10,36**
9	9820057	Unitazo pajungimo komplektas DN 90	1 vnt.	**17,65**
10	9820051	Detalių komplektas, skirtas įmūrijamam bakeliui (tvirtinimo medžiagos ir kt.)	1 vnt.	**29,53**

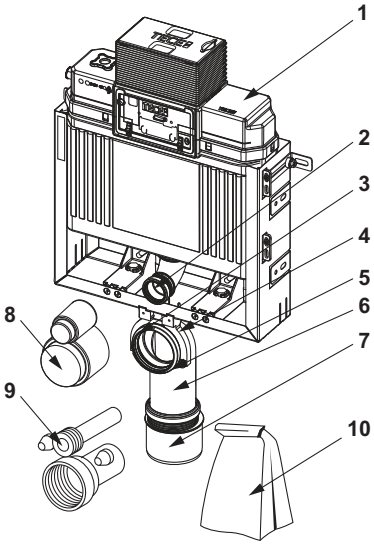

9375004 – TECEbox unitazo modulis su Uni vandens bakeliu, montavimo aukštis 820 mm

Nr.	Art. Nr.	Aprašymas	Pak. 1	€/vnt.
1	9820100	Uni bakelis 820 mm	1 vnt.	**151,29**
2	9820015	Išleidimo vamzdžio tarpinė	1 vnt.	**2,63**
3	9820139	Nuotekų alkūnės tarpinė	1 vnt.	**5,72**
4	9820048	Unitazų nuotėkų alkūnės laikiklis	1 vnt.	**4,91**
5	9820049	Nuotekų alkūnės laikiklis	1 vnt.	**2,81**
6	9820135	Unitazo pajungimo alkūnė DN 90 (PP)	1 vnt.	**14,42**
7	9820043	Detalių komplektas, skirtas unitazų moduliui (tvirtinimo medžiagos ir kt.)	1 vnt.	**19,64**
8	9820057	Unitazo pajungimo komplektas DN 90	1 vnt.	**17,65**
9	9820136	Perėjimas DN 90/DN 100 (PP)	1 vnt.	**13,63**

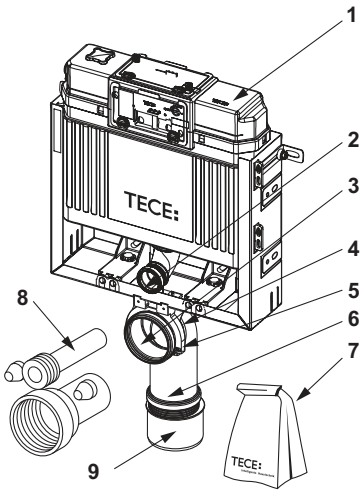

9041308 – TECE Uni vandens bakelis su tvirtinimo kronšteinais, montavimo aukštis 1060 mm

Nr.	Art. Nr.	Aprašymas	Pak. 1	€/vnt.
1	9820103	Uni bakelis 1120 mm	1 vnt.	**172,34**
2	9820011	Vandens išleidimo vamzdis su tarpine, ilgis 269 mm, sausos konstrukcijos sienų moduliams	1 vnt.	**8,73**
3	9820015	Išleidimo vamzdžio tarpinė	1 vnt.	**2,63**

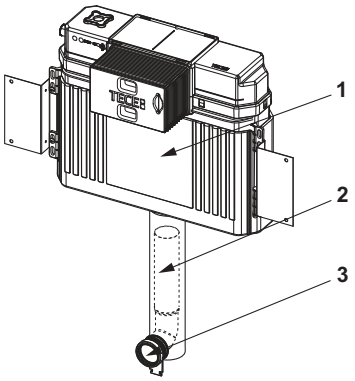

9370500 – TECEbox 8 cm Octa II vandens bakelis, skirtas pastatomai keramikai, su armavimo tinkleliu, montavimo aukštis 1075 mm

Nr.	Art. Nr.	Aprašymas	Pak. 1	€/vnt.
1	9820565	Octa II vandens bakelis	1 vnt.	**177,08**
2	9820563	Vandens išleidimo vamzdis	1 vnt.	**16,57**
3	9820015	Išleidimo vamzdžio tarpinė	1 vnt.	**2,63**
4	9820143	Plastikinė išleidimo vamzdžio apsauga 8 cm Octa bakeliui	1 vnt.	**8,89**
5	9820144	Detalių komplektas, skirtas 8 cm Octa bakeliui (tvirtinimo medžiagos ir kt.)	1 vnt.	**30,84**

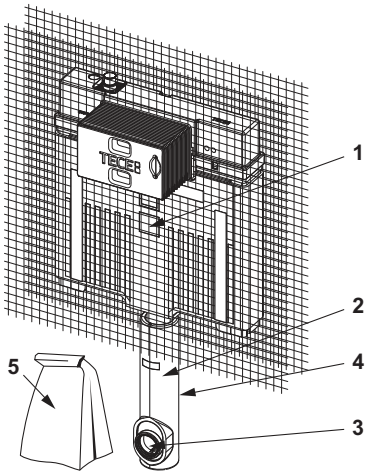

9370007 – TECEbox 8 cm Octa vandens bakelis, skirtas pastatomai keramikai, su armavimo tinkleliu, montavimo aukštis 1110 mm

Nr.	Art. Nr.	Aprašymas	Pak. 1	€/vnt.
1	9820250	Octa vamdens bakelis, 8 cm	1 vnt.	**209,75**
2	9820015	Išleidimo vamzdžio tarpinė	1 vnt.	**2,63**
3	9820331	Vandens išleidimo vamzdis, ilgis 369 mm	1 vnt.	**28,36**
	9820192	Vandens išleidimo vamzdis su tarpine, įmūrijamiems moduliams	1 vnt.	**11,48**
4	9820143	Plastikinė išleidimo vamzdžio apsauga 8 cm Octa bakeliui	1 vnt.	**8,89**
5	9820144	Detalių komplektas, skirtas 8 cm Octa bakeliui (tvirtinimo medžiagos ir kt.)	1 vnt.	**30,84**

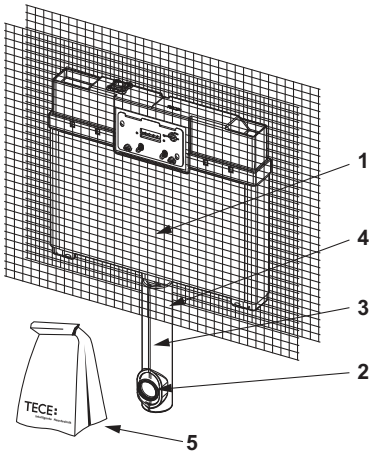

9370501 – TECEbox unitazo modulis su 8 cm Octa II vandens bakeliu, skirtas pakabinamiems unitazams, montavimo aukštis 1075 mm

Nr.	Art. Nr.	Aprašymas	Pak. 1	€/vnt.
1	9820565	Octa II vandens bakelis	1 vnt.	**177,08**
2	9820563	Vandens išleidimo vamzdis	1 vnt.	**16,57**
3	9820015	Išleidimo vamzdžio tarpinė	1 vnt.	**2,63**
4	9820254	Išleidimo vamzdžio laikiklis	1 vnt.	**18,71**
5	9820256	Nuotekų alkūnės laikiklis 8 cm Octa bakeliui	1 vnt.	**8,61**
6	9820139	Nuotekų alkūnės tarpinė	1 vnt.	**5,72**
7	9820042	Nuotekų alkūnės laikiklio rėmelis (iki 03/2017)	1 vnt.	**1,35**
8	9820150	Unitazo pajungimo alkūnė DN 90/90 PE-HD, 8 cm bakeliams	1 vnt.	**23,89**
9	9820057	Unitazo pajungimo komplektas DN 90	1 vnt.	**17,65**
10	9820146	Detalių komplektas, skirtas 8 cm Octa bakeliui (tvirtinimo medžiagos ir kt.)	1 vnt.	**12,42**

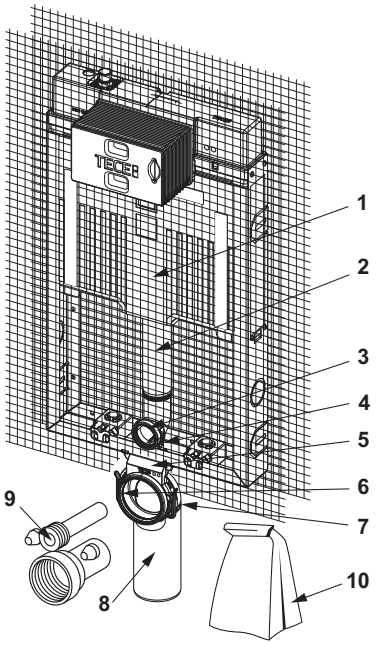

9370008 – TECEbox unitazo modulis su 8 cm Octa vandens bakeliu, skitas pakabinamiems unitazams, montavimo aukštis 1110 mm

Nr.	Art. Nr.	Aprašymas	Pak. 1	€/vnt.
1	9820250	Octa vamdens bakelis, 8 cm	1 vnt.	**209,75**
2	9820015	Išleidimo vamzdžio tarpinė	1 vnt.	**2,63**
3	9820256	Nuotekų alkūnės laikiklis 8 cm Octa bakeliui	1 vnt.	**8,61**
4	9820049	Nuotekų alkūnės laikiklis	1 vnt.	**2,81**
5	9820139	Nuotekų alkūnės tarpinė	1 vnt.	**5,72**
6	9820150	Unitazo pajungimo alkūnė DN 90/90 PE-HD, 8 cm bakeliams	1 vnt.	**23,89**
7	9820192	Vandens išleidimo vamzdis su tarpine, įmūrijamiems moduliams	1 vnt.	**11,48**
8	9820146	Detalių komplektas, skirtas 8 cm Octa bakeliui (tvirtinimo medžiagos ir kt.)	1 vnt.	**12,42**
9	9820057	Unitazo pajungimo komplektas DN 90	1 vnt.	**17,65**
10	9820255	Išleidimo vamzdžio laikiklis 8 cm Octa bakeliui	1 vnt.	**8,00**

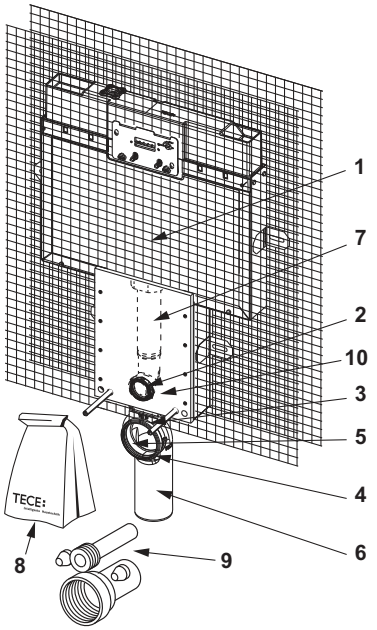

9370502 – TECEbox unitazo modulis su 8 cm Octa II vandens bakeliu ir ventiliacijos jungtimi, skirtas pakabinamiems unitazams, montavimo aukštis 1075 mm

Nr.	Art. Nr.	Aprašymas	Pak. 1	€/vnt.
1	9820565	Octa II vandens bakelis	1 vnt.	**177,08**
2	9820577	TECEbox vandens išleidimo vamzdis su atšaka ventiliacijos pajungimui DN 50, dešinė	1 vnt.	**56,27**
	9820576	TECEbox vandens išleidimo vamzdis su atšaka ventiliacijos pajungimui DN 50, kairė	1 vnt.	**56,27**
3	9820015	Išleidimo vamzdžio tarpinė	1 vnt.	**2,63**
4	9820255	Išleidimo vamzdžio laikiklis 8 cm Octa bakeliui	1 vnt.	**8,00**
5	9820256	Nuotekų alkūnės laikiklis 8 cm Octa bakeliui	1 vnt.	**8,61**
6	9820139	Nuotekų alkūnės tarpinė	1 vnt.	**5,72**
7	9820042	Nuotekų alkūnės laikiklio rėmelis (iki 03/2017)	1 vnt.	**1,35**
8	9820150	Unitazo pajungimo alkūnė DN 90/90 PE-HD, 8 cm bakeliams	1 vnt.	**23,89**
9	9820057	Unitazo pajungimo komplektas DN 90	1 vnt.	**17,65**
10	9820146	Detalių komplektas, skirtas 8 cm Octa bakeliui (tvirtinimo medžiagos ir kt.)	1 vnt.	**12,42**

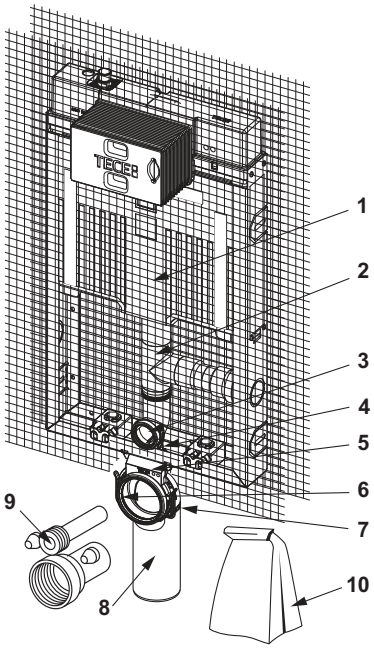

9370041 – TECEbox unitazo modulis su 8 cm Octa vandens bakeliu ir ventiliacijos jungtimi, montavimo aukštis 1110 mm

Nr.	Art. Nr.	Aprašymas	Pak. 1	€/vnt.
1	9820250	Octa vamdens bakelis, 8 cm	1 vnt.	**209,75**
2	9820015	Išleidimo vamzdžio tarpinė	1 vnt.	**2,63**
3	9820256	Nuotekų alkūnės laikiklis 8 cm Octa bakeliui	1 vnt.	**8,61**
4	9820049	Nuotekų alkūnės laikiklis	1 vnt.	**2,81**
5	9820139	Nuotekų alkūnės tarpinė	1 vnt.	**5,72**
6	9820150	Unitazo pajungimo alkūnė DN 90/90 PE-HD, 8 cm bakeliams	1 vnt.	**23,89**
7	9820255	Išleidimo vamzdžio laikiklis 8 cm Octa bakeliui	1 vnt.	**8,00**
8	9820146	Detalių komplektas, skirtas 8 cm Octa bakeliui (tvirtinimo medžiagos ir kt.)	1 vnt.	**12,42**
9	9820057	Unitazo pajungimo komplektas DN 90	1 vnt.	**17,65**

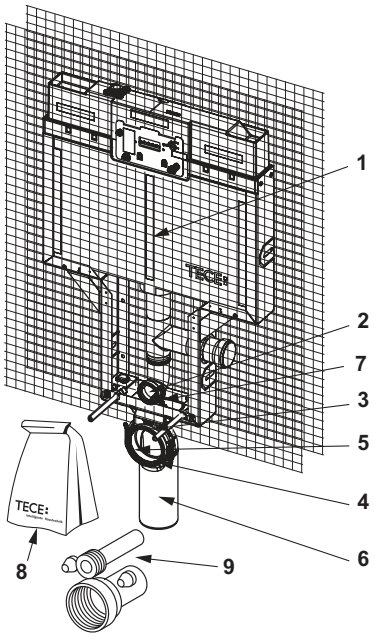

9370045 – TECEbox bidė modulis, montavimo gylis 8 cm

Nr.	Art. Nr.	Aprašymas		Pak. 1	€/vnt.
1	9820149	Nuotekų alkūnės laikiklio tvirtinimas, 50 mm, 8 cm bidė moduliui	**Nauja**	1 vnt.	**5,60**
2	9820152	Guminis žiedas 50 mm nuotekų alkūnės laikikliui	**Nauja**	1 vnt.	**6,16**
3	9820151	PE-HD nuotekų alkūnės laikiklis, skirtas bidė ir praustuvo 8 cm moduliams	**Nauja**	1 vnt.	**10,50**
4	9820148	Detalių komplektas, skirtas 8 cm bidė moduliui (tvirtinimo medžiagos ir kt.)	**Nauja**	1 vnt.	**44,56**

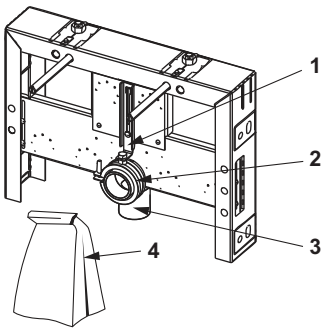

TECEbox – Atsarginės dalys

TECEbox pisuaro vandens nuleidimo vožtuvo U 2 korpusas

Nr.	Art. Nr.	Aprašymas	Pak. 1	€/vnt.
1	9820553	Transformatorius 230 V/12 V	1 vnt.	**74,89**
2	9820424	Vandens pajungimo tarpinė	1 vnt.	**2,68**
3	9820440	Detalių komplektas, skirtas U 2 pisuaro vožtuvui	1 vnt.	**39,10**
4	9820470	Apsauginis šablonas pisuaro vožtuvo U 2 korpusui	1 vnt.	**4,74**

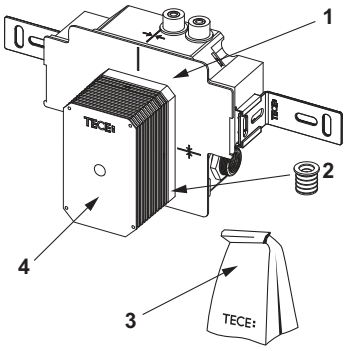

9240950 – TECE rėmelis WC higieninėms tabletėms

Nr.	Art. Nr.	Aprašymas	Pak. 1	€/vnt.
1	9820191	Tvirtinimo įvorės	1 vnt.	**14,55**
2	9820263	Tvirtinimo varžtai	1 vnt.	**1,42**
3	9820349	Nuleidimo plokštelės tvirtinimo kaiščiai	1 vnt.	**8,26**

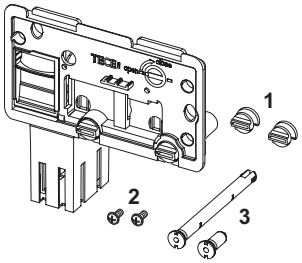

9820353 – TECE universalus užpildymo vožtuvas F 10

Nr.	Art. Nr.	Aprašymas	Pak. 1	€/vnt.
1	9820382	Užpildymo vožtuvo F 10 vandens lygio reguliavimo komplektas	1 vnt.	**9,84**
2	9820383	Užpildymo vožtuvo F 10 tarpinių komplektas	1 vnt.	**4,47**
3	9820398	Užpildymo vožtuvas F 10 pajungimas 3/8"	1 vnt.	**8,08**
4	9820587	Užpildymo vožtuvo F 10 sandarinimo tarpinė, M 30	1 vnt.	**4,20**

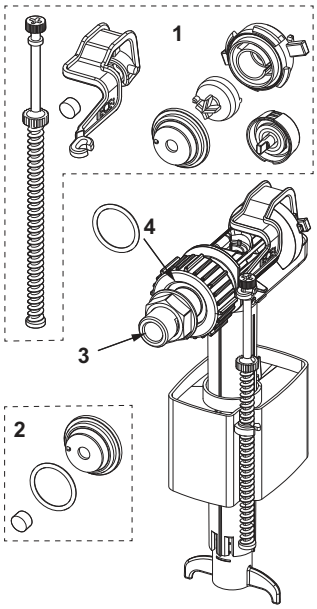

9820250 – TECE 8 cm Octa bakelis

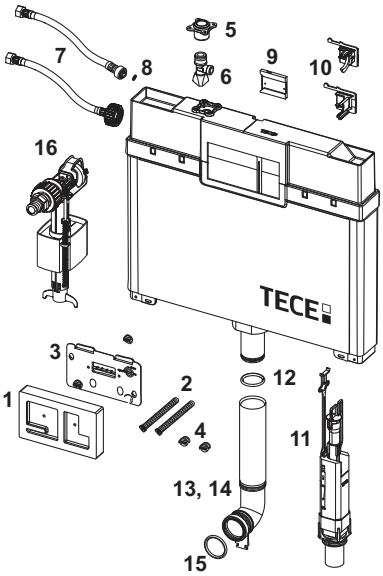

Nr.	Art. Nr.	Aprašymas	Pak. 1	€/vnt.
1	9820188	Apsauginis šablonas, mažas	1 vnt.	**6,52**
2	9820189	Tvirtinimo įvorių komplektas, trumpos	1 vnt.	**12,94**
3	9820194	Nuleidimo plokštelės tvirtinimo dangtelis	1 vnt.	**15,48**
4	9820191	Tvirtinimo įvorės	1 vnt.	**14,55**
5	9820012	Vandens pajungimo prie bakelio perėjimas	1 vnt.	**14,36**
6	9820013	Kampinis ventilis	1 vnt.	**11,42**
7	9820217	Armuota žarna, skirta 8 cm Octa bakeliui	1 vnt.	**10,79**
	9820376	Armuota žarna M 30	1 vnt.	**15,16**
8	9820221	Armuotos žarnos tarpinė	1 vnt.	**3,21**
9	9820216	Užpildymo vožtuvo laikiklio fiksatorius	1 vnt.	**5,21**
10	9820375	Užpildymo vožtuvo laikiklis Octa bakeliui (27 mm, M 30)	1 vnt.	**5,27**
	9820215	Užpildymo vožtuvo laikiklis Octa bakeliui (17 mm, 3/8")	1 vnt.	**6,58**
11	9820224	Vandens nuleidimo vožtuvas A 3, skirtas Octa vandens bakeliui, 8 cm	1 vnt.	**46,77**
12	9820014	Tarpinė	1 vnt.	**2,17**
13	9820192	Vandens išleidimo vamzdis su tarpine, įmūrijamiems moduliams	1 vnt.	**11,48**
14	9820011	Vandens išleidimo vamzdis su tarpine, ilgis 269 mm, sausos konstrukcijos sienų moduliams	1 vnt.	**8,73**
15	9820015	Išleidimo vamzdžio tarpinė	1 vnt.	**2,63**
16	9820353	Universalus užpildymo vožtuvas F 10	1 vnt.	**28,31**

9820103 – TECE Uni bakelis 1120 mm

Tinka nuo: 04/2021

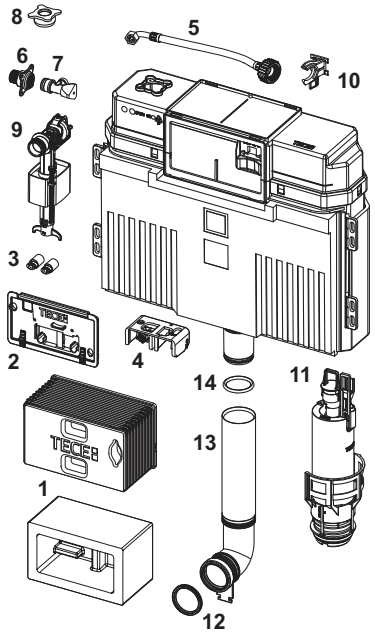

Nr.	Art. Nr.	Aprašymas	Pak. 1	€/vnt.
1	9820499	WC plokštelių montavimo tunelis, su polistirolo įdėklu	1 vnt.	**21,74**
	9820027	Apsauginis šablonas	1 vnt.	**8,18**
2	9820017	Nuleidimo plokštelės tvirtinimo dangtelis	1 vnt.	**13,04**
3	9820496	Nuleidimo plokštelės rėmelio tvirtinimo įvorės "easy fit"	1 vnt.	**10,36**
4	9820016	Perdavimo mechanizmas vandens išleidimui	1 vnt.	**14,61**
5	9820374	Armuota žarna M 30 (nuo 2020)	1 vnt.	**13,95**
6	9820012	Vandens pajungimo prie bakelio perėjimas	1 vnt.	**14,36**
7	9820013	Kampinis ventilis	1 vnt.	**11,42**
8	9820495	Uni bakelio apsauginis kamštis	1 vnt.	**3,45**
9	9820353	Universalus užpildymo vožtuvas F 10	1 vnt.	**28,31**
10	9820373	Užpildymo vožtuvo laikiklis Uni bakeliui (27 mm, M 30, nuo 2020)	1 vnt.	**6,34**
11	9820223	Vandens nuleidimo vožtuvas A 2	1 vnt.	**51,76**
12	9820015	Išleidimo vamzdžio tarpinė	1 vnt.	**2,63**
13	9820011	Vandens išleidimo vamzdis su tarpine, ilgis 269 mm, sausos konstrukcijos sienų moduliams	1 vnt.	**8,73**
	9820331	Vandens išleidimo vamzdis, ilgis 369 mm	1 vnt.	**28,36**
14	9820014	Tarpinė	1 vnt.	**2,17**

TECEbox – Atsarginės dalys

Tinka iki: 03/2021

Nr.	Art. Nr.	Aprašymas	Pak. 1	€/vnt.
1	9820027	Apsauginis šablonas	1 vnt.	**8,18**
2	9820017	Nuleidimo plokštelės tvirtinimo dangtelis	1 vnt.	**13,04**
3	9820018	Dangtelio tvirtinimo įvorės	1 vnt.	**1,45**
4	9820019	Nuleidimo plokštelės rėmelio tvirtinimo įvorės	1 vnt.	**12,12**
5	9820022	Valdymo svertai vandens nuleidimui	1 vnt.	**3,93**
6	9820026	Armuota žarna 3/8" (iki 2019)	1 vnt.	**13,95**
	9820374	Armuota žarna M 30 (nuo 2020)	1 vnt.	**13,95**
7	9820013	Kampinis ventilis	1 vnt.	**11,42**
8	9820012	Vandens pajungimo prie bakelio perėjimas	1 vnt.	**14,36**
9	9820025	Tarpinė	1 vnt.	**0,37**
10	9820016	Perdavimo mechanizmas vandens išleidimui	1 vnt.	**14,61**
11	9820011	Vandens išleidimo vamzdis su tarpine, ilgis 269 mm, sausos konstrukcijos sienų moduliams	1 vnt.	**8,73**
	9820331	Vandens išleidimo vamzdis, ilgis 369 mm	1 vnt.	**28,36**
12	9820014	Tarpinė	1 vnt.	**2,17**
13	9820015	Išleidimo vamzdžio tarpinė	1 vnt.	**2,63**
14	9820353	Universalus užpildymo vožtuvas F 10	1 vnt.	**28,31**
15	9820223	Vandens nuleidimo vožtuvas A 2	1 vnt.	**51,76**
16	9820372	Užpildymo vožtuvo laikiklis Uni bakeliui (17 mm, 3/8", iki 2019)	1 vnt.	**6,34**
	9820373	Užpildymo vožtuvo laikiklis Uni bakeliui (27 mm, M 30, nuo 2020)	1 vnt.	**6,34**

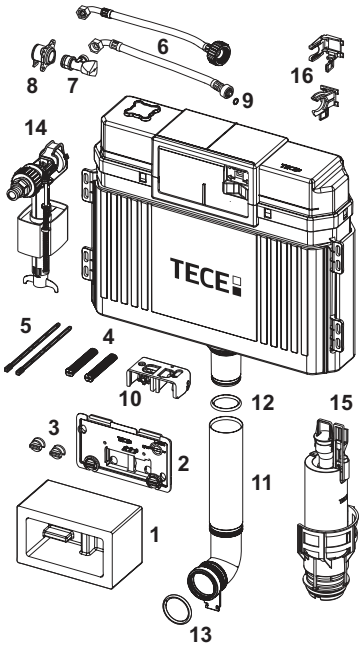

9820100 – TECE Uni bakelis 820 mm

Tinka nuo: 04/2021

Nr.	Art. Nr.	Aprašymas	Pak. 1	€/vnt.
1	9820499	WC plokštelių montavimo tunelis, su polistirolo įdėklu	1 vnt.	**21,74**
	9820027	Apsauginis šablonas	1 vnt.	**8,18**
2	9820017	Nuleidimo plokštelės tvirtinimo dangtelis	1 vnt.	**13,04**
3	9820496	Nuleidimo plokštelės rėmelio tvirtinimo įvorės "easy fit"	1 vnt.	**10,36**
4	9820016	Perdavimo mechanizmas vandens išleidimui	1 vnt.	**14,61**
5	9820374	Armuota žarna M 30 (nuo 2020)	1 vnt.	**13,95**
6	9820012	Vandens pajungimo prie bakelio perėjimas	1 vnt.	**14,36**
7	9820013	Kampinis ventilis	1 vnt.	**11,42**
8	9820495	Uni bakelio apsauginis kamštis	1 vnt.	**3,45**
9	9820353	Universalus užpildymo vožtuvas F 10	1 vnt.	**28,31**
10	9820373	Užpildymo vožtuvo laikiklis Uni bakeliui (27 mm, M 30, nuo 2020)	1 vnt.	**6,34**
11	9820223	Vandens nuleidimo vožtuvas A 2	1 vnt.	**51,76**
12	9820015	Išleidimo vamzdžio tarpinė	1 vnt.	**2,63**

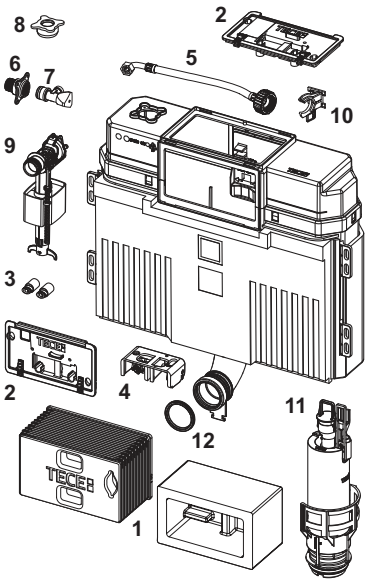

Tinka iki: 03/2021

Nr.	Art. Nr.	Aprašymas	Pak. 1	€/vnt.
1	9820027	Apsauginis šablonas	1 vnt.	8,18
2	9820017	Nuleidimo plokštelės tvirtinimo dangtelis	1 vnt.	13,04
3	9820018	Dangtelio tvirtinimo įvorės	1 vnt.	1,45
4	9820019	Nuleidimo plokštelės rėmelio tvirtinimo įvorės	1 vnt.	12,12
5	9820022	Valdymo svertai vandens nuleidimui	1 vnt.	3,93
6	9820026	Armuota žarna 3/8" (iki 2019)	1 vnt.	13,95
	9820374	Armuota žarna M 30 (nuo 2020)	1 vnt.	13,95
7	9820013	Kampinis ventilis	1 vnt.	11,42
8	9820012	Vandens pajungimo prie bakelio perėjimas	1 vnt.	14,36
9	9820025	Tarpinė	1 vnt.	0,37
10	9820016	Perdavimo mechanizmas vandens išleidimui	1 vnt.	14,61
11	9820015	Išleidimo vamzdžio tarpinė	1 vnt.	2,63
12	9820353	Universalus užpildymo vožtuvas F 10	1 vnt.	28,31
13	9820372	Užpildymo vožtuvo laikiklis Uni bakeliui (17 mm, 3/8", iki 2019)	1 vnt.	6,34
	9820373	Užpildymo vožtuvo laikiklis Uni bakeliui (27 mm, M 30, nuo 2020)	1 vnt.	6,34
14	9820223	Vandens nuleidimo vožtuvas A 2	1 vnt.	51,76

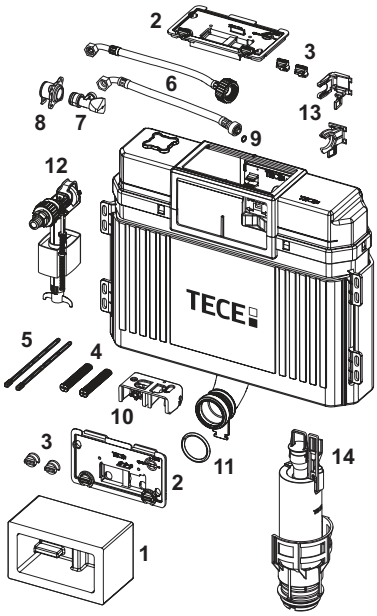

9820565 – TECE Octa II bakelis

Nr.	Art. Nr.	Aprašymas		Pak. 1	€/vnt.
1	9820499	WC plokštelių montavimo tunelis, su polistirolo įdėklu		1 vnt.	21,74
2	9820194	Nuleidimo plokštelės tvirtinimo dangtelis		1 vnt.	15,48
3	9820496	Nuleidimo plokštelės rėmelio tvirtinimo įvorės "easy fit"		1 vnt.	10,36
4	9820561	Vandens nuleidimo vožtuvas A 5		1 vnt.	46,77
5	9820013	Kampinis ventilis		1 vnt.	11,42
6	9820012	Vandens pajungimo prie bakelio perėjimas		1 vnt.	14,36
7	9820562	Armuota žarna		1 vnt.	9,74
8	9820216	Užpildymo vožtuvo laikiklio fiksatorius		1 vnt.	5,21
9	9820375	Užpildymo vožtuvo laikiklis Octa bakeliui (27 mm, M 30)		1 vnt.	5,27
10	9820353	Universalus užpildymo vožtuvas F 10		1 vnt.	28,31
11	9820014	Tarpinė		1 vnt.	2,17
12	9820563	Vandens išleidimo vamzdis		1 vnt.	16,57
13	9820015	Išleidimo vamzdžio tarpinė		1 vnt.	2,63
14	9820439	Standumo elementas su vožtuvo fiksatoriumi		1 vnt.	8,73
15	9820163	Vožtuvo fiksatorius (plono vožtuvo)		1 vnt.	8,73
16	9820574	"easy fit" tvirtinimo varžtai, trumpi	**Nauja**	1 vnt.	3,45

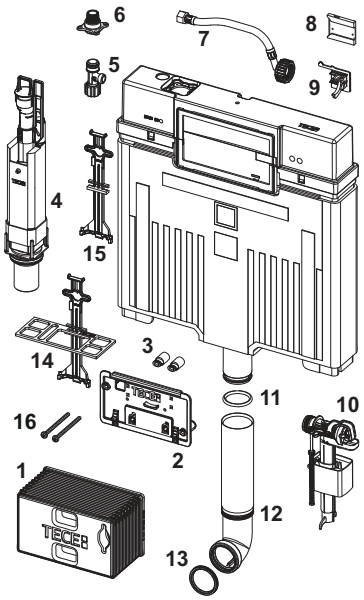

9820224 – TECE vandens nuleidimo vožtuvas A 3, skirtas Octa vandens bakeliui, 8 cm

Nr.	Art. Nr.	Aprašymas	Pak. 1	€/vnt.
1	9820163	Vožtuvo fiksatorius (plono vožtuvo)	1 vnt.	**8,73**
2	9820222	Kilpa užkabinimui	1 vnt.	**7,04**
3	9820275	Papildomas svarelis	1 vnt.	**8,61**
4	9820446	A 3 vandens nuleidimo vožtuvo sujungimo tarpinė (10 vienetų)	1 vnt.	**3,21**
5	9820161	Tarpinė (plono vožtuvo)	1 vnt.	**2,79**
6	9820220	Vožtuvo sujungimo tarpinė	1 vnt.	**8,42**

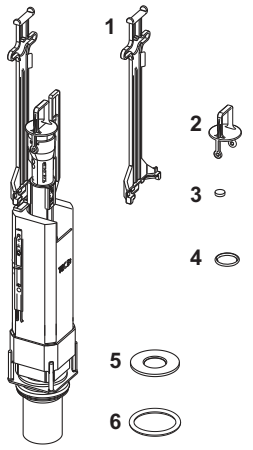

9820223 – TECE vandens nuleidimo vožtuvas A 2

Nr.	Art. Nr.	Aprašymas	Pak. 1	€/vnt.
1	9820233	Tarpinė (standartinio vožtuvo)	1 vnt.	**2,62**
2	9820231	Vožtuvo krepšelis su standartiniu žiedu (ø 36 mm)	1 vnt.	**8,18**
3	9820005	Tarpinė (vožtuvo krepšelio)	1 vnt.	**2,28**
4	9820222	Kilpa užkabinimui	1 vnt.	**7,04**
5	9820229	Kilpa elektriniam pakėlimui	1 vnt.	**9,61**
6	9820420	Papildomas svarelis mažam užkabinimui	1 vnt.	**6,62**

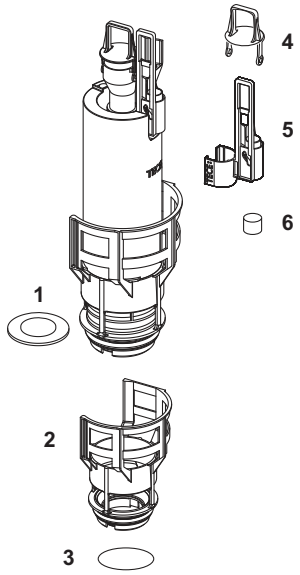

9820561 – TECE vandens nuleidimo vožtuvas A 5

Nr.	Art. Nr.	Aprašymas	Pak. 1	€/vnt.
1	9820564	A 5 vožtuvo kilpa užkabinimui	1 vnt.	**7,04**
2	9820275	Papildomas svarelis	1 vnt.	**8,61**
3	9820446	A 3 vandens nuleidimo vožtuvo sujungimo tarpinė (10 vienetų)	1 vnt.	**3,21**
4	9820161	Tarpinė (plono vožtuvo)	1 vnt.	**2,79**
5	9820220	Vožtuvo sujungimo tarpinė	1 vnt.	**8,42**

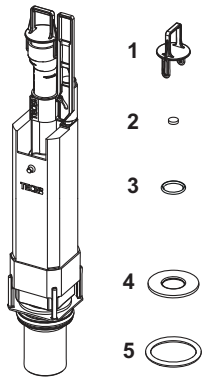

TECEprofil vandens nuleidimo vožtuvas U 1

Vandens nuleidimo korpuso vožtuvas U 1.

Art. Nr.	Pak. 1	€/vnt.
9820031	1 vnt.	**46,51**

TECE tarpinė vandens išleidimo vamzdžiui prijungti

Art. Nr.	Pak. 1	€/vnt.
9820213	1 vnt.	**11,03**

TECE vandens išleidimo vamzdžio jungtis, 20 cm

PP vandens išleidimo vamzdžio pajungimas, skirtas potinkiniams unitazams.

Art. Nr.	Pak. 1	€/vnt.
9820246	1 vnt.	**4,15**

TECE

TECE

Potinkinės sistemos

TECEbase POTINKINIAI MODULIAI

KAINYNAS 2023

	Puslapis
Unitazų moduliai su Base vandens bakeliu	210
Papildomos dalys	212
Atsarginės dalys	216

TECEbase – Unitazų moduliai su Base vandens bakeliu

TECEbase unitazo modulis su Base vandens bakeliu ir TECEbase balta vandens nuleidimo plokštele, montavimo aukštis 1120 mm

Unitazo modulis, skirtas montuoti atskirai prie tvirtos sienos bei metalinėse ar medinėse karkasinėse sienose.

Base vandens bakelis, valdymas iš priekio:
- Iš smūgiams atsparaus plastiko pagamintas tvirtas bakelis, išbandyta pagal EN 14055
- Bakelis visiškai surinktas
- Vandens jungtis bakelio viršuje su 1/2" išoriniu sriegiu, tinka ir greito jungimo jungtims
- Trijų eigų uždarymo ventilis, su vandens praleidimo funkcija ir sumontuotu užpildymo vožtuvu
- 10 litrų talpos vandens bakelis; iš anksto nustatytas 6 litrų standartinis vandens nuleidimo kiekis; galimybė bet kada nustatyti 4.5/7.5 ar 9 litrų nuleidžiamo vandens kiekį; dvigubo vandens nuleidimo sistemai skirtas sumažintas (3 litrai) nuleidžiamo vandens kiekis. Likusį vandenį galima iš karto panaudoti papildomam nuplovimui.
- Izoliacija, apsauganti nuo kondensato susidarymo
- Tyliai veikiantis hidraulinis pripildymo vožtuvas, pirma garso lygio grupė, pagal DIN 4109

Modulio rėmo sudėtis:
- Milteliniu būdu dažytas tvirtas montavimo rėmas
- Du tvirtinimo varžtai ir veržlės M 12
- Tvirtinimo komplektas, skirtas montuoti prie sienos
- Unitazo nuotekų alkūnė DN 90 su perėjimu DN 90/100, pagaminta iš plastiko PP
- Naudojant tik perėjimą, galima pajungti ir horizontaliai
- Unitazo pajungimo komplektas DN 90, įskaitant apsauginius kamščius
- Balta TECEbase dvigubo vandens nuleidimo sistemos plokštelė

Svarbu:
Galima sumontuoti tik TECEbase vandens nuleidimo plokštelę Kitos vandens nuleidimo plokštelės ar priedai netinka.

Papildomai užsakoma:
- TECEone montavimo komplektas standartiniams potikiniams rėmams (nebūtina)
- Apsauginis šablonas/elektros pajungimo komplektas unitazams su bidė funkcija

Pastaba:
Jeigu naudojama mažesnio tvirtinimo paviršiaus unitazo keramika (t. y. atstumas nuo tvirtinimo varžto vidurio iki apatinio tvirtinimo paviršiaus krašto yra ne didesnis nei 18 cm), pvz., V & B Memento, Subway 2.0, apatinėje konstrukcijos ertmėje būtina sumontuoti metalinių atramų komplektą 9041029.

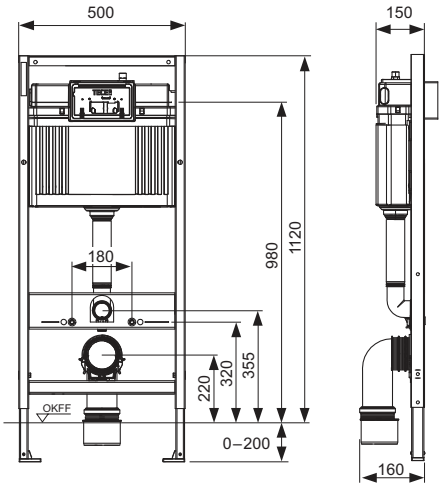

Art. Nr.	Pak. 1	Pak. 2	Pak. 3	€/vnt.
9400400	1 vnt.	10 vnt.	60 vnt.	**237,68**

TECEbase unitazo modulis su Base vandens bakeliu ir TECEbase chromuota blizgančia vandens nuleidimo plokštele, montavimo aukštis 1120 mm

Unitazo modulis, skirtas montuoti atskirai prie tvirtos sienos bei metalinėse ar medinėse karkasinėse sienose.

Base vandens bakelis, valdymas iš priekio:
- Iš smūgiams atsparaus plastiko pagamintas tvirtas bakelis, išbandyta pagal EN 14055
- Bakelis visiškai surinktas
- Vandens jungtis bakelio viršuje su 1/2" išoriniu sriegiu, tinka ir greito jungimo jungtims
- Trijų eigų uždarymo ventilis, su vandens praleidimo funkcija ir sumontuotu užpildymo vožtuvu
- 10 litrų talpos vandens bakelis; iš anksto nustatytas 6 litrų standartinis vandens nuleidimo kiekis; galimybė bet kada nustatyti 4.5/7.5 ar 9 litrų nuleidžiamo vandens kiekį; dvigubo vandens nuleidimo sistemai skirtas sumažintas (3 litrai) nuleidžiamo vandens kiekis. Likusį vandenį galima iš karto panaudoti papildomam nuplovimui.
- Izoliacija, apsauganti nuo kondensato susidarymo
- Tyliai veikiantis hidraulinis pripildymo vožtuvas, pirma garso lygio grupė, pagal DIN 4109

Modulio rėmo sudėtis:
- Milteliniu būdu dažytas tvirtas montavimo rėmas
- Du tvirtinimo varžtai ir veržlės M 12
- Keturios veržlės keramikai tvirtinti, atstumas tarp tvirtinimų 180 arba 230 mm
- Tvirtinimo komplektas, skirtas montuoti prie sienos
- Unitazo nuotekų alkūnė DN 90 su perėjimu DN 90/100, pagaminta iš plastiko PP
- Naudojant tik perėjimą, galima pajungti ir horizontaliai
- Unitazo pajungimo komplektas DN 90, įskaitant apsauginius kamščius
- TECEbase chromuota blizganti dvigubo vandens nuleidimo sistemos plokštelė
- Garso izoliacijos rinkinys

Papildomai užsakoma:
- TECEone montavimo komplektas standartiniams potikiniams rėmams (nebūtina)
- Apsauginis šablonas/elektros pajungimo komplektas unitazams su bidė funkcija

Pastaba:
Jeigu naudojama mažesnio tvirtinimo paviršiaus unitazo keramika (t. y. atstumas nuo tvirtinimo varžto vidurio iki apatinio tvirtinimo paviršiaus krašto yra ne didesnis nei 18 cm), pvz., V & B Memento, Subway 2.0 apatinėje konstrukcijos ertmėje būtina sumontuoti metalinių atramų komplektą 9041029.

Art. Nr.	Pak. 1	Pak. 2	Pak. 3	€/vnt.
9400406	1 vnt.	10 vnt.	60 vnt.	**243,08**

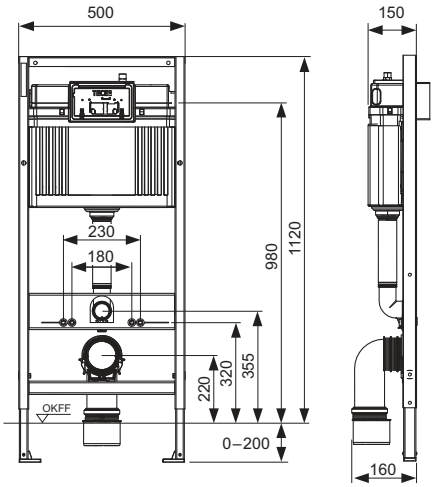

TECEbase – Papildomos dalys

TECEprofil greito fiksavimo ir reguliuojamo gylio modulių tvirtinimo įtaisas

Skirta tvirtinti moduliams prie tvirtos sienos ir prie TECEprofil profilinio vamzdžio, montavimo gylis – 150-240 mm.

Komplekte:
- Du reguliuojamo gylio modulio tvirtinimai
- Montavimo medžiagos

Art. Nr.	Pak. 1	Pak. 2	€/vnt.
9380014	1 vnt.	15 vnt.	**20,39**

TECEbase montavimo komplektas skirtas unitazams su bidė funkcija

Pajungimo komplektas skirtas prijungti WC unitazą su bide funkcija prie TECEbase WC rėmo, montavimo aukštis 1120 mm.

Pakuotės turinys:
- Gofruotas vamzdis
- Gofruoto vamzdžio pritvirtinimo prie bakelio antgalis
- Laidų jungtys

Art. Nr.	Pak. 1	€/vnt.
9880071	1 vnt.	**8,21 net**

TECE armuota žarna 3/8", ilgis 1450 mm

Šalto vandens pajungimo žarna unitazams su bidė funkcija.

Art. Nr.	Pak. 1	Pak. 2	€/vnt.
9880072	1 vnt.	10 vnt.	**29,51**

TECE tvirtinimo prie sienos elementas, 90°

Tvirtinimo elementas, skirtas moduliams tvirtinti prie sienos.

Art. Nr.	Pak. 1	Pak. 2	€/vnt.
9380300	1 vnt.	20 vnt.	**10,58**

TECE tvirtinimo prie sienos elementas, 45°

45° tvirtinimo elementas, skirtas moduliui tvirtinti prie sienos.

Art. Nr.	Pak. 1	Pak. 2	€/vnt.
9380301	1 vnt.	20 vnt.	**16,58**

TECEbase vandens pajungimo ventilis su atšaka unitazams su bidė funkcija

Keturių eigų ventilis su papildoma atšaka skirta prijungti vandens žarną unitazams su bidė funkcija.

Art. Nr.	Pak. 1	€/vnt.
9880074	1 vnt.	**41,29**

TECEprofil modulio tvirtinimo įtaisas montuoti įvairiuose kampuose

Skirta tvirtinti TECE modulius į kampą. Erdvę taupantis kampinis mazgas, galima tvirtinti lietvamzdžius, ventiliacijos ar magistralinius vamzdynus už modulio; tinka visiems moduliams.

Komplekte:
- Du modulio kampinio tvirtinimo įtaisai su reguliuojamu kampu
- Tvirtinimo medžiagos, skirtos montuoti prie sienos

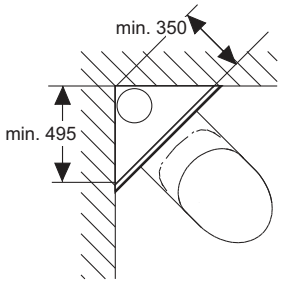

Art. Nr.	Pak. 1	Pak. 2	€/kompl.
9380003	1 kompl.	5 kompl.	**21,32**

TECE 90° unitazo pajungimo alkūnė – DN 90/90

Skirta prijungti unitazo moduliui prie DN 90 nuotekų vamzdžio, galimi trys tvirtinimo gyliai.

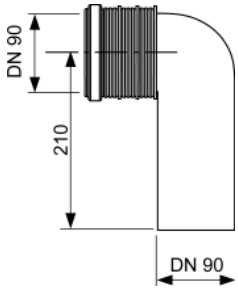

Variantas	Art. Nr.	Pak. 1	Pak. 2	€/vnt.
PE-HD	9820315	1 vnt.	10 vnt.	**23,91**
PP	9820134	1 vnt.	-	**14,87**

TECE unitazo pajungimo alkūnė DN 90

Lanksti nuotekų alkūnė DN 90, pagaminta iš plastiko PE-HD (galima suvirinti).

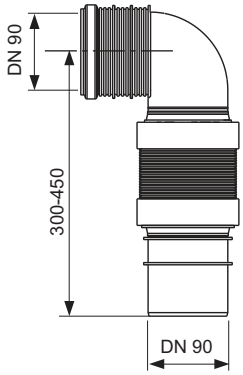

Art. Nr.	Pak. 1	€/vnt.
9820317	1 vnt.	**70,84**

TECE unitazo pajungimo elementas, DN 90/100

Unitazo jungiamoji detalė, skirta prijungti unitazus horizontaliai prie DN 100 nuotekų vamzdžio.

Variantas	Art. Nr.	Pak. 1	Pak. 2	€/vnt.
PP	9820136	1 vnt.	10 vnt.	**13,63**
PVC	9820137	1 vnt.	10 vnt.	**13,63**
PE-HD	9820316	1 vnt.	10 vnt.	**17,00**

TECE ekscentrinis unitazų pajungimo komplektas, DN 90

PE ekscentrinis pajungimo komplektas, kurio pagalba galima pakelti unitazo pajungimo vietą 25 mm, DN 90, komplekte tvirtinimo medžiagos.

Art. Nr.	Pak. 1	Pak. 2	€/kompl.
9880073	1 kompl.	10 kompl.	**52,36**

TECEone montavimo komplektas standartiniams potikiniams rėmams

Montavimo komplektas su garsą izoliuojančiomis tarpinėmis skirtas vandentiekio prietaisinėms alkūnėms tvirtinti. Skirtas standartiniams potinkiniams moduliams. Montavimo gylis 15 cm. Komplektas naudojamas norint prijungti TECEone unitazą.

Komplekto sudėtis:
- Metalinės tvirtinimo plokštės šalto ir karšto vandens privedimui
- Garso izoliavimo tarpinės
- Prietaisinių alkūnių tvirtinimo varžtai
- Metalinių plokštelių fiksatoriai

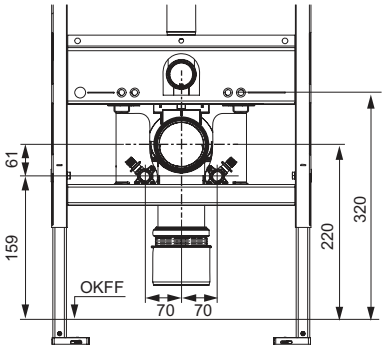

Art. Nr.	Pak. 1	€/vnt.
9880046	1 vnt.	**41,13**

TECE rėmelis WC higieninėms tabletėms

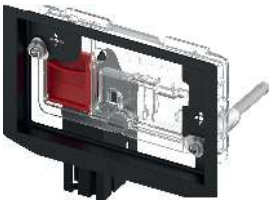

Skirtas higieninėms tabletėms įmesti į 13 cm gylio TECE bakelį. Tinka visoms TECE vandens nuleidimo plokštelėms ir TECElux terminalui, montuojama iš priekio. Galima montuoti lygiai su siena. Tinka ir anksčiau sumontuotoms TECE vandens nuleidimo plokštelėms.

Minimalus sienos storis nuo bakelio iki sienos paviršiaus 16 mm.
Maksimalus sienos storis nuo bakelio iki sienos paviršiaus: 60 mm sausai konstrukcijai, 75 mm mūrinei konstrukcijai.

Svarbu:
Naudojamose higieninėse tabletėse neturi būti chloro ar kitų oksiduojančių medžiagų.

Art. Nr.	Pak. 1	€/vnt.
9240950	1 vnt.	**41,15**

TECE universalus užpildymo vožtuvas F 10

Universalus vandens užpildymo vožtuvas tinkantis ne vien TECE vandens bakeliams bet ir daugeliui kitų gamintojų potinkiniams vandens bakeliams.

Produkto aprašymas:
- 3/8" išorinis metalinis pajungimo sriegis
- Darbinis slėgis 0.5-10 bar
- Minimalus rekomenduojamas slėgis 0.5 bar
- Reguliuojamas vandens kiekis
- Ištraukiama atraminė koja
- Tyliai veikiantis, atitinka I akustinei grupei (DIN 4109)
- Kompaktiška forma
- Su perėjimu ir tvirtinimo elementais

Art. Nr.	Pak. 1	Pak. 2	Pak. 3	€/vnt.
9820353	1 vnt.	10 vnt.	240 vnt.	**28,31**

TECE standartinio bakelio vandens nuleidimo srauto reguliavimo žiedai

Naudojami keisti išbėgančio vandens į keramiką srautą, skirti standartiniams bakeliams (montavimo gylis 13 cm). Montuojami vandens nuleidimo vožtuvo krapšelyje, diametrai 46-28 mm.

Art. Nr.	Pak. 1	€/vnt.
9820337	1 vnt.	**14,95**

9400400 – TECEbase unitazo modulis su Base vandens bakeliu ir TECEbase balta vandens nuleidimo plokštele, montavimo aukštis 1120 mm

Nr.	Art. Nr.	Aprašymas	Pak. 1	€/vnt.
1	9820467	TECEbase vandens bakelis	1 vnt.	**110,25**
2	9820040	Detalių komplektas Uni bakeliui montuoti	1 vnt.	**9,32**
3	9820011	Vandens išleidimo vamzdis su tarpine, ilgis 269 mm, sausos konstrukcijos sienų moduliams	1 vnt.	**8,73**
4	9820015	Išleidimo vamzdžio tarpinė	1 vnt.	**2,63**
5	9820071	Įvorė su sriegiu	1 vnt.	**4,65**
6	9820348	Unitazų nuotėkų alkūnės laikiklis, viršutinis (nuo 04/2017)	1 vnt.	**3,98**
7	9820139	Nuotekų alkūnės tarpinė	1 vnt.	**5,72**
8	9820134	Unitazo pajungimo alkūnė DN 90 (PP)	1 vnt.	**14,87**
9	9820136	Perėjimas DN 90/DN 100 (PP)	1 vnt.	**13,63**
10	9820072	Atramų fiksatorius	1 vnt.	**2,58**
11	9820239	Plastikinė modulio koja (1 vnt.)	1 vnt.	**3,58**
12	9820057	Unitazo pajungimo komplektas DN 90	1 vnt.	**17,65**
13	9820494	Detalių komplektas	1 vnt.	**208,55**

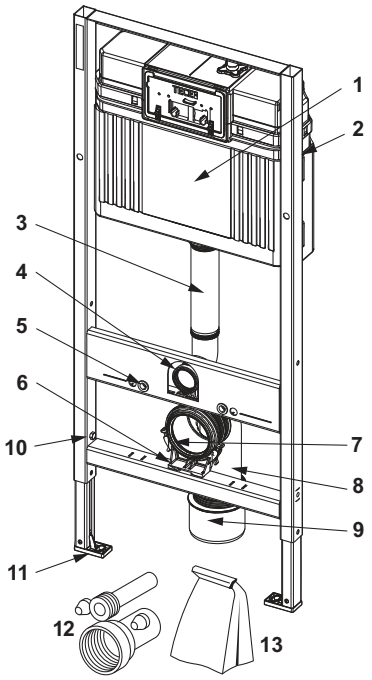

9400000 – TECEbase unitazo modulis su Base vandens bakeliu, komplekte dvigubo vandens nuleidimo sistemos balta plokštelė, montavimo aukštis 1120 mm
9400006 – TECEbase unitazo modulis su Base vandens bakeliu, komplekte dvigubo vandens nuleidimo sistemos chromuota blizganti plokštelė, garso izoliacijos rinkinys ir sieniniai laikikliai, montavimo aukštis 1120 mm

Nr.	Art. Nr.	Aprašymas	Pak. 1	€/vnt.
1	9820467	TECEbase vandens bakelis	1 vnt.	**110,25**
2	9820040	Detalių komplektas Uni bakeliui montuoti	1 vnt.	**9,32**
3	9820011	Vandens išleidimo vamzdis su tarpine, ilgis 269 mm, sausos konstrukcijos sienų moduliams	1 vnt.	**8,73**
4	9820015	Išleidimo vamzdžio tarpinė	1 vnt.	**2,63**
5	9820071	Įvorė su sriegiu	1 vnt.	**4,65**
6	9820041	Unitazų nuotėkų alkūnės laikiklis (iki 03/2017)	1 vnt.	**2,46**
7	9820042	Nuotekų alkūnės laikiklio rėmelis (iki 03/2017)	1 vnt.	**1,35**
8	9820139	Nuotekų alkūnės tarpinė	1 vnt.	**5,72**
9	9820134	Unitazo pajungimo alkūnė DN 90 (PP)	1 vnt.	**14,87**
10	9820136	Perėjimas DN 90/DN 100 (PP)	1 vnt.	**13,63**
11	9820072	Atramų fiksatorius	1 vnt.	**2,58**
12	9820239	Plastikinė modulio koja (1 vnt.)	1 vnt.	**3,58**
13	9820057	Unitazo pajungimo komplektas DN 90	1 vnt.	**17,65**
14	9820244	Detalių komplektas	1 vnt.	**181,35**

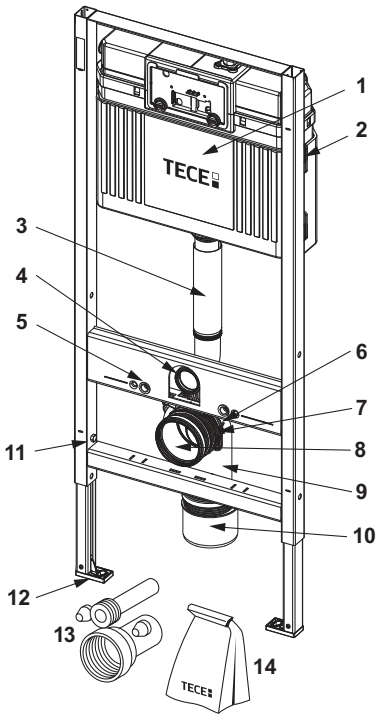

9400406 – TECEbase unitazo modulis su Base vandens bakeliu ir TECEbase chromuota blizgančia vandens nuleidimo plokštele, montavimo aukštis 1120 mm

Nr.	Art. Nr.	Aprašymas	Pak. 1	€/vnt.
1	9820467	TECEbase vandens bakelis	1 vnt.	**110,25**
2	9820040	Detalių komplektas Uni bakeliui montuoti	1 vnt.	**9,32**
3	9820011	Vandens išleidimo vamzdis su tarpine, ilgis 269 mm, sausos konstrukcijos sienų moduliams	1 vnt.	**8,73**
4	9820015	Išleidimo vamzdžio tarpinė	1 vnt.	**2,63**
5	9820071	Įvorė su sriegiu	1 vnt.	**4,65**
6	9820348	Unitazų nuotėkų alkūnės laikiklis, viršutinis (nuo 04/2017)	1 vnt.	**3,98**
7	9820139	Nuotekų alkūnės tarpinė	1 vnt.	**5,72**
8	9820134	Unitazo pajungimo alkūnė DN 90 (PP)	1 vnt.	**14,87**
9	9820136	Perėjimas DN 90/DN 100 (PP)	1 vnt.	**13,63**
10	9820072	Atramų fiksatorius	1 vnt.	**2,58**
11	9820239	Plastikinė modulio koja (1 vnt.)	1 vnt.	**3,58**
12	9820057	Unitazo pajungimo komplektas DN 90	1 vnt.	**17,65**
13	9820244	Detalių komplektas	1 vnt.	**181,35**

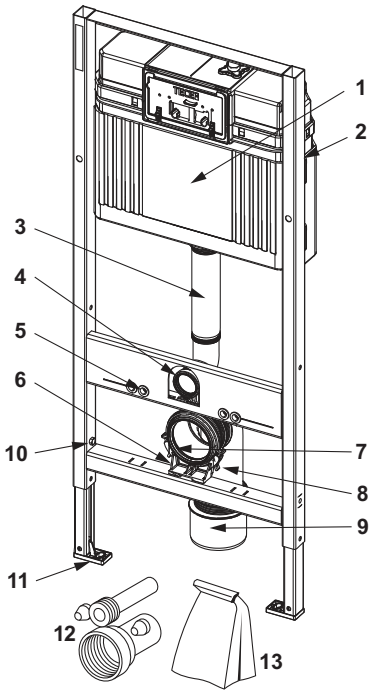

9240950 – TECE rėmelis WC higieninėms tabletėms

Nr.	Art. Nr.	Aprašymas	Pak. 1	€/vnt.
1	9820191	Tvirtinimo įvorės	1 vnt.	**14,55**
2	9820263	Tvirtinimo varžtai	1 vnt.	**1,42**
3	9820349	Nuleidimo plokštelės tvirtinimo kaiščiai	1 vnt.	**8,26**

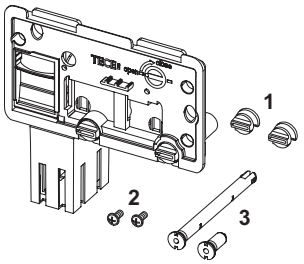

9820353 – TECE universalus užpildymo vožtuvas F 10

Nr.	Art. Nr.	Aprašymas	Pak. 1	€/vnt.
1	9820382	Užpildymo vožtuvo F 10 vandens lygio reguliavimo komplektas	1 vnt.	**9,84**
2	9820383	Užpildymo vožtuvo F 10 tarpinių komplektas	1 vnt.	**4,47**
3	9820398	Užpildymo vožtuvas F 10 pajungimas 3/8"	1 vnt.	**8,08**
4	9820587	Užpildymo vožtuvo F 10 sandarinimo tarpinė, M 30	1 vnt.	**4,20**

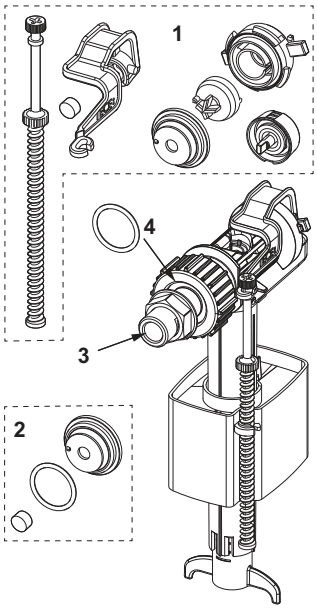

9820467 – TECEbase vandens bakelis

Tinka nuo: 04/2021

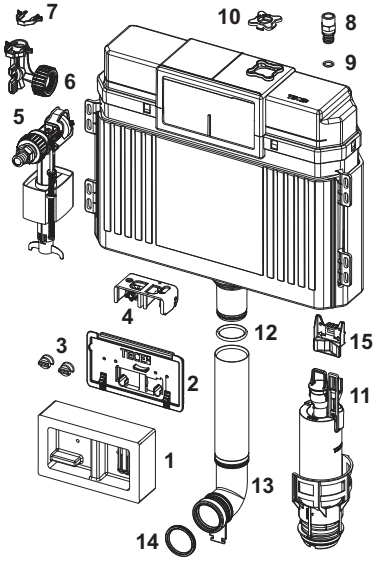

Nr.	Art. Nr.	Aprašymas	Pak. 1	€/vnt.
1	9820243	Apsauginis šablonas	1 vnt.	**3,42**
2	9820242	Nuleidimo plokštelės tvirtinimo dangtelis, pilkas	1 vnt.	**7,03**
3	9820018	Dangtelio tvirtinimo įvorės	1 vnt.	**1,45**
4	9820016	Perdavimo mechanizmas vandens išleidimui	1 vnt.	**14,61**
5	9820353	Universalus užpildymo vožtuvas F 10	1 vnt.	**28,31**
6	9820492	Trijų eigų uždarymo ventilis	1 vnt.	**12,90**
7	9820381	Ventilio tvirtinimo įvorė, tipas 2	1 vnt.	**0,90**
8	9820378	Base ir Compact bakelių vandens pajungimo 1/2" jungtis su išoriniu sriegiu	1 vnt.	**7,84**
9	9820379	Vandens jungties tarpinė, tipas 2, TECEbase, TECEconstruct ir TECEbox	1 vnt.	**4,21**
10	9820236	Kampinio ventilio laikiklis	1 vnt.	**3,51**
11	9820223	Vandens nuleidimo vožtuvas A 2	1 vnt.	**51,76**
12	9820014	Tarpinė	1 vnt.	**2,17**
13	9820011	Vandens išleidimo vamzdis su tarpine, ilgis 269 mm, sausos konstrukcijos sienų moduliams	1 vnt.	**8,73**
	9820331	Vandens išleidimo vamzdis, ilgis 369 mm	1 vnt.	**28,36**
14	9820015	Išleidimo vamzdžio tarpinė	1 vnt.	**2,63**
15	9820472	Bakelio vandens nuleidimo fožtuvo laikiklis	1 vnt.	**3,16**

Tinka iki: 03/2021

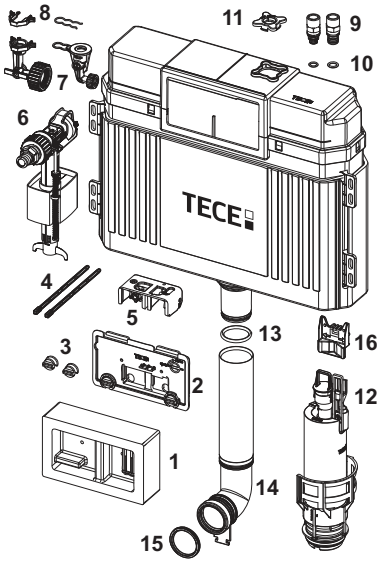

Nr.	Art. Nr.	Aprašymas	Pak. 1	€/vnt.
1	9820243	Apsauginis šablonas	1 vnt.	**3,42**
2	9820242	Nuleidimo plokštelės tvirtinimo dangtelis, pilkas	1 vnt.	**7,03**
3	9820018	Dangtelio tvirtinimo įvorės	1 vnt.	**1,45**
4	9820022	Valdymo svertai vandens nuleidimui	1 vnt.	**3,93**
5	9820016	Perdavimo mechanizmas vandens išleidimui	1 vnt.	**14,61**
6	9820353	Universalus užpildymo vožtuvas F 10	1 vnt.	**28,31**
7	9820380	Vandens pajungimo ventilis, tipas 2	1 vnt.	**Price ! net**
	9820237	Plastikinis vandens pajungimo ventilis su fiksatoriumi	1 vnt.	**Price ! net**
8	9820381	Ventilio tvirtinimo įvorė, tipas 2	1 vnt.	**0,90**
	9820238	Vandens vožtuvo fiksatorius	1 vnt.	**Price ! net**
9	9820378	Base ir Compact bakelių vandens pajungimo 1/2" jungtis su išoriniu sriegiu	1 vnt.	**7,84**
	9820234	Vandens pajungimo 1/2" jungtis su išoriniu sriegiu ir tarpine	1 vnt.	**11,11**
10	9820235	1/2" vandens jungties tarpinė	1 vnt.	**2,05**
	9820379	Vandens jungties tarpinė, tipas 2, TECEbase, TECEconstruct ir TECEbox	1 vnt.	**4,21**
11	9820236	Kampinio ventilio laikiklis	1 vnt.	**3,51**
12	9820223	Vandens nuleidimo vožtuvas A 2	1 vnt.	**51,76**
13	9820014	Tarpinė	1 vnt.	**2,17**
14	9820011	Vandens išleidimo vamzdis su tarpine, ilgis 269 mm, sausos konstrukcijos sienų moduliams	1 vnt.	**8,73**
	9820331	Vandens išleidimo vamzdis, ilgis 369 mm	1 vnt.	**28,36**
15	9820015	Išleidimo vamzdžio tarpinė	1 vnt.	**2,63**
16	9820472	Bakelio vandens nuleidimo fožtuvo laikiklis	1 vnt.	**3,16**

9820223 – TECE vandens nuleidimo vožtuvas A 2

Nr.	Art. Nr.	Aprašymas	Pak. 1	€/vnt.
1	9820233	Tarpinė (standartinio vožtuvo)	1 vnt.	**2,62**
2	9820231	Vožtuvo krepšelis su standartiniu žiedu (ø 36 mm)	1 vnt.	**8,18**
3	9820005	Tarpinė (vožtuvo krepšelio)	1 vnt.	**2,28**
4	9820222	Kilpa užkabinimui	1 vnt.	**7,04**
5	9820229	Kilpa elektriniam pakėlimui	1 vnt.	**9,61**
6	9820420	Papildomas svarelis mažam užkabinimui	1 vnt.	**6,62**

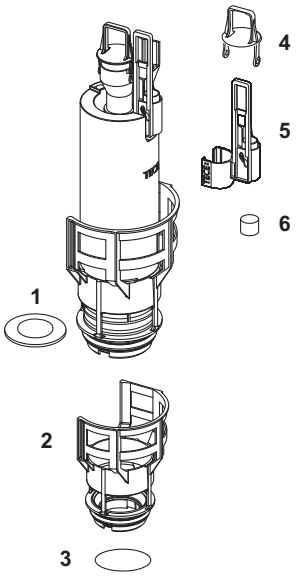

TECE vandens išleidimo vamzdžio jungtis, 20 cm

PP vandens išleidimo vamzdžio pajungimas, skirtas potinkiniams unitazams.

Art. Nr.	Pak. 1	€/vnt.
9820246	1 vnt.	**4,15**

TECE

Potinkinės sistemos

TECEprofil POTINKINIŲ KONSTRUKCIJŲ SISTEMA

KAINYNAS 2023

	Puslapis
Pagrindiniai komponentai	224
Unitazo pajungimo komplektai	226
Praustuvo pajungimo komplektai	227
Detalių tvirtinimas	229
Porankių montavimo pagrindai	231
Papildomos rėmų tvirtinimų dalys	232
Įrankiai	234
Atsarginės dalys	235

Galiojančias eksploatacinių savybių deklaracijas (DOP) galite rasti mūsų svetainėje **www.tece.lt**.

Pastabos:
Pak 1 = minimalus užsakymo kiekis; dėl techninių priežasčių kartais neįmanoma užsakyti mažesnio kiekio
Pak 2 = Modulių kiekis ant Euro paletės

Kainos nurodytos be PVM.

TECEprofil – Pagrindiniai komponentai

TECEprofil profilinis vamzdis

Profilinis vamzdis, skirtas konstrukcijoms, prie kurių tvirtinamos TECEprofil detalės; pagamintas iš cinkuoto, valcuoto siūlinio plieno.

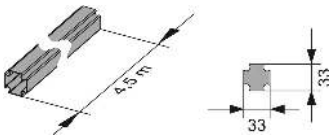

Art. Nr.	Pak. 1	Pak. 2	Pak. 3	€/m
9000000	18 m	630 m	1890 m	**6,65**

TECEprofil kampinio sujungimo detalė

Tvirtam ir tiksliam TECEprofil profilinių vamzdžių sujungimui kampu; mazgas surinktas, pagamintas iš cinkuoto plieno; M5 varžtas ir atraminė spyruoklė (SW 3).

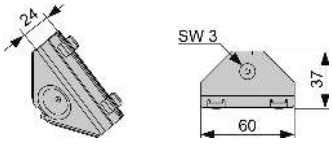

Art. Nr.	Pak. 1	Pak. 2	Pak. 3	€/vnt.
9010002	30 vnt.	240 vnt.	5400 vnt.	**1,51**

TECEprofil kampinis tvirtinimo kronšteinas

Kampinis kronšteinas TECEprofil profiliniams vamzdžiams tvirtinti prie statinio konstrukcijų. Mazgas surinktas, pagamintas iš cinkuoto plieno.

Nebūtina: TECEprofil garso izoliacijos rinkinys kampiniams kronšteinams 9021019.

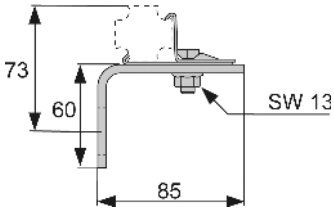

Art. Nr.	Pak. 1	Pak. 2	Pak. 3	€/vnt.
9030002	10 vnt.	60 vnt.	240 vnt.	**4,72**

TECEprofil dvigubas kampinis kronšteinas

Dvigubas kampinis kronšteinas TECEprofil profiliniams vamzdžiams tvirtinti prie statinio konstrukcijų. Laikančiosioms konstrukcijoms, kurių gylis 140-220 mm. Mazgas surinktas, pagamintas iš cinkuoto plieno.

Nebūtina: TECEprofil garso izoliacijos rinkinys kampiniams kronšteinams 9021019.

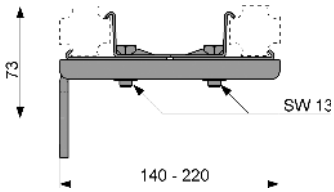

Art. Nr.	Pak. 1	Pak. 2	Pak. 3	€/vnt.
9030011	5 vnt.	15 vnt.	60 vnt.	**8,57**

TECEprofil dvigubas kampinis kronšteinas, prailgintas

Dvigubas kampinis kronšteinas TECEprofil profiliniams vamzdžiams tvirtinti prie statinio konstrukcijų, prailgintas. Laikančiosioms konstrukcijoms, kurių gylis 220-300 mm. Mazgas surinktas, pagamintas iš cinkuoto plieno.

Nebūtina: TECEprofil garso izoliacijos rinkinys kampiniams kronšteinams 9021019.

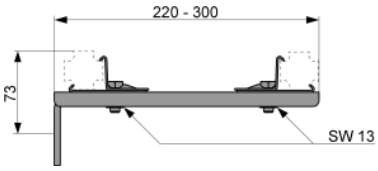

Art. Nr.	Pak. 1	Pak. 2	€/vnt.
9030013	2 vnt.	10 vnt.	**19,50**

TECEprofil garso izoliacijos rinkinys kampiniams tvirtinimo kronšteinams

Garso izoliacijos rinkinys, skirtas kampiniams kronšteinams.

Art. Nr.	Pak. 1	Pak. 2	Pak. 3	€/vnt.
9021019	50 vnt.	200 vnt.	400 vnt.	**1,66**

TECEprofil potinkinio unitazo pajungimo mazgo tvirtinimo kronšteinas su Uni bakeliu

Unitazo pajungimo modulis su "easy fit" vandens nuleidimo plokštelių tvirtinimo sistema. Skirta montuoti TECEprofil profilinių vamzdžių konstrukcijoje.

Uni vandens bakelis, valdymas iš priekio:
- Iš smūgiams atsparaus plastiko pagamintas tvirtas bakelis, išbandyta pagal EN 14055
- Visiškai surinktas ir užsandarintas vandens bakelis.
- Vandens jungtis bakelio šone su 1/2" išoriniu sriegiu, galima naudoti ir greito jungimo jungtį.
- 10 litrų talpos vandens bakelis; iš anksto nustatytas 6 litrų standartinis vandens nuleidimo kiekis; galimybė bet kada nustatyti 4.5/7.5 ar 9 litrų nuleidžiamo vandens kiekį; dvigubo vandens nuleidimo sistemai skirtas sumažintas (3 litrai) nuleidžiamo vandens kiekis. Likusį vandenį galima iš karto panaudoti papildomam nuplovimui.
- Izoliacija, apsauganti nuo kondensato susidarymo
- Tinka TECE vandens nuleidimo plokštelėms ir rankenoms
- Priklausomai nuo vandens plokštelės gali būti nustatyta viengubo arba dvigubo vandens nuleidimo technologija
- "easy fit" vandens nuleidimo plokštelių tvirtinimo sistema
- Montavimo tunelis, skirtas aptarnavimui, jį galima sumažinti be įrankių
- Tyliai veikiantis hidraulinis pripildymo vožtuvas, pirma garso lygio grupė, pagal DIN 4109

Tvirtinimo kronšteino sudėtis:
- Unitazo tvirtinimo kronšteinas, atstumas tarp tvirtinimo vietų 180 arba 230 mm
- Du tvirtinimo varžtai ir veržlės M 12
- Du reguliuojami laikikliai tvirtinimui prie grindų 0-200 mm
- Unitazo nuotekų alkūnė DN 90 su perėjimu DN 90/100, pagaminta iš plastiko PP
- Naudojant tik perėjimą, galima pajungti ir horizontaliai
- Unitazo pajungimo komplektas DN 90, įskaitant apsauginius kamščius

Papildomai užsakoma:
- Unitazo vandens nuleidimo plokštelė (žiūrėti nuleidimo plokšteles)
- Rėmelis higieninėms tabletėms (nebūtina)

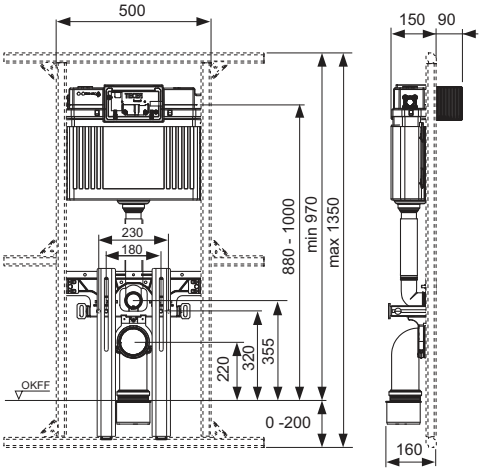

Art. Nr.	Pak. 1	Pak. 2	Pak. 3	€/vnt.
9041306	1 vnt.	10 vnt.	60 vnt.	**254,86**

TECEprofil praustuvo pajungimo komplektas

Cinkuoto plieno kronšteinas su garsui nepralaidžiomis tarpinėmis, skirtas prietaisinėms alkūnėms, su pritvirtinta nuotekų pajungimo alkūne DN 40/50, gumine redukcija 30/50, apsauginiu kamščiu, apkabomis pritvirtinti prie TECEprofil profilinio vamzdžio, 2 x M 10 tvirtinimo apkabomis ir praustuvo fiksatoriais.

Papildomai užsakoma:
- Prietaisinės alkūnės TECEflex 16 x 1/2", TECElogo 16 x 1/2" arba universalios jungtys TECElogo-Push 20 x 1/2"

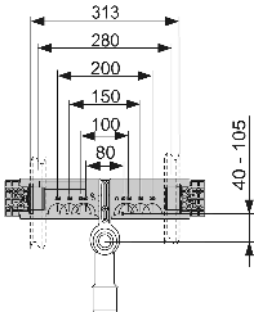

Art. Nr.	Pak. 1	Pak. 2	€/vnt.
9020033	1 vnt.	10 vnt.	**41,07**

TECEprofil praustuvo pajungimo komplektas, komplekte TECEflex arba TECElogo-Push prietaisinės alkūnės

Cinkuoto plieno kronšteinas su garsui nepralaidžiomis tarpinėmis ir pritvirtintomis prietaisinėmis alkūnėmis, atstumas tarp alkūnių centrų 80 mm, su pritvirtinta nuotekų pajungimo alkūne DN 40/50 ir gumine redukcija 30/50, komplekte apsauginis kamštis, apkabos pritvirtinti prie TECEprofil profilinio vamzdžio, 2 x M 10 tvirtinimo apkabos ir praustuvo fiksatoriai.

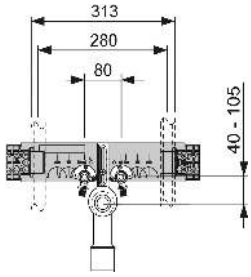

Variantas	Art. Nr.	Pak. 1	Pak. 2	€/vnt.
TECEflex 16 x 1/2" silicio bronza	9020049	1 vnt.	10 vnt.	**78,51**
TECElogo-Push 20 x 1/2" silicio bronza	9020050	1 vnt.	10 vnt.	**87,89**

TECEprofil praustuvo pajungimo komplektas su potinkiniu sifonu

Cinkuoto plieno kronšteinas su garsui nepralaidžiomis tarpinėmis, skirtas prietaisinėms alkūnėms, su pritvirtintu potinkiniu sifonu DN 50, NW 30, išimamu U formos kamščiu (gali būti panaudota kaip apsauginė tarpinė), komplekte apsauginiai kamščiai, apkabos pritvirtinti prie TECEprofil profilinio vamzdžio, 2 x M 10 tvirtinimo apkabos ir praustuvo fiksatoriai.

Papildomai užsakoma:
- Prietaisinės alkūnės TECEflex 16 x 1/2", TECElogo 16 x 1/2" arba universalios jungtys TECElogo-Push 20 x 1/2"
- Pajungimo alkūnė potinkiniam sifonui 9080001

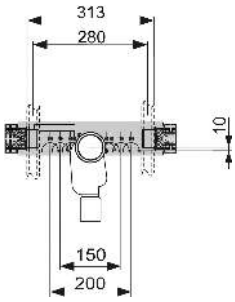

Art. Nr.	Pak. 1	Pak. 2	€/vnt.
9020034	1 vnt.	10 vnt.	**80,05**

TECE praustuvo pajungimo komplektas

Cinkuoto plieno kronšteinas su garsui nepralaidžiomis tarpinėmis, skirtas prietaisinėms alkūnėms, komplekte nuotekų alkūnės laikiklis ir laikikliai tvirtinti į C profilį.

Papildomai užsakoma:
- Prietaisinės alkūnės TECEflex 16 x 1/2", TECElogo 16 x 1/2" arba universalios jungtys TECElogo-Push 20 x 1/2"
- Nuotekų alkūnė DN 50/40
- Guminė tarpinė ND 30/50

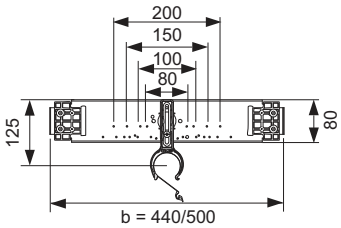

Variantas	Art. Nr.	Pak. 1	Pak. 2	€/vnt.
440 mm	9020048	1 vnt.	10 vnt.	**38,79**

TECE praustuvo pajungimo modulis skirtas montuoti metalinėse ar medinėse karkasinėse sienose

Modulis visiškai surinktas, jo sudėtis:
- Milteliniu būdu dažytas tvirtas rėmas
- Dvi tvirtinimo veržlės M 10
- Tvirtinimo kronšteinas
- Nuotekų alkūnė DN 40/50 su gumine tarpine, NW 30/50, apsauginis kamštis

Papildomai užsakoma:
- Prietaisinės alkūnės TECEflex 16 x 1/2", TECElogo 16 x 1/2" arba universalios jungtys TECElogo-Push 20 x 1/2"

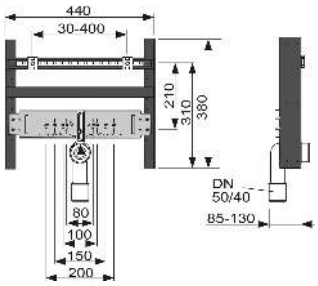

Art. Nr.	Pak. 1	Pak. 2	€/vnt.
9510003	1 vnt.	10 vnt.	**61,23**

TECEprofil cinkuoto plieno kronšteinas, skirtas integruoto montavimo ir išorinėms detalėms

Cinkuoto plieno kronšteinas, skirtas integruoto montavimo ir išorinėms detalėms tvirtinti; komplekte apkabos pritvirtinti prie TECEprofil profilinio vamzdžio arba montuoti metalinėse ar medinėse karkasinėse sienose. Tinka, pvz., Hansa Varox, Hansgrohe iBox ir Kludi Flex-Box.

Papildomai užsakoma:
- Prietaisinės alkūnės TECEflex 16 x 1/2", TECElogo 16 x 1/2" arba universalios jungtys TECElogo-Push 20 x 1/2"

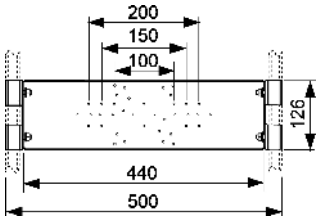

Art. Nr.	Pak. 1	Pak. 2	€/vnt.
9020040	1 vnt.	10 vnt.	**29,47**

TECEprofil tvirtinimo plokštė skirta integruoto montavimo detalėms

Reguliuojama plokštė potinkiniams prietaisams montuoti.

Modulis visiškai surinktas, jo sudėtis:
- Plokštė pagaminta iš drėgmei atsparios klijuotos medienos, atitinka vokišką standartą DIN 68705
- Cinkuotos tvirtinimo alkūnės
- Keturios apkabos pritvirtinti prie TECEprofil profilinio vamzdžio

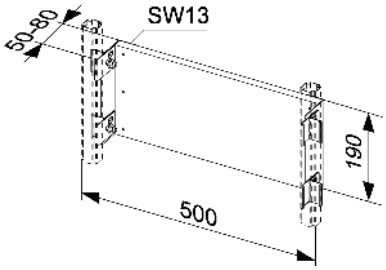

Art. Nr.	Pak. 1	€/vnt.
9150000	1 vnt.	**40,25**

TECEprofil skalbimo mašinos pajungimo komplektas

Potinkinis sifonas, skirtas montuoti į TECEprofil profilinių vamzdynų sistemą.

Komplekte:
- Tvirtas metalinis kronšteinas, skirtas pritvirtinti sifoną ir prietaisinę alkūnę
- Skalbimo mašinos potinkinis sifonas, DN 40/50
- Chromuota žarnos jungtis
- Chromuotas dangtelis
- Apkabos pritvirtinti prie TECEprofil profilinio vamzdžio

Papildomai užsakoma:
- Prietaisinės alkūnės TECEflex 16 x 1/2", TECElogo 16 x 1/2" arba TECElogo-Push 20 universalios jungtys x 1/2"

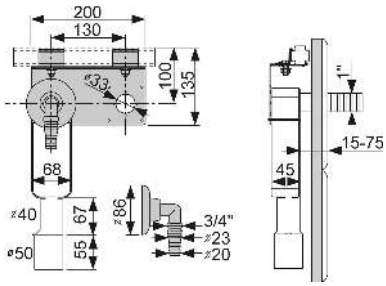

Art. Nr.	Pak. 1	Pak. 2	€/vnt.
9020036	1 vnt.	2 vnt.	**36,97**

TECEprofil prietaisinė alkūnė su tvirtinimo kronšteinu

Skirtas atskiram vandens pajungimo taškui tvirtinti į TECEprofil konstrukciją.

Modulis visiškai surinktas, jo sudėtis:
- Pailginta prietaisinė alkūnė TECEflex 16 x 1/2" arba TECE 1/2" x 1/2", arba universali jungtis TECElogo-Push 20 x 1/2"
- Kronšteinas su garsą izoliuojančia tarpine
- Prisiklijuojanti hidroizoliacinė medžiaga prietaisinei alkūnei
- Apkaba pritvirtinti prie TECEprofil profilinio vamzdžio
- Kamštis su žymekliu

Variantas	Art. Nr.	Pak. 1	Pak. 2	€/vnt.
Be prietaisinės alkūnės	9020046	1 vnt.	4 vnt.	**7,98**
TECEflex 16 x 1/2" silicio bronza	9020051	1 vnt.	4 vnt.	**32,75**
TECElogo-Push 20 x 1/2" silicio bronza	9020052	1 vnt.	4 vnt.	**37,57**

TECEprofil tvirtinimo plokštė, 200 mm x 200 mm

Tvirtinimo plokštė, skirta privirtinti įvairius gaminius, pvz., veidrodžius, spinteles prie TECEprofil laikančiosios konstrukcijos; plokštė pagaminta iš drėgmei atsparios klijuotos medienos, pagal normą DIN 68705.

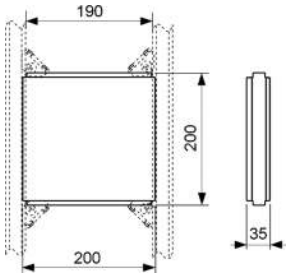

Art. Nr.	Pak. 1	Pak. 2	€/vnt.
9042005	1 vnt.	10 vnt.	**20,70**

TECEprofil modulis porankiams ir tvirtinimo sistemoms

Skirta montuoti į UA profilio karkasines sienas arba prie sienos.

Modulis surinktas, jo sudėtis:
- Milteliniu būdu dažytas tvirtas montavimo rėmas
- Atspari vandens poveikiui, klijuota medinė plokštė
- Montavimo medžiagos, skirtos tvirtinti UA profilio sienoje

Papildomai užsakoma:
- Reguliuojami modulių laikikliai tvirtinti prie sienos

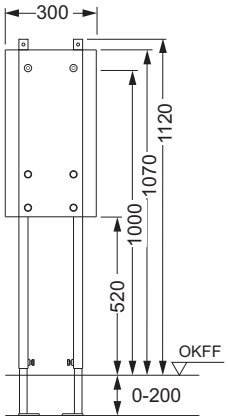

Art. Nr.	Pak. 1	Pak. 2	Pak. 3	€/vnt.
9360000	1 vnt.	10 vnt.	60 vnt.	**140,77**

TECEprofil montavimo pagrindas, skirtas porankiams ir tvirtinimo sistemoms

Porankiams tvirtinti į TECEprofil profilinių vamzdynų sistemą, UA profilio sieną arba montuoti prie sienos.

Modulis visiškai surinktas, jo sudėtis:
- Atspari vandens poveikiui, klijuota medinė plokštė, skirta tvirtinti prie TECEprofil universalių modulių
- Du laikikliai, skirti tvirtinti į TECEprofil profilinių vamzdžių sistemą

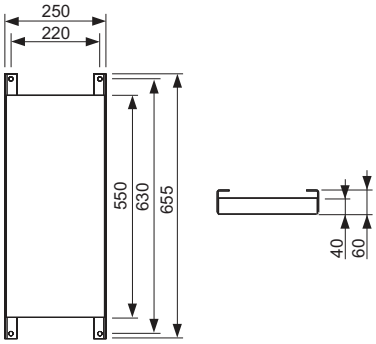

Art. Nr.	Pak. 1	€/vnt.
9042003	1 vnt.	**72,75**

TECEprofil – Papildomos rėmų tvirtinimų dalys

TECEprofil tvirtinimo koja

TECEprofil profilinio vamzdžio tvirtinimo kojos. Skirtos tvirtinti TECEprofil profilinį vamzdį betone.

Variantas	Art. Nr.	Pak. 1	€/vnt.
Dešinė	9820461	1 vnt.	**21,74**
Kairė	9820462	1 vnt.	**21,74**

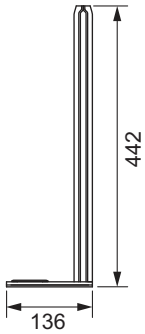

TECEprofil lankstomas tvirtinimo elementas

Universalus laikiklis skirtas TECEprofil konstrukcijoms. Dėl specialios laikiklio konstrukcijos, galima tvirtinti bet kokiu kampu.

Art. Nr.	Pak. 1	Pak. 2	€/vnt.
9018011	2 vnt.	10 vnt.	**26,96**

TECEprofil universali jungtis

TECEprofil profiliniams vamzdžiams sujungti bet kokiu kampu. Surinktas mazgas pagamintas iš cinkuoto plieno.

Art. Nr.	Pak. 1	Pak. 2	€/vnt.
9018002	6 vnt.	30 vnt.	**6,10**

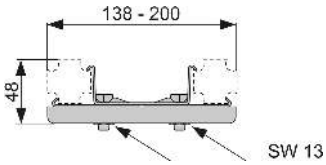

TECEprofil apkaba

Kitiems gaminiams tvirtinti prie TECEprofil profilinių vamzdžių.

Komplekte:
- M 8 varžtas ir veržlė
- Cinkuoto metalo plokštelės

Art. Nr.	Pak. 1	Pak. 2	€/vnt.
9010003	10 vnt.	30 vnt.	**1,54**

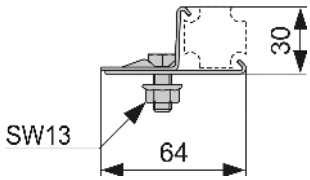

TECEprofil tvirtinimo apkaba

Srieginiam strypui tvirtinti. Cinkuoto plieno apkaba, be srieginio strypo.

Variantas	Art. Nr.	Pak. 1	Pak. 2	€/vnt.
M 8	9040004	10 vnt.	30 vnt.	**4,51**
M 10	9040001	10 vnt.	30 vnt.	**4,52**

TECEprofil guma padengtas kamštis

Art. Nr.	Pak. 1	€/vnt.
9820128	1 vnt.	**5,23**

TECEprofil profilinio vamzdžio jungtis

Stabiliam dviejų TECEprofil profilinių vamzdžių sujungimui ašine kryptimi.

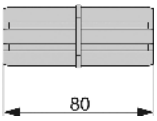

Art. Nr.	Pak. 1	Pak. 2	€/vnt.
9010009	5 vnt.	50 vnt.	**2,15**

TECEprofil atrama laisvai stovinčiai sienelei

Laisvai stovinčioms TECEprofil laikančiosioms konstrukcijoms tvirtinti prie grindų.

Komplekte:
- Atrama, pagaminta iš cinkuoto plieno
- Tvirtinimo detalės, skirtos tvirtinti prie grindų
- Tvirtinimo detalės, skirtos tvirtinti prie TECEprofil konstrukcijos

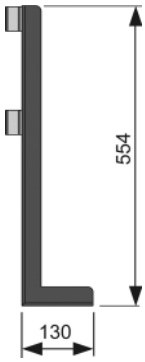

Art. Nr.	Pak. 1	€/vnt.
9030017	1 vnt.	**36,20**

TECEprofil įstatoma atrama

Reguliuojama atrama ir kamštis, įstatyti į TECEprofil profilinį vamzdį. Reguliuojama atrama gali atlaikyti apkrovas, pvz., montuojant metalines vonias. Nereikia papildomų vonios montavimo kojų.

Komplekte:
- Reguliuojama atrama, skirta TECEprofil profiliniam vamzdžiui
- Guma padengtas kamštis

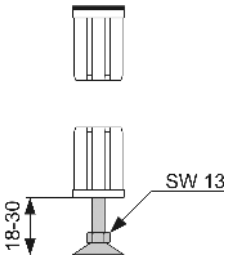

Art. Nr.	Pak. 1	Pak. 2	€/vnt.
9140000	4 vnt.	20 vnt.	**10,24**

TECE kampinio ventilio raktas

Skirta atsukti / prisukti TECE vandens bakelio kampiniam vožtuvui, tinka 1/2" arba 1/4" antgaliui.

Art. Nr.	Pak. 1	€/vnt.
9820264	1 vnt.	**42,06**

TECEprofil magnetinis laikiklis

Įrankis naudojamas montuojant TECEprofil konstrukcijas. Skirtas laikinai fiksuoti du profilinius vamzdžius be kampinių jungčių.

Art. Nr.	Pak. 1	Pak. 2	Pak. 3	€/vnt.
9018012	1 vnt.	15 vnt.	1200 vnt.	**16,11**

9041306 – TECEprofil potinkinio unitazo pajungimo mazgo tvirtinimo kronšteinas su Uni bakeliu

Nr.	Art. Nr.	Aprašymas	Pak. 1	€/vnt.
1	9820103	Uni bakelis 1120 mm	1 vnt.	**172,34**
2	9820065	Detalių komplektas bakeliui montuoti	1 vnt.	**13,47**
3	9820034	Nuotekų alkūnės laikiklis DN 50	1 vnt.	**6,79**
4	9820135	Unitazo pajungimo alkūnė DN 90 (PP)	1 vnt.	**14,42**
5	9820066	Detalių komplektas, skirtas unitazų moduliui (tvirtinimo medžiagos ir kt.)	1 vnt.	**34,71**
6	9820011	Vandens išleidimo vamzdis su tarpine, ilgis 269 mm, sausos konstrukcijos sienų moduliams	1 vnt.	**8,73**
7	9820015	Išleidimo vamzdžio tarpinė	1 vnt.	**2,63**
8	9820335	Modulio kojų C tipo profilis	1 vnt.	**19,65**
9	9820037	Atrama modulio kojos montavimui	1 vnt.	**5,98**
10	9820139	Nuotekų alkūnės tarpinė	1 vnt.	**5,72**
11	9820057	Unitazo pajungimo komplektas DN 90	1 vnt.	**17,65**
12	9820136	Perėjimas DN 90/DN 100 (PP)	1 vnt.	**13,63**
13	9820312	Apsauginis šablonas vandens nubėgimo ir nuotekų vamzdžiams	1 vnt.	**10,36**

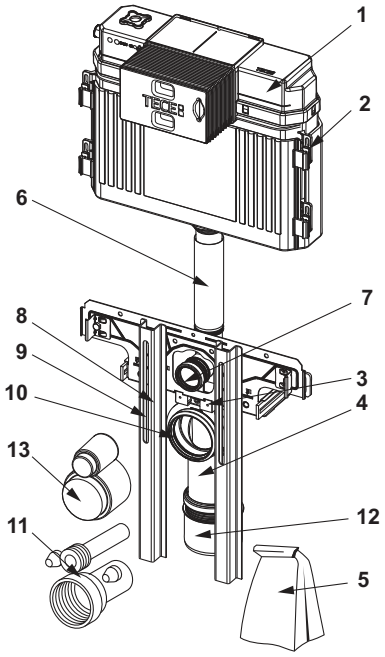

9041006 – TECEprofil potinkinio unitazo pajungimo mazgo tvirtinimo kronšteinas su Uni bakeliu

Nr.	Art. Nr.	Aprašymas	Pak. 1	€/vnt.
1	9820103	Uni bakelis 1120 mm	1 vnt.	**172,34**
2	9820065	Detalių komplektas bakeliui montuoti	1 vnt.	**13,47**
3	9820034	Nuotekų alkūnės laikiklis DN 50	1 vnt.	**6,79**
4	9820135	Unitazo pajungimo alkūnė DN 90 (PP)	1 vnt.	**14,42**
5	9820066	Detalių komplektas, skirtas unitazų moduliui (tvirtinimo medžiagos ir kt.)	1 vnt.	**34,71**
6	9820011	Vandens išleidimo vamzdis su tarpine, ilgis 269 mm, sausos konstrukcijos sienų moduliams	1 vnt.	**8,73**
7	9820015	Išleidimo vamzdžio tarpinė	1 vnt.	**2,63**
8	9820335	Modulio kojų C tipo profilis	1 vnt.	**19,65**
9	9820037	Atrama modulio kojos montavimui	1 vnt.	**5,98**
10	9820139	Nuotekų alkūnės tarpinė	1 vnt.	**5,72**
11	9820057	Unitazo pajungimo komplektas DN 90	1 vnt.	**17,65**
12	9820136	Perėjimas DN 90/DN 100 (PP)	1 vnt.	**13,63**

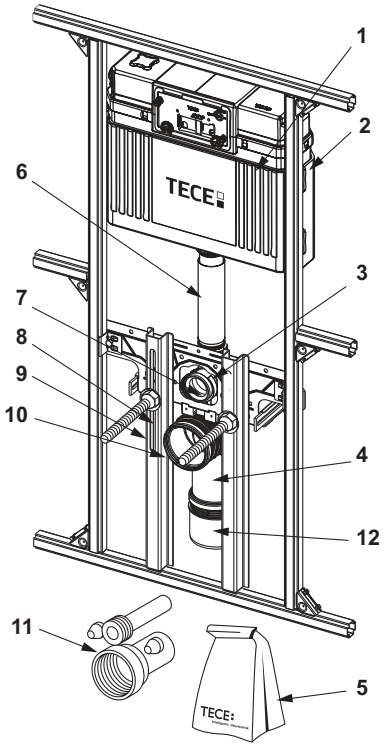

9510003 – TECE praustuvo pajungimo modulis skirtas montuoti metalinėse ar medinėse karkasinėse sienose

Nr.	Art. Nr.	Aprašymas	Pak. 1	€/vnt.
1	9820034	Nuotekų alkūnės laikiklis DN 50	1 vnt.	**6,79**
2	9820059	Guminė mova 30/50	1 vnt.	**3,00**
3	9820035	Nuotekų alkūnė DN 50/DN 40	1 vnt.	**5,38**
4	9820133	Detalių komplektas, skirtas praustuvų pajungimo moduliui (tvirtinimo medžiagos ir kt.)	1 vnt.	**36,78**

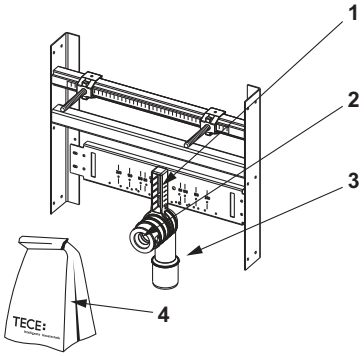

9820103 – TECE Uni bakelis 1120 mm

Tinka nuo: 04/2021

Nr.	Art. Nr.	Aprašymas	Pak. 1	€/vnt.
1	9820499	WC plokštelių montavimo tunelis, su polistirolo įdėklu	1 vnt.	**21,74**
	9820027	Apsauginis šablonas	1 vnt.	**8,18**
2	9820017	Nuleidimo plokštelės tvirtinimo dangtelis	1 vnt.	**13,04**
3	9820496	Nuleidimo plokštelės rėmelio tvirtinimo įvorės "easy fit"	1 vnt.	**10,36**
4	9820016	Perdavimo mechanizmas vandens išleidimui	1 vnt.	**14,61**
5	9820374	Armuota žarna M 30 (nuo 2020)	1 vnt.	**13,95**
6	9820012	Vandens pajungimo prie bakelio perėjimas	1 vnt.	**14,36**
7	9820013	Kampinis ventilis	1 vnt.	**11,42**
8	9820495	Uni bakelio apsauginis kamštis	1 vnt.	**3,45**
9	9820353	Universalus užpildymo vožtuvas F 10	1 vnt.	**28,31**
10	9820373	Užpildymo vožtuvo laikiklis Uni bakeliui (27 mm, M 30, nuo 2020)	1 vnt.	**6,34**
11	9820223	Vandens nuleidimo vožtuvas A 2	1 vnt.	**51,76**
12	9820015	Išleidimo vamzdžio tarpinė	1 vnt.	**2,63**
13	9820011	Vandens išleidimo vamzdis su tarpine, ilgis 269 mm, sausos konstrukcijos sienų moduliams	1 vnt.	**8,73**
	9820331	Vandens išleidimo vamzdis, ilgis 369 mm	1 vnt.	**28,36**
14	9820014	Tarpinė	1 vnt.	**2,17**

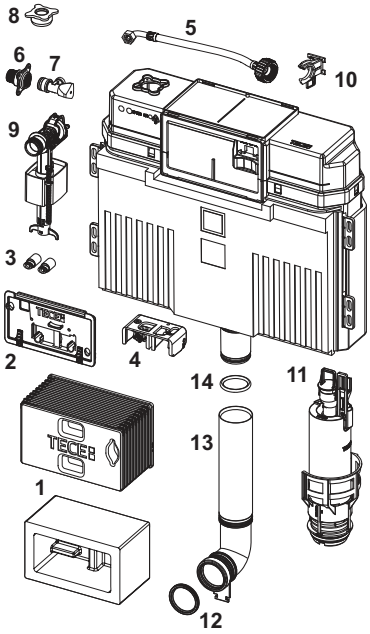

Tinka iki: 03/2021

Nr.	Art. Nr.	Aprašymas	Pak. 1	€/vnt.
1	9820027	Apsauginis šablonas	1 vnt.	**8,18**
2	9820017	Nuleidimo plokštelės tvirtinimo dangtelis	1 vnt.	**13,04**
3	9820018	Dangtelio tvirtinimo įvorės	1 vnt.	**1,45**
4	9820019	Nuleidimo plokštelės rėmelio tvirtinimo įvorės	1 vnt.	**12,12**
5	9820022	Valdymo svertai vandens nuleidimui	1 vnt.	**3,93**
6	9820026	Armuota žarna 3/8" (iki 2019)	1 vnt.	**13,95**
	9820374	Armuota žarna M 30 (nuo 2020)	1 vnt.	**13,95**
7	9820013	Kampinis ventilis	1 vnt.	**11,42**
8	9820012	Vandens pajungimo prie bakelio perėjimas	1 vnt.	**14,36**
9	9820025	Tarpinė	1 vnt.	**0,37**
10	9820016	Perdavimo mechanizmas vandens išleidimui	1 vnt.	**14,61**
11	9820011	Vandens išleidimo vamzdis su tarpine, ilgis 269 mm, sausos konstrukcijos sienų moduliams	1 vnt.	**8,73**
	9820331	Vandens išleidimo vamzdis, ilgis 369 mm	1 vnt.	**28,36**
12	9820014	Tarpinė	1 vnt.	**2,17**
13	9820015	Išleidimo vamzdžio tarpinė	1 vnt.	**2,63**
14	9820353	Universalus užpildymo vožtuvas F 10	1 vnt.	**28,31**
15	9820223	Vandens nuleidimo vožtuvas A 2	1 vnt.	**51,76**
16	9820372	Užpildymo vožtuvo laikiklis Uni bakeliui (17 mm, 3/8", iki 2019)	1 vnt.	**6,34**
	9820373	Užpildymo vožtuvo laikiklis Uni bakeliui (27 mm, M 30, nuo 2020)	1 vnt.	**6,34**

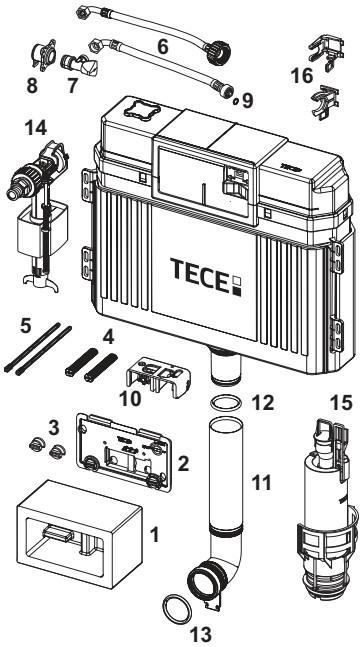

9820223 – TECE vandens nuleidimo vožtuvas A 2

Nr.	Art. Nr.	Aprašymas	Pak. 1	€/vnt.
1	9820233	Tarpinė (standartinio vožtuvo)	1 vnt.	**2,62**
2	9820231	Vožtuvo krepšelis su standartiniu žiedu (ø 36 mm)	1 vnt.	**8,18**
3	9820005	Tarpinė (vožtuvo krepšelio)	1 vnt.	**2,28**
4	9820222	Kilpa užkabinimui	1 vnt.	**7,04**
5	9820229	Kilpa elektriniam pakėlimui	1 vnt.	**9,61**
6	9820420	Papildomas svarelis mažam užkabinimui	1 vnt.	**6,62**

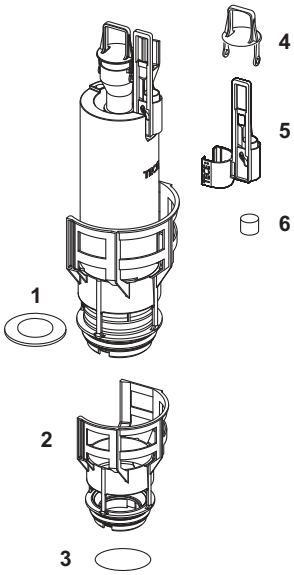

TECEprofil vandens nuleidimo vožtuvas U 1

Vandens nuleidimo korpuso vožtuvas U 1.

Art. Nr.	Pak. 1	€/vnt.
9820031	1 vnt.	**46,51**

TECE tarpinė vandens išleidimo vamzdžiui prijungti

Art. Nr.	Pak. 1	€/vnt.
9820213	1 vnt.	**11,03**

TECE vandens išleidimo vamzdžio jungtis, 20 cm

PP vandens išleidimo vamzdžio pajungimas, skirtas potinkiniams unitazams.

Art. Nr.	Pak. 1	€/vnt.
9820246	1 vnt.	**4,15**

TECE universalus užpildymo vožtuvas F 10

Universalus vandens užpildymo vožtuvas tinkantis ne vien TECE vandens bakeliams bet ir daugeliui kitų gamintojų potinkiniams vandens bakeliams.

Produkto aprašymas:
- 3/8" išorinis metalinis pajungimo sriegis
- Darbinis slėgis 0.5-10 bar
- Minimalus rekomenduojamas slėgis 0.5 bar
- Reguliuojamas vandens kiekis
- Ištraukiama atraminė koja
- Tyliai veikiantis, atitinka I akustinei grupei (DIN 4109)
- Kompaktiška forma
- Su perėjimu ir tvirtinimo elementais

Art. Nr.	Pak. 1	Pak. 2	Pak. 3	€/vnt.
9820353	1 vnt.	10 vnt.	240 vnt.	**28,31**

9820353 – TECE universalus užpildymo vožtuvas F 10

Nr.	Art. Nr.	Aprašymas	Pak. 1	€/vnt.
1	9820382	Užpildymo vožtuvo F 10 vandens lygio reguliavimo komplektas	1 vnt.	**9,84**
2	9820383	Užpildymo vožtuvo F 10 tarpinių komplektas	1 vnt.	**4,47**
3	9820398	Užpildymo vožtuvas F 10 pajungimas 3/8"	1 vnt.	**8,08**
4	9820587	Užpildymo vožtuvo F 10 sandarinimo tarpinė, M 30	1 vnt.	**4,20**

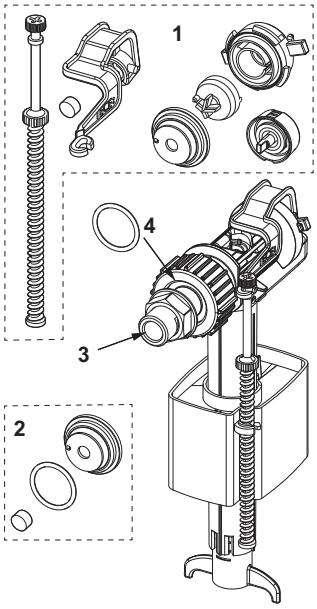

TECE

Vandens surinkimo sistemos

TECEdrainprofile
DUŠO PROFILIS

KAINYNAS 2023

TECEdrainprofile

	Puslapis
Dušo profiliai	242
Sifonai	244
Papildomos dalys	249
Atsarginės dalys	252

Kainos nurodytos be PVM.

TECEdrainprofile dušo profilio grotelės

Dušo profilis, skirtas TECEdrainprifile sifonams, montuojamas lygiai su plytelėmis, dušo zonoje.

Komplekte:
- Nerūdijančio plieno pjaustomas dušo profilis su vidiniu nuolydžiu efektyvesniam vandens surinkimui ir savaiminiu išsivalymo efektu, medžiaga 1.4301 (304)
- Dušo profilį galima nupjauti iki ≥ 500 mm
- Profilio groteles galima lengvai nuimti rankomis jas paspaudus, profilis ir grotelės pagamintos iš nerūdijančio plieno, medžiaga 1.4301 (304), apkrovos klasė K3, maksimalus svoris iki 300 kg
- Pajungimo mova TECEdrainprofile sifonui
- Montavimo atrama geram sukibimui su plytelių klijais
- Dangos storiui nuo 8 iki 25 mm (įskaitant klijų sluoksnį)
- Montuojant prie sienos, dangos storis nuo 10 mm (įskaitant klijų sluoksnį)
- Skirta montuoti prie sienos (visiškai prispaudus) arba bet kurioje dušo patalpos vietoje

Papildomai užsakoma:
- TECEdrainprofile sifonas

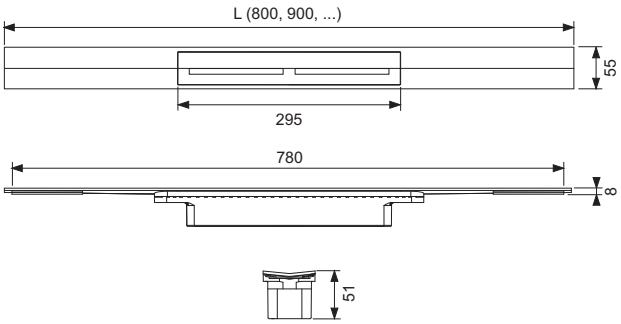

Ilgis	Plotis	Paviršius	Art. Nr.	Pak. 1	€/vnt.
800 mm	55 mm	matinis	670800	1 vnt.	**224,77**
800 mm	55 mm	poliruotas	670810	1 vnt.	**281,81**
900 mm	55 mm	matinis	670900	1 vnt.	**236,52**
900 mm	55 mm	poliruotas	670910	1 vnt.	**300,27**
1000 mm	55 mm	matinis	671000	1 vnt.	**258,31**
1000 mm	55 mm	poliruotas	671010	1 vnt.	**333,81**
1200 mm	55 mm	matinis	671200	1 vnt.	**301,93**
1200 mm	55 mm	poliruotas	671210	1 vnt.	**394,20**
1600 mm	55 mm	matinis	671600	1 vnt.	**414,41**

TECEdrainprofile juodos dušo profilio grotelės

Dušo profilis, skirtas TECEdrainprifile sifonams, montuojamas lygiai su plytelėmis, dušo zonoje.

Komplekte:
- Nerūdijančio plieno pjaustomas dušo profilis su vidiniu nuolydžiu efektyvesniam vandens surinkimui ir savaiminiu išsivalymo efektu
- Dušo profilį galima nupjauti iki ≥ 500 mm
- Profilio groteles galima lengvai nuimti rankomis jas paspaudus, apkrovos klasė K3, maksimalus svoris iki 300 kg
- Profilis ir grotelės pagamintos iš nerūdijančio plieno, medžiaga 1.4301 (304), padengta PVD danga
- Pajungimo mova TECEdrainprofile sifonui
- Montavimo atrama geram sukibimui su plytelių klijais
- Dangos storiui nuo 8 iki 25 mm (įskaitant klijų sluoksnį)
- Montuojant prie sienos, dangos storis nuo 10 mm (įskaitant klijų sluoksnį)
- Skirta montuoti prie sienos (visiškai prispaudus) arba bet kurioje dušo patalpos vietoje

Papildomai užsakoma:
- TECEdrainprofile sifonas

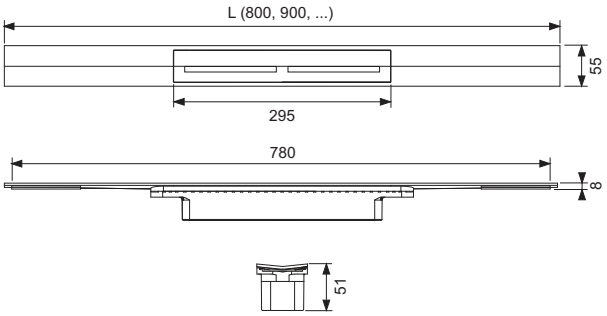

Ilgis	Plotis	Paviršius	Art. Nr.	Pak. 1	€/vnt.
800 mm	55 mm	matinis	670821	1 vnt.	**411,63**
900 mm	55 mm	matinis	670921	1 vnt.	**435,87**
1000 mm	55 mm	matinis	671021	1 vnt.	**479,66**
1200 mm	55 mm	matinis	671221	1 vnt.	**564,61**

TECEdrainprofile dušo profilio grotelės su spalvota danga

Dušo profilis, skirtas TECEdrainprifile sifonams, montuojamas lygiai su plytelėmis, dušo zonoje.

Dangos spalvos suderintos su TECEsquare II metalinių vandens nuleidimo plokštelių spalvomis.

Komplekte:
- Nerūdijančio plieno pjaustomas dušo profilis su vidiniu nuolydžiu efektyvesniam vandens surinkimui ir savaiminiu išsivalymo efektu
- Dušo profilį galima nupjauti iki ≥ 500 mm
- Profilio groteles galima lengvai nuimti rankomis jas paspaudus, apkrovos klasė K3, maksimalus svoris iki 300 kg
- Profilis ir grotelės pagamintos iš nerūdijančio plieno, medžiaga 1.4301 (304), padengta PVD danga
- Pajungimo mova TECEdrainprofile sifonui
- Montavimo atrama geram sukibimui su plytelių klijais
- Dangos storiui nuo 8 iki 25 mm (įskaitant klijų sluoksnį)
- Montuojant prie sienos, dangos storis nuo 10 mm (įskaitant klijų sluoksnį)
- Skirta montuoti prie sienos (visiškai prispaudus) arba bet kurioje dušo patalpos vietoje

Papildomai užsakoma:
- TECEdrainprofile sifonas

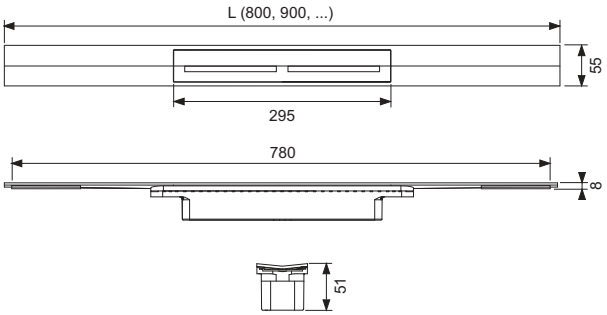

Ilgis	Plotis	Spalva	Art. Nr.		Pak. 1	€/vnt.
800 mm	55 mm	Matinė, Black Chrome	670801		1 vnt.	**411,63**
800 mm	55 mm	Poliruota, Black Chrome	670811	**Išparduodama**	1 vnt.	**496,58**
800 mm	55 mm	Matinė, Gold Optic	670802		1 vnt.	**411,63**
800 mm	55 mm	Poliruota, Gold Optic	670812		1 vnt.	**496,58**
800 mm	55 mm	Matinė, Red Gold	670803		1 vnt.	**411,63**
800 mm	55 mm	Poliruota, Red Gold	670813	**Išparduodama**	1 vnt.	**496,58**
900 mm	55 mm	Matinė, Black Chrome	670901		1 vnt.	**435,87**
900 mm	55 mm	Poliruota, Black Chrome	670911	**Išparduodama**	1 vnt.	**532,95**
900 mm	55 mm	Matinė, Gold Optic	670902		1 vnt.	**435,87**
900 mm	55 mm	Poliruota, Gold Optic	670912		1 vnt.	**532,95**
900 mm	55 mm	Matinė, Red Gold	670903		1 vnt.	**435,87**
900 mm	55 mm	Poliruota, Red Gold	670913	**Išparduodama**	1 vnt.	**532,95**
1000 mm	55 mm	Matinė, Black Chrome	671001		1 vnt.	**479,66**
1000 mm	55 mm	Poliruota, Black Chrome	671011	**Išparduodama**	1 vnt.	**588,86**
1000 mm	55 mm	Matinė, Gold Optic	671002		1 vnt.	**479,66**
1000 mm	55 mm	Poliruota, Gold Optic	671012		1 vnt.	**588,86**
1000 mm	55 mm	Matinė, Red Gold	671003		1 vnt.	**479,66**
1000 mm	55 mm	Poliruota, Red Gold	671013	**Išparduodama**	1 vnt.	**588,86**
1200 mm	55 mm	Matinė, Black Chrome	671201		1 vnt.	**564,61**
1200 mm	55 mm	Poliruota, Black Chrome	671211	**Išparduodama**	1 vnt.	**698,16**
1200 mm	55 mm	Matinė, Gold Optic	671202		1 vnt.	**564,61**
1200 mm	55 mm	Poliruota, Gold Optic	671212		1 vnt.	**698,16**
1200 mm	55 mm	Matinė, Red Gold	671203		1 vnt.	**564,61**
1200 mm	55 mm	Poliruota, Red Gold	671213	**Išparduodama**	1 vnt.	**698,16**

TECEdrainprofile plonas sifonas DN 40, šoninis pajungimas*

Sifonas skirtas TECEdrainprofile dušo profiliui, montuojamas betone. Pajungimas į šoną DN 40 vamzdžiui. Sandarinimo medžiaga Seal System gamykloje priklijuota prie specialaus žiedo skirto sujungti su sifonu pagal normą DIN 18534.

- Minimalus montavimo aukštis 65 mm (nuo sifono apačios iki betono paviršiaus
- Pralaidumas ≥ 0.48/≥ 0.56 l/s (pagal EN 1253 vandens aukštis virš grotelių 10/20 mm)
- Vandens užsklanda 25 mm
- Išimamas sifonas
- Fiksavimo betone kabliai
- Prijungimo žiedas su gamykloje priklijuota Seal System sandarinimo medžiaga
- Garsą izoliuojanti tarpinė
- Apsauginis dangtelis
- Nefiksuotas pajungimo žiedas skirtas prijungti TECEdrainprofile dušo profilį ir kompensuoti aukščio bei atstumo netikslumus

Užsakoma atskirai:
- Montavimo kojelės (papildoma)
- Drainbase garso izoliacinė medžiaga (papildoma)

Art. Nr.	Pak. 1	€/vnt.
673001	1 vnt.	**169,42**

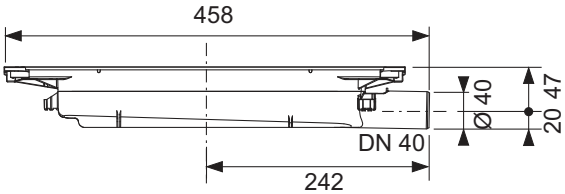

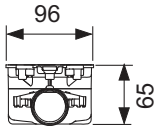

TECEdrainprofile

* Informacijos apie Seal System galite rasti **www.sealsystem.net.**

TECEdrainprofile standartinis sifonas DN 50, šoninis pajungimas*

Sifonas skirtas TECEdrainprofile dušo profiliui, montuojamas betone.Pajungimas į šoną DN 50 vamzdžiui. Sandarinimo medžiaga Seal System gamykloje priklijuota prie specialaus žiedo skirto sujungti su sifonu pagal normą DIN 18534.

- Minimalus montavimo aukštis 95 mm (nuo sifono apačios iki betono paviršiaus)
- Pralaidumas ≥ 0.7/≥ 0.9 l/s (pagal EN 1253 vandens aukštis virš grotelių 10/20 mm)
- Vandens užsklanda 50 mm
- Išimamas sifonas
- Fiksavimo betone kabliai
- Prijungimo žiedas su gamykloje priklijuota Seal System sandarinimo medžiaga
- Garsą izoliuojanti tarpinė
- Apsauginis dangtelis
- Nefiksuotas pajungimo žiedas skirtas prijungti TECEdrainprofile dušo profilį ir kompensuoti aukščio bei atstumo netikslumus

Užsakoma atskirai:
- Montavimo kojelės (papildoma)
- Drainbase garso izoliacinė medžiaga (papildoma)

Art. Nr.	Pak. 1	€/vnt.
673002	1 vnt.	**169,42**

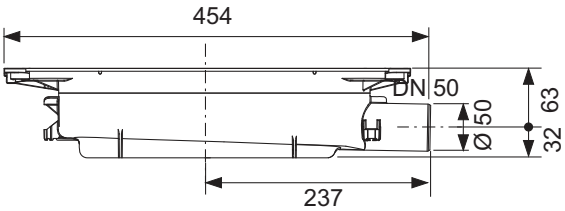

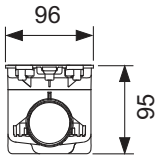

TECEdrainprofile

* Informacijos apie Seal System galite rasti **www.sealsystem.net.**

TECEdrainprofile vertikalus sifonas, DN 50*

Sifonas skirtas TECEdrainprofile dušo profiliui, montuojamas betone, pajungimas vertikalus, DN 50 vamzdžiui. Sandarinimo medžiaga SealSystem gamykloje priklijuota prie specialaus žiedo skirto sujungti su sifonu pagal normą DIN 18534.

- Min. Montavimo aukštis 47 mm (nuo sifono apačios iki betono paviršiaus)
- Sifono pralaidumas ≥ 1.31/≥ 1.37 l/s (pagal EN 1253 vandens aukštis virš grotelių 10/20 mm)
- Vandens užsklanda 50 mm
- Išimamas sifonas
- Fiksavimo betone kabliai
- Prijungimo žiedas su gamykloje priklijuota Seal System sandarinimo medžiaga
- Garsą izoliuojanti tarpinė
- Apsauginis dangtelis
- Nefiksuotas pajungimo žiedas skirtas prijungti TECEdrainprofile dušo profilį ir kompensuoti aukščio bei atstumo netikslumus

Papildomai užsakoma:
- Montavimo kojelės (nebūtina)
- Drainbase garsą izoliuojanti medžiaga (nebūtina)

Art. Nr.	Pak. 1	€/vnt.
673003	1 vnt.	**198,93**

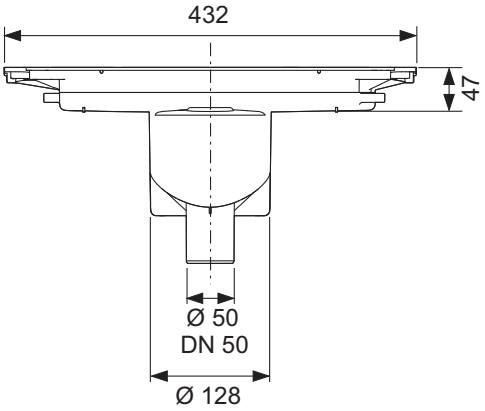

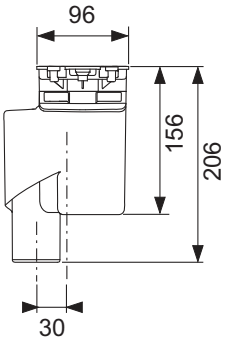

TECEdrainprofile

* Informacijos apie Seal System galite rasti **www.sealsystem.net.**

TECEdrainprofile Nordic sifonas DN 75, šoninis pajungimas

Nauja

Horizontalus sifonas skirtas TECEdrainprofile dušo profiliui, montuojamas medinėse grindų konstrukcijose arba betone. Pajungimas į šoną DN 75 vamzdžiui. Gamykloje priklijuota prie specialaus žiedo, skirto sujungti su sifonu, sandarinimo medžiaga. Medžiaga naudojama su dugiakomponente hidroizoliacija.

- Minimalus montavimo aukštis 136 mm (nuo sifono apačios iki betono paviršiaus)
- Pralaidumas ≥ 0.8/≥ 0.9 l/s (pagal EN 1253 vandens aukštis virš grotelių 10/20 mm)
- Vandens užsklanda 50 mm
- Išimamas sifonas
- Fiksavimo betone kabliai
- Prijungimo žiedas su gamykloje priklijuota sandarinimo medžiaga
- Apsauginis dangtelis
- Nefiksuotas pajungimo žiedas skirtas prijungti TECEdrainprofile dušo profilį ir kompensuoti aukščio bei atstumo netikslumus

Užsakoma atskirai:
- Montavimui medinėse grindų konstrukcijose: Nordic montavimo lenta
- Montavimui betone: Nordic montavimo kojos

Art. Nr.		Pak. 1	€/vnt.
673004	**Nauja**	1 vnt.	**280,98**

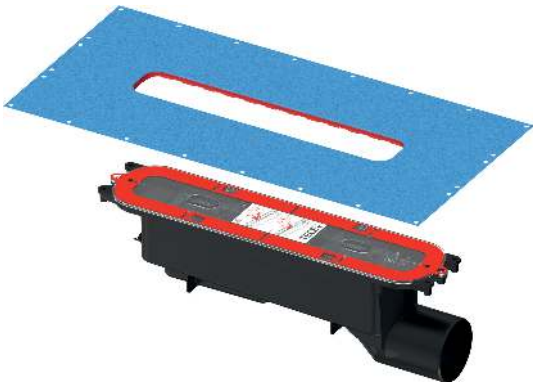

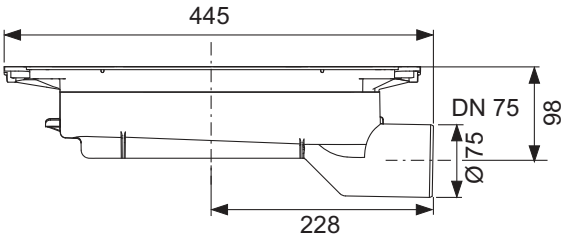

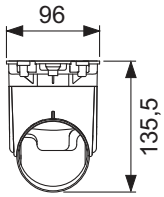

TECEdrainprofile Nordic sifonas DN 75, pajungimas iš priekio

Nauja

Horizontalus sifonas skirtas TECEdrainprofile dušo profiliui, montuojamas medinėse grindų konstrukcijose arba betone. Pajungimas į šoną DN 75 vamzdžiui. Gamykloje priklijuota prie specialaus žiedo, skirto sujungti su sifonu, sandarinimo medžiaga. Medžiaga naudojama su dugiakomponente hidroizoliacija.

- Minimalus montavimo aukštis 136 mm (nuo sifono apačios iki betono paviršiaus)
- Pralaidumas ≥ 0.7/≥ 0.8 l/s (pagal EN 1253 vandens aukštis virš grotelių 10/20 mm)
- Vandens užsklanda 50 mm
- Vandens užsklanda
- Fiksavimo betone kabliai
- Prijungimo žiedas su gamykloje priklijuota sandarinimo medžiaga
- Apsauginis dangtelis
- Nefiksuotas pajungimo žiedas skirtas prijungti TECEdrainprofile dušo profilį ir kompensuoti aukščio bei atstumo netikslumus

Užsakoma atskirai:
- Montavimui medinėse grindų konstrukcijose: Nordic montavimo lenta
- Montavimui betone: Nordic montavimo kojos

Art. Nr.		Pak. 1	€/vnt.
673005	**Nauja**	1 vnt.	**280,98**

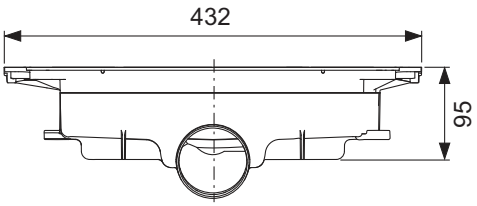

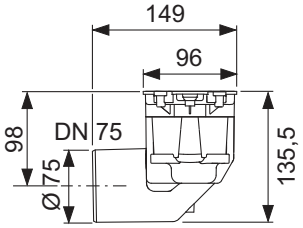

TECEdrainprofile Nordic sifonas DN 75, vertikalus

Nauja

Vertikalus sifonas skirtas TECEdrainprofile dušo profiliui, montuojamas medinėse grindų konstrukcijose arba betone. Pajungimas į šoną DN 75 vamzdžiui. Gamykloje priklijuota prie specialaus žiedo, skirto sujungti su sifonu, sandarinimo medžiaga. Medžiaga naudojama su dugiakomponente hidroizoliacija.

- Minimalus montavimo aukštis 95 mm (nuo sifono apačios iki betono paviršiaus)
- Pralaidumas ≥ 0.7/≥ 0.8 l/s (pagal EN 1253 vandens aukštis virš grotelių 10/20 mm)
- Vandens užsklanda 50 mm
- Išimamas sifonas
- Fiksavimo betone kabliai
- Prijungimo žiedas su gamykloje priklijuota sandarinimo medžiaga
- Apsauginis dangtelis
- Nefiksuotas pajungimo žiedas skirtas prijungti TECEdrainprofile dušo profilį ir kompensuoti aukščio bei atstumo netikslumus

Užsakoma atskirai:
- Montavimui medinėse grindų konstrukcijose: Nordic montavimo lenta
- Montavimui betone: Nordic montavimo kojos

Art. Nr.		Pak. 1	€/vnt.
673006	**Nauja**	1 vnt.	**280,98**

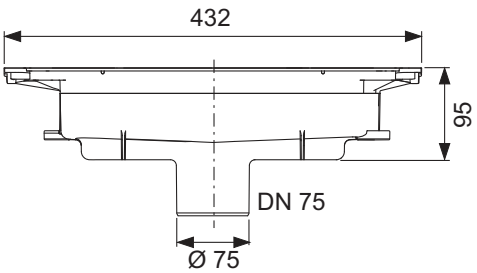

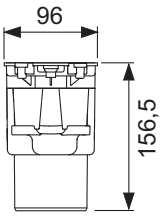

TECEdrainprofile montavimo kojelės

Montavimo kojelės TECEdrainprofile plonam ir standartiniam sifonui. Palengvina sifono sureguliavimą montavimo metu. Reguliavimo aukštis: standartiniam sifonui 95-194 mm, plonam sifonui 65-164 mm.

Komplekte:
- 3 tvirtinimo kojelės su garsą izoliuojančiomis tarpinėmis

Art. Nr.	Pak. 1	Pak. 2	€/kompl.
674000	1 kompl.	50 kompl.	**16,78**

TECEdrainprofile tvirtinimo kronšteinas, skirtas tvirtinti prie sienos arba grindų

Tvirtinimo kronšteinas, skirtas fiksuoti tiek ploną, tiek standartinį sifoną prie sienos arba grindų. Palengvina aukščio ir vietos reguliavimą montuojant.

- Jei tvirtinimo kronšteinas tvirtinamas prie sienos po sumontavimo j galima nuimti ir panaudoti dar kartą.
- Keičiamas atstumas nuo sienos, nuo 0 iki 97 / 145 mm (nuo sienos iki latako priekio / centro)
- Keičiamas atstumas nuo grindų 95-185 mm (nuo montavimo kojelių apačios iki sifono arba betono paviršiaus)

Art. Nr.	Pak. 1	Pak. 2	€/vnt.
674001	1 vnt.	18 vnt.	**20,96**

TECEdrainprofile plaukų gaudyklė

Plaukų gaudyklė pagaminta iš nerūdijančio plieno, skirta įdėti į TECEdrainprofile dušo profilį. Paspaudus jas galima lengvai rankomis nuimti nuo sifono.
Komplektas (dvi plaukų gaudymo grotelės) naudojamas vienam dušo profiliui.

Art. Nr.	Pak. 1	€/kompl.
674002	1 kompl.	**31,87**

TECEdrainline/TECEdrainprofile priešgaisrinis komplektas FireStop EI 120 DN 50

Priešgaisrinis komplektas skirtas vertikalaus TECEdrainline DN 50 trapo perdangas kertančio vamzdžio apsaugai nuo ugnies prasiskverbimo iki 120 minučių. Priešgaisrinės saugos klasė EI 120 pagal Europinį standartą EN 13501 (ETA-11/0437).

Komplekto sudėtis:
- Priešgaisrinė tarpinė, 2 varžtai, ženklinimo skydelis ir 150 mm DN 50 PP-HT nuotekų vamzdis atitinkantis normą EN 1451
- Reikalinga anga: ø 130 mm (ø min. = 129 mm, ø maks. = 133 mm)
- Naudojimo sritis: Perdangos, kurių storis 150-325 mm
- Tarpų nereikia užpildyti cementu ar kita medžiaga.
- Tinka su visais TECEdrainline latakais ir grotelėmis.

Art. Nr.	Pak. 1	Pak. 2	€/vnt.
660006	1 vnt.	50 vnt.	**177,62**

TECEdrainprofile Nordic montavimo lenta

Nauja

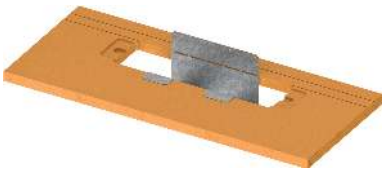

Montavimo lenta TECEdrainprofile Nordic DN 75 sifonams, skirta montuoti medinėse grindų konstrukcijose.

- Montavimo lenta pagaminta iš faneros
- Skirta montuoti dušo profilį medinėse grindų konstrukcijose prie sienos arba bet kokiu atstumu nuo sienos
- Atstumas nuo viršutinio montavimo lentos krašto iki viršutinio sifono krašto (sandarinimo medžiagos apačia): 13 mm
- Sifono laikiklis pagamintas iš cinkuoto plieno
- Varžtai tvirtinimui

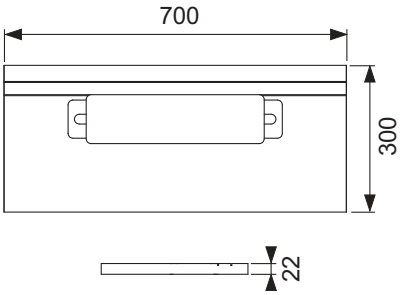

Art. Nr.		Pak. 1	€/vnt.
674004	**Nauja**	1 vnt.	**68,16**

TECEdrainprofile Nordic montavimo kojos

Nauja

Montavimo kojos TECEdrainprofile Nordic DN 75 sifonui, skirtos montuoti betone, aukščio ir padėties fiksavimui sifono montavimo metu.
Reguliavimo diapazonas 95-200 mm (nuo apatinio kojų krašto iki viršutinio sifono arba betono krašto)

Art. Nr.		Pak. 1	Pak. 2	€/kompl.
674005	**Nauja**	1 kompl.	16 kompl.	**24,74**

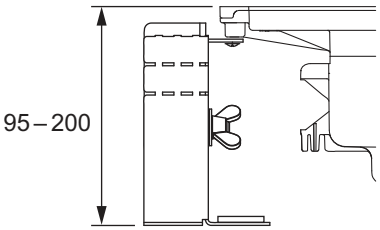

Drainbase garsą izoliuojanti medžiaga, skirta TECEdrainprofile, TECEdrainline ir TECEdrainpoint S

Garsą izoliuojanti medžiaga montuojama po grindų išlyginamuoju sluoksniu dušo zonoje arba visoje vonios patalpoje. Skirta sumažinti krentančio vandens keliamą triukšmą renovuojamuose ir naujuose pastatuose. Pagaminta iš ypač atsparios gumos granulių ir PUR elastomero. Atitinka sugriežtintus garso izoliacijos reikalavimus pagal DIN 4109 2 priedą, išleistą 1989-11, ir aukščiausią garso izoliavimo lygį SSt III pagal VDI 4100, išleistą 2012-10 (testų patvirtinimo protokolas pagal paklausimą).

- Tiekiama nuo: 1.25 m x 1.25 m x 6 mm
- Degumo klasė: B2 (DIN 4102)
- Šiluminė varža: 0.05 (m^2K)/W
- Deformacija gniuždant nuo 15 t/m^2: 0.6 mm
- Smūginio garso sumažinimas: ΔLw= 20 dB(A) (kai betono storis 50 mm)

Art. Nr.	Pak. 1	Pak. 2	€/vnt.
660001	1 vnt.	16 vnt.	**43,64**

Drainbase garsą izoliuojanti medžiaga (rulonas), skirta TECEdrainprofile, TECEdrainline ir TECEdrainpoint S*

Garsą izoliuojanti medžiaga montuojama po grindų išlyginamuoju sluoksniu dušo zonoje arba visoje vonios patalpoje. Skirta sumažinti krentančio vandens keliamą triukšmą renovuojamuose ir naujuose pastatuose. Pagaminta iš ypač atsparios gumos granulių ir PUR elastomero. Atitinka sugriežtintus garso izoliacijos reikalavimus pagal DIN 4109 2 priedą, išleistą 1989-11, ir aukščiausią garso izoliavimo lygį SSt III pagal VDI 4100, išleistą 2012-10 (testų patvirtinimo protokolas pagal paklausimą).

- Tiekiama nuo: 8.0 m x 1.25 m x 6 mm (rulonas, apytiksl. 50 kg)
- Degumo klasė: B2 (DIN 4102)
- Šiluminė varža: 0.05 (m^2K)/W
- Deformacija gniuždant nuo 15 t/m^2: 0.6 mm
- Smūginio garso sumažinimas: ΔLw= 20 dB(A) (kai betono storis 50 mm)

Art. Nr.	Pak. 1	€/m
660002	8 m	**41,28**

* Rulonas nepjaustomas

TECEdrainprofile – Atsarginės dalys

TECEdrainprofile dušo profilio grotelės

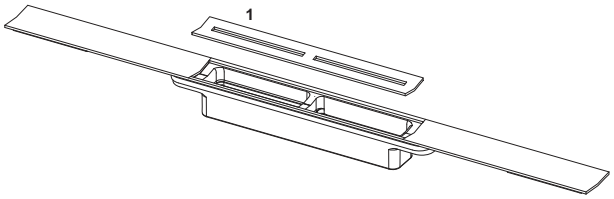

Nr.	Art. Nr.	Aprašymas	Pak. 1	€/vnt.
1	675000	Nerūdijančio plieno profilio grotelės, matinės	1 vnt.	**60,82**
	675001	Nerūdijančio plieno profilio grotelės, pliruotos	1 vnt.	**74,20**

TECEdrainprofile juodos dušo profilio grotelės

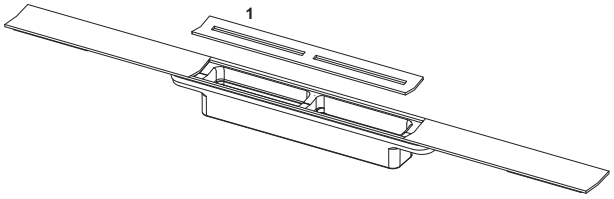

Nr.	Art. Nr.	Aprašymas	Pak. 1	€/vnt.
1	675019	Nerūdijančio plieno grotelės, juodos, tinka 800-1000 mm latakui	1 vnt.	**94,68**
	675020	Nerūdijančio plieno grotelės, juodos, tinka 1200 mm latakui	1 vnt.	**94,68**

TECEdrainprofile dušo profilio grotelės su spalvota danga

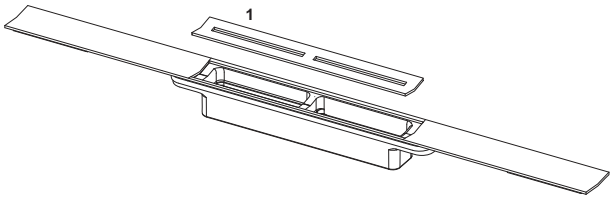

Nr.	Art. Nr.	Aprašymas	Pak. 1	€/vnt.
1	675010	Nerūdijančio plieno profilio grotelės, "Brushed Black Chrome"	1 vnt.	**94,68**
	675012	Nerūdijančio plieno profilio grotelės, "Brushed Gold Optic"	1 vnt.	**94,68**
	675014	Nerūdijančio plieno profilio grotelės, "Brushed Red Gold"	1 vnt.	**94,68**
	675011	Nerūdijančio plieno profilio grotelės, "Polished Black Chrome"	1 vnt.	**115,37**
	675013	Nerūdijančio plieno profilio grotelės, "Polished Gold Optic"	1 vnt.	**115,37**
	675015	Nerūdijančio plieno profilio grotelės, "Polished Red Gold"	1 vnt.	**115,37**

TECEdrainprofile plonas sifonas DN 40, šoninis pajungimas

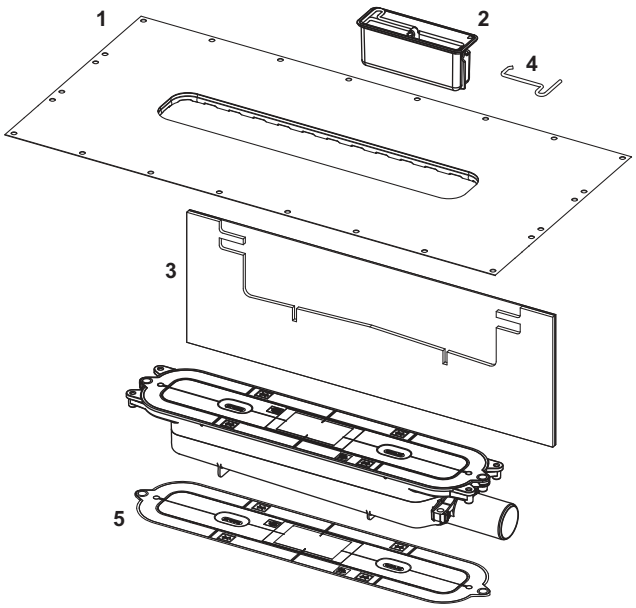

Nr.	Art. Nr.	Aprašymas	Pak. 1	€/vnt.
1	675005	Seal System sandarinimo tarpinė su prijungimo žiedu	1 vnt.	**49,99**
2	675006	Sifonas plonam trapui	1 vnt.	**25,13**
3	675004	Garsą izoliuojanti tarpinė standartiniam ir plonam trapui	1 vnt.	**14,15**
4	675009	Sifono išėmimo kablys	1 vnt.	**3,31**
5	675016	Apsauginis dangtelis su varžtais	1 vnt.	**22,99**

TECEdrainprofile standartinis sifonas DN 50, šoninis pajungimas

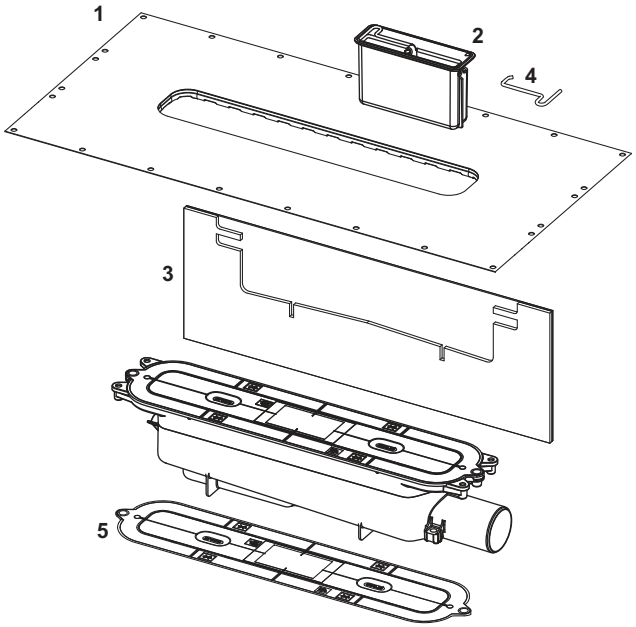

Nr.	Art. Nr.	Aprašymas	Pak. 1	€/vnt.
1	675005	Seal System sandarinimo tarpinė su prijungimo žiedu	1 vnt.	**49,99**
2	675008	Sifonas standartiniam trapui	1 vnt.	**35,43**
3	675004	Garsą izoliuojanti tarpinė standartiniam ir plonam trapui	1 vnt.	**14,15**
4	675009	Sifono išėmimo kablys	1 vnt.	**3,31**
5	675016	Apsauginis dangtelis su varžtais	1 vnt.	**22,99**

TECEdrainprofile – Atsarginės dalys

TECEdrainprofile vertikalus sifonas, DN 50

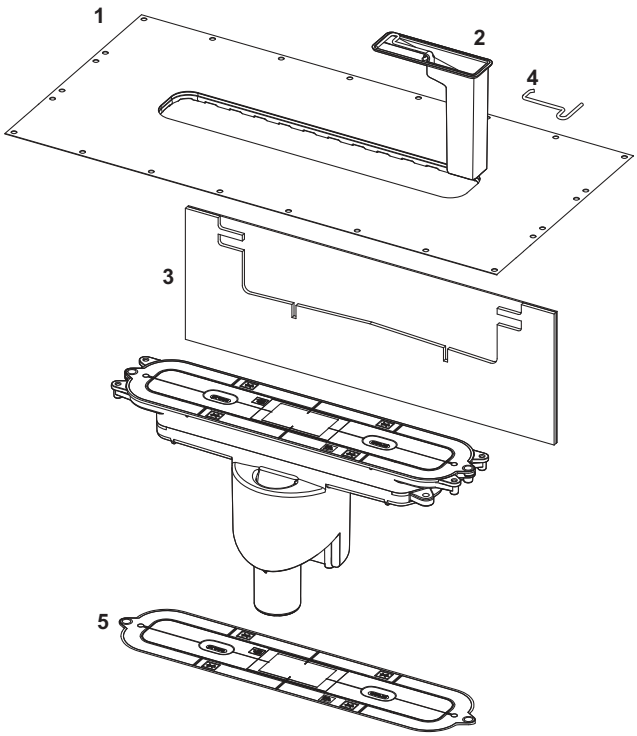

Nr.	Art. Nr.	Aprašymas	Pak. 1	€/vnt.
1	675005	Seal System sandarinimo tarpinė su prijungimo žiedu	1 vnt.	**49,99**
2	675018	Kvapo užsklanda vertikaliam sifonui	1 vnt.	**35,43**
3	675004	Garsą izoliuojanti tarpinė standartiniam ir plonam trapui	1 vnt.	**14,15**
4	675009	Sifono išėmimo kablys	1 vnt.	**3,31**
5	675016	Apsauginis dangtelis su varžtais	1 vnt.	**22,99**

TECEdrainprofile Nordic sifonas DN 75, šoninis pajungimas
TECEdrainprofile Nordic sifonas DN 75, pajungimas iš priekio
TECEdrainprofile Nordic sifonas DN 75, vertikalus

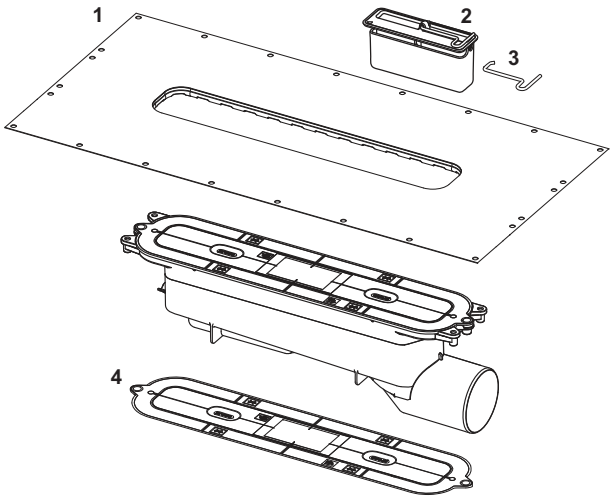

Nr.	Art. Nr.	Aprašymas		Pak. 1	€/vnt.
1	675021	Nordic sandarinimo tarpinė su prijungimo žiedu	**Nauja**	1 vnt.	**66,26**
2	675008	Sifonas standartiniam trapui		1 vnt.	**35,43**
3	675009	Sifono išėmimo kablys		1 vnt.	**3,31**
4	675016	Apsauginis dangtelis su varžtais		1 vnt.	**22,99**

674001 – TECEdrainprofile tvirtinimo kronšteinas, skirtas tvirtinti prie sienos arba grindų

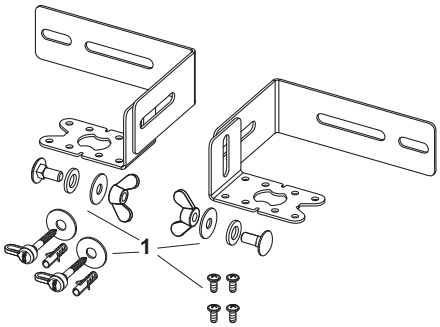

Nr.	Art. Nr.	Aprašymas	Pak. 1	€/vnt.
1	675017	Atsarginiu detalių rinkinys (varžtai) laikiklių tvirtinimui prie grindų arba prie sienos	1 vnt.	**6,84**

TECE

Vandens surinkimo sistemos

TECEdrainline DUŠO LATAKAI

KAINYNAS 2023

	Puslapis
Tiesūs dušo latakai	260
Tiesios latakų grotelės	264
Kampiniai latakai	268
Kampinių latakų grotelės	269
Latakai natūraliam akmeniui	270
Dušo latakų sifonai	271
Papildomos dalys	273
Evo papildomos dalys	275
Atsarginės dalys	276

Galiojančias eksploatacinių savybių deklaracijas (DOP) galite rasti mūsų svetainėje **www.tece.lt**.

Kainos nurodytos be PVM.

TECEdrainline-Evo tiesus nerūdijančio plieno dušo latakas*

Tiesus latakas su gamykloje priklijuota sandarinimo juosta Seal System, skirtas montuoti betone, su apsauginiu dangteliu. Sandarinimo juosta kartu su tepama hidroizoliacija sudaro nepriklausomai išbandytą sujungimą, atitinka normą DIN 18534.

Komplekte:
- Visiškai uždengtas poliruoto nerūdijančio plieno latakas, medžiaga 1.4301 (304)
- Latako kraštuose esantys kapiliarai per kuriuos subėga po plytelėmis susikaupęs vanduo
- Sifonas su stiklo pluoštu sustiprinta apsauga nuo atbulinio srauto
- Gamykloje priklijuota Seal System sandarinimo juosta skirta sandarinimui skysta arba juostine hidroizoliacija
- Apsauginis dangtelis su tarpine nerūdijančio plieno ir Seal System sandarinimo juostos apsaugai
- Tvirtinimo kronšteinai skirti fiksuoti lataką betone ir pritvirtinti montavimo kojas
- Atramos išlyginimui (kairė ir dešinė) skirtos palengvinti betono sluoksnio formavimą prie latako
- Latako centre – mova sifonui
- Geresnį vandens nutekėjimą ir savaiminį išsivalymą užtikrinantis vidinis nuolydis
- Kvapo užsklandos tarpinė
- Papildomas antrinis drenažas

Latako ilgis su flanšu = 693, 793, ... mm
Matomos dalies ilgis po sumontavimo = 651, 751, ... mm
Bendras plotis su flanšu = 111 mm
Matomas plotis po sumontavimo = 71 mm

Minimalus montavimo aukštis iki viršutinės latako briaunos (priklauso nuo sifono):
- 68 mm vertikalus sifonas
- 70 mm ypač plokščias sifonas
- 96 mm plokščias sifonas
- 121 mm standartinis sifonas
- 149 mm didžiausias sifonas

Papildomai užsakoma:
- Standartinės grotelės arba grotelės skirtos plytelei įklijuoti
- Sifonas
- Montavimo kojelės (nebūtina)
- Drainbase garsą izoliuojanti medžiaga (nebūtina), jei sumontuotos įrangos garso lygis turi atitikti DIN 4109 ir VDI 4100 garso apsaugos lygį (SSt) nuo I iki III

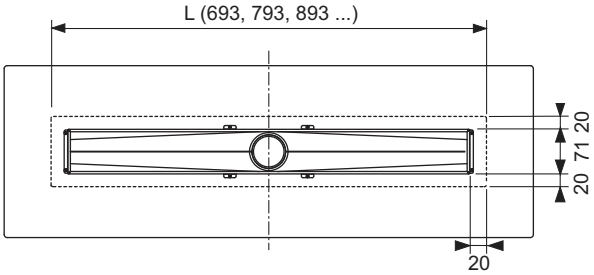

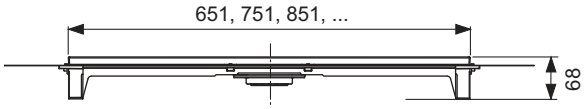

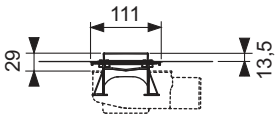

Vardinis ilgis	Bendras ilgis L	Matomos dalies ilgis	Art. Nr.	Pak. 1	Pak. 2	€/vnt.
700 mm	693 mm	651 mm	600702	1 vnt.	49 vnt.	**214,71**
800 mm	793 mm	751 mm	600802	1 vnt.	49 vnt.	**222,76**
900 mm	893 mm	851 mm	600902	1 vnt.	49 vnt.	**233,50**
1000 mm	993 mm	951 mm	601002	1 vnt.	49 vnt.	**241,53**
1200 mm	1193 mm	1151 mm	601202	1 vnt.	49 vnt.	**258,98**

* Informacijos apie Seal System galite rasti **www.sealsystem.net.**

TECEdrainline-Evo tiesus nerūdijančio plieno dušo latakas skirtas montuoti prie sienos*

Tiesus latakas su gamykloje priklijuota sandarinimo juosta Seal System, skirtas montuoti betone prie sienos, su apsauginiu dangteliu. Sandarinimo juosta kartu su tepama hidroizoliacija sudaro nepriklausomai išbandytą sujungimą, atitinka normą DIN 18534.

Komplekte:
- Visiškai uždengtas poliruoto nerūdijančio plieno latakas, medžiaga 1.4301 (304) su atrama į sieną
- Latako kraštuose esantys kapiliarai per kuriuos subėga po plytelėmis susikaupęs vanduo
- Sifonas su stiklo pluoštu sustiprinta apsauga nuo atbulinio srauto
- Gamykloje priklijuota Seal System sandarinimo juosta skirta sandarinimui skysta arba juostine hidroizoliacija
- Apsauginis dangtelis su tarpine nerūdijančio plieno ir Seal System sandarinimo juostos apsaugai
- Tvirtinimo kronšteinai skirti fiksuoti lataką betone ir pritvirtinti montavimo kojas
- Atramos išlyginimui (kairė ir dešinė) skirtos palengvinti betono sluoksnio formavimą prie latako
- Latako centre – mova sifonui
- Geresnį vandens nutekėjimą ir savaiminį išsivalymą užtikrinantis vidinis nuolydis
- Garsą izoliuojanti juosta
- Kvapo užsklandos tarpinė
- Papildomas antrinis drenažas

Latako ilgis su flanšu = 693, 793, ... mm
Matomos dalies ilgis po sumontavimo = 651, 751, ... mm
Bendras plotis su flanšu = 111 mm
Matomas plotis po sumontavimo = 84,5 mm

Minimalus montavimo aukštis iki viršutinės latako briaunos (priklauso nuo sifono):
- 68 mm vertikalus sifonas
- 70 mm ypač plokščias sifonas
- 96 mm plokščias sifonas
- 121 mm standartinis sifonas

Svarbu: Netinka su didžiausiu sifonu.

Papildomai užsakoma:
- Standartinės grotelės arba grotelės skirtos plytelei įklijuoti
- Sifonas
- Montavimo kojelės (nebūtina)
- Drainbase garsą izoliuojanti medžiaga (nebūtina), jei sumontuotos įrangos garso lygis turi atitikti DIN 4109 ir VDI 4100 garso apsaugos lygį (SSt) nuo I iki III

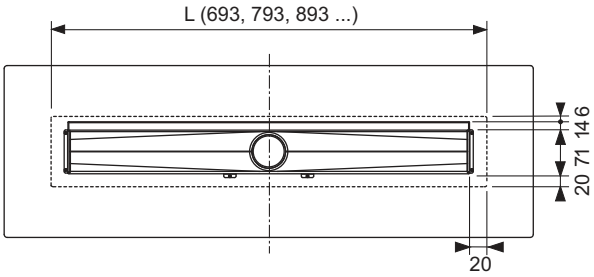

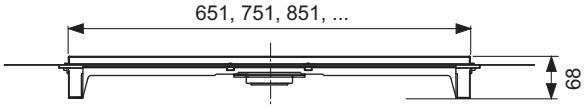

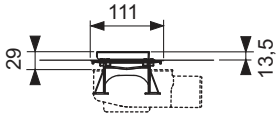

Vardinis ilgis	Bendras ilgis L	Matomos dalies ilgis	Art. Nr.	Pak. 1	Pak. 2	€/vnt.
700 mm	693 mm	651 mm	600703	1 vnt.	49 vnt.	**230,82**
800 mm	793 mm	751 mm	600803	1 vnt.	49 vnt.	**238,86**
900 mm	893 mm	851 mm	600903	1 vnt.	49 vnt.	**249,60**
1000 mm	993 mm	951 mm	601003	1 vnt.	49 vnt.	**257,65**
1200 mm	1193 mm	1151 mm	601203	1 vnt.	49 vnt.	**277,78**

* Informacijos apie Seal System galite rasti **www.sealsystem.net.**

TECEdrainline – Tiesūs dušo latakai

TECEdrainline tiesus nerūdijančio plieno dušo latakas su Seal System sandarinimo juosta*

Tiesus latakas, skirtas montuoti betone, su flanšu ir sandarinimo juosta Seal System. Sandarinimo juosta kartu su tepama hidroizoliacija sudaro nepriklausomai išbandytą sujungimą.

Komplekte:
- Poliruoto nerūdijančio plieno latakas su flanšu, medžiaga 1.4301 (304)
- Prisiklijuojanti sandarinimo juosta Seal System skirta montuoti, kai sandarinama skysta arba juostine hidroizoliacija
- Tvirtinimo kronšteinai skirti fiksuoti lataką betone ir pritvirtinti montavimo kojas.
- Latako centre – mova sifonui
- Geresnį vandens nutekėjimą ir savaiminį išsivalymą užtikrinantis vidinis nuolydis
- Tarpinė

Latako ilgis su flanšu = 711, 811, ... mm
Matomos dalies ilgis po sumontavimo = 651, 751, ... mm
Bendras plotis su flanšu = 150 mm
Matomas plotis po sumontavimo = 71 mm

Minimalus montavimo aukštis iki viršutinės latako briaunos (priklauso nuo sifono):
- 67 mm vertikalus sifonas
- 68.5 mm ypač plokščias sifonas
- 95 mm plokščias sifonas
- 120 mm standartinis sifonas
- 148 mm didžiausias sifonas

Papildomai užsakoma:
- Standartines grotelės arba grotelės skirtos plytelei įklijuoti
- Sifonas
- Montavimo kojelės (nebūtina)
- Drainbase garsą izoliuojanti medžiaga (nebūtina), jei sumontuotos įrangos garso lygis turi atitikti DIN 4109 ir VDI 4100 garso apsaugos lygį (SSt) nuo I iki III

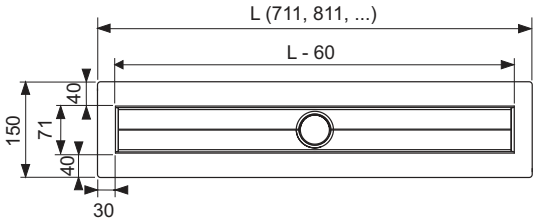

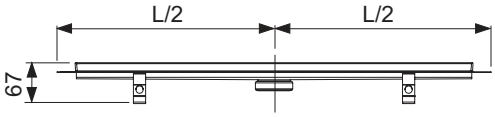

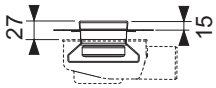

Vardinis ilgis	Bendras ilgis L	Matomos dalies ilgis	Art. Nr.	Pak. 1	Pak. 2	€/vnt.
700 mm	711 mm	651 mm	600700	1 vnt.	40 vnt.	**194,33**
800 mm	811 mm	751 mm	600800	1 vnt.	40 vnt.	**202,65**
900 mm	911 mm	851 mm	600900	1 vnt.	40 vnt.	**211,35**
1000 mm	1011 mm	951 mm	601000	1 vnt.	40 vnt.	**220,03**
1200 mm	1211 mm	1151 mm	601200	1 vnt.	40 vnt.	**237,05**
1500 mm	1511 mm	1451 mm	601500	1 vnt.	40 vnt.	**262,76**

Individualūs ilgiai, išskirtiniai dizainai
Mielai pagaminsime norimo ilgio ar grotelių dizaino gaminį pagal jūsų specifikacijas. Atitinkamą užsakymo formą galite atsisiųsti iš mūsų svetainės ir gaminių duomenų bazės. Apie kainą informuosime jums pateikus užklausą. Pristatymo terminas – nuo keturių iki šešių savaičių po patvirtinimo ir visų detalių suderinimo. Patvirtinto individualaus ilgio ir apdailos gaminių užsakymo atšaukti negalima, tokie gaminiai negrąžinami.
Maksimalus užsakomas ilgis – 1500 mm.

* Informaciją apie Seal System galite rasti **www.sealsystem.net.**

TECEdrainline tiesus nerūdijančio plieno dušo latakas su užlenktu flanšu ir Seal System sandarinimo juosta*

Tiesus latakas su užlenktu flanšu ir sandarinimo juosta Seal System, skirtas montuoti betone prie sienos. Sandarinimo juosta kartu su tepama hidroizoliacija sudaro nepriklausomai išbandytą sujungimą.

Komplekte:
- Poliruoto nerūdijančio plieno latakas su flanšu, medžiaga 1.4301 (304)
- Prisiklijuojanti sandarinimo juosta Seal System skirta montuoti, kai sandarinama skysta arba juostine hidroizoliacija
- Tvirtinimo kronšteinai skirti fiksuoti lataką betone ir pritvirtinti montavimo kojas.
- Latako centre – mova sifonui
- Geresnį vandens nutekėjimą ir savaiminį išsivalymą užtikrinantis vidinis nuolydis
- Tarpinė

Latako ilgis su flanšu = 711, 811, ... mm
Matomos dalies ilgis po sumontavimo = 651, 751, ... mm
Bendras plotis su flanšu = 124 mm
Matomas plotis po sumontavimo = 69 mm

Minimalus montavimo aukštis iki viršutinės latako briaunos (priklauso nuo sifono):
- 67 mm vertikalus sifonas
- 68.5 mm ypač plokščias sifonas
- 95 mm plokščias sifonas
- 120 mm standartinis sifonas

Svarbu: Netinka didžiausias sifonas!

Papildomai užsakoma:
- Standartines grotelės arba grotelės skirtos plytelei įklijuoti
- Sifonas
- Montavimo kojelės (nebūtina)
- Drainbase garsą izoliuojanti medžiaga (nebūtina), jei sumontuotos įrangos garso lygis turi atitikti DIN 4109 ir VDI 4100 garso apsaugos lygį (SSt) nuo I iki III

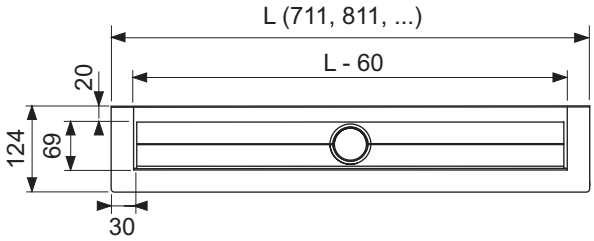

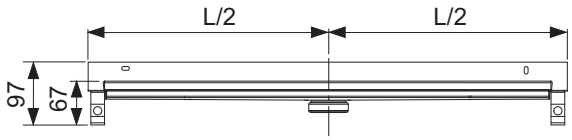

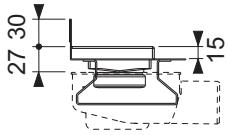

Vardinis ilgis	Bendras ilgis L	Matomos dalies ilgis	Art. Nr.	Pak. 1	Pak. 2	€/vnt.
700 mm	711 mm	651 mm	600701	1 vnt.	32 vnt.	**205,98**
800 mm	811 mm	751 mm	600801	1 vnt.	32 vnt.	**214,81**
900 mm	911 mm	851 mm	600901	1 vnt.	32 vnt.	**226,16**
1000 mm	1011 mm	951 mm	601001	1 vnt.	32 vnt.	**235,44**
1200 mm	1211 mm	1151 mm	601201	1 vnt.	32 vnt.	**251,28**
1500 mm	1511 mm	1451 mm	601501	1 vnt.	32 vnt.	**278,53**

Individualūs ilgiai, išskirtiniai dizainai
Mielai pagaminsime norimo ilgio ar grotelių dizaino gaminį pagal jūsų specifikacijas. Atitinkamą užsakymo formą galite atsisiųsti iš mūsų svetainės ir gaminių duomenų bazės. Apie kainą informuosime jums pateikus užklausą. Pristatymo terminas – nuo keturių iki šešių savaičių po patvirtinimo ir visų detalių suderinimo. Patvirtinto individualaus ilgio ir apdailos gaminių užsakymo atšaukti negalima, tokie gaminiai negrąžinami.
Maksimalus užsakomas ilgis – 1500 mm.

* Informacijos apie Seal System galite rasti **www.sealsystem.net.**

TECEdrainline dušo latako grotelės plytelei įklijuoti "plate II", tiesios

TECEdrainline dušo latako grotelės plytelei įklijuoti pagamintos iš nerūdijančio plieno, skirtos įdėti į dušo lataką. Apkrova iki 300 kg, apkrovos klasė K3. Plyteles klijuoti naudojant elastingus klijus, pvz. silikoniniai arba epoksidinės dervos klijai.

Svarbu:
Patikrinkite ar klijai tinka plytelėms!

Dizainas "plate II"

Vardinis ilgis	Paviršius	Art. Nr.	Pak. 1	€/vnt.
700 mm	poliruotas	600772	1 vnt.	**120,84**
800 mm	poliruotas	600872	1 vnt.	**137,14**
900 mm	poliruotas	600972	1 vnt.	**153,23**
1000 mm	poliruotas	601072	1 vnt.	**169,94**
1200 mm	poliruotas	601272	1 vnt.	**202,14**
1500 mm	poliruotas	601572	1 vnt.	**250,42**

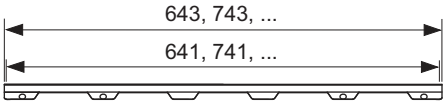

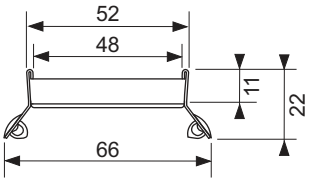

TECEdrainline dušo latako grotelės plytelei įklijuoti "plate", tiesios

TECEdrainline dušo latako grotelės plytelei įklijuoti pagamintos iš nerūdijančio plieno, poliruotais matomais kraštais, skirtos įdėti į dušo lataką. Apkrova iki 300 kg, apkrovos klasė K3. Plyteles klijuoti naudojant elastingus klijus, pvz. silikoniniai arba epoksidinės dervos klijai.

Svarbu:
Patikrinkite ar klijai tinka plytelėms!

Dizainas "plate"

Vardinis ilgis	Paviršius	Art. Nr.	Pak. 1	€/vnt.
700 mm	poliruotas	600770	1 vnt.	**89,68**
800 mm	poliruotas	600870	1 vnt.	**101,57**
900 mm	poliruotas	600970	1 vnt.	**113,49**
1000 mm	poliruotas	601070	1 vnt.	**125,89**
1200 mm	poliruotas	601270	1 vnt.	**149,72**
1500 mm	poliruotas	601570	1 vnt.	**185,50**

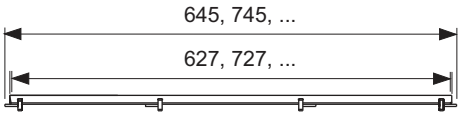

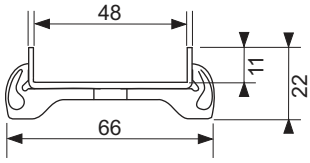

TECEdrainline dušo latako grotelės su stiklu, satinas

Nauja

TECEdrainline dušo latako grotelės, pagamintos iš nerūdijančio plieno su satino stikliniu paviršiumi, skirtos įdėti į dušo lataką. Apkrova iki 300 kg apkrovos klasė K3.

Pastaba:
Individualiai užsakomų ilgių latakų gamyba negalima!

Dizainas "glass"

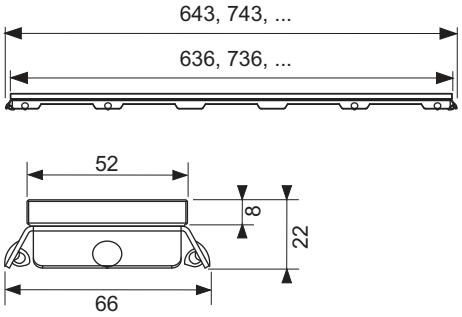

Vardinis ilgis	Paviršius	Art. Nr.		Pak. 1	€/vnt.
700 mm	Satino baltumo stiklas	600793*	**Nauja**	1 vnt.	**284,62**
700 mm	Satino juodumo stiklas	600794*	**Nauja**	1 vnt.	**284,62**
800 mm	Satino baltumo stiklas	600893*	**Nauja**	1 vnt.	**297,62**
800 mm	Satino juodumo stiklas	600894*	**Nauja**	1 vnt.	**297,62**
900 mm	Satino baltumo stiklas	600993*	**Nauja**	1 vnt.	**310,54**
900 mm	Satino juodumo stiklas	600994*	**Nauja**	1 vnt.	**310,54**
1000 mm	Satino baltumo stiklas	601093*	**Nauja**	1 vnt.	**323,38**
1000 mm	Satino juodumo stiklas	601094*	**Nauja**	1 vnt.	**323,38**
1200 mm	Satino baltumo stiklas	601293*	**Nauja**	1 vnt.	**345,54**
1200 mm	Satino juodumo stiklas	601294*	**Nauja**	1 vnt.	**345,54**
1500 mm	Satino baltumo stiklas	601593*	**Nauja**	1 vnt.	**374,24**
1500 mm	Satino juodumo stiklas	601594*	**Nauja**	1 vnt.	**374,24**

TECEdrainline dušo latako grotelės su stiklu, tiesios

TECEdrainline dušo latako grotelės, pagamintos iš nerūdijančio plieno su stikliniu paviršiumi, skirtos įdėti į dušo lataką. Apkrova iki 300 kg apkrovos klasė K3, trys skirtingos spalvos.

Pastaba:
Individualiai užsakomų ilgių latakų gamyba negalima!

Dizainas "glass"

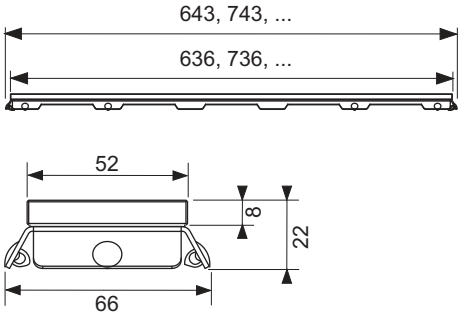

Vardinis ilgis	Paviršius	Art. Nr.		Pak. 1	€/vnt.
700 mm	Stiklas žalias	600790	**Išparduodama**	1 vnt.	**254,05**
700 mm	Baltas stiklas	600791	**Išparduodama**	1 vnt.	**259,85**
700 mm	Stiklas juodas	600792	**Išparduodama**	1 vnt.	**253,30**
800 mm	Stiklas žalias	600890	**Išparduodama**	1 vnt.	**282,88**
800 mm	Baltas stiklas	600891	**Išparduodama**	1 vnt.	**289,89**
800 mm	Stiklas juodas	600892	**Išparduodama**	1 vnt.	**282,54**
900 mm	Stiklas žalias	600990	**Išparduodama**	1 vnt.	**295,88**
900 mm	Baltas stiklas	600991	**Išparduodama**	1 vnt.	**304,12**
900 mm	Stiklas juodas	600992	**Išparduodama**	1 vnt.	**296,52**
1000 mm	Stiklas žalias	601090	**Išparduodama**	1 vnt.	**341,04**
1000 mm	Baltas stiklas	601091	**Išparduodama**	1 vnt.	**343,74**
1000 mm	Stiklas juodas	601092	**Išparduodama**	1 vnt.	**336,38**
1200 mm	Stiklas žalias	601290	**Išparduodama**	1 vnt.	**389,37**
1200 mm	Baltas stiklas	601291	**Išparduodama**	1 vnt.	**396,46**
1200 mm	Stiklas juodas	601292	**Išparduodama**	1 vnt.	**384,23**
1500 mm	Stiklas žalias	601590	**Išparduodama**	1 vnt.	**470,46**
1500 mm	Baltas stiklas	601591	**Išparduodama**	1 vnt.	**470,46**
1500 mm	Stiklas juodas	601592	**Išparduodama**	1 vnt.	**470,46**

* Numatomas tiekimas nuo: Kovas 2023

TECEdrainline poliruoto nerūdijančio plieno dušo latako grotelės "steel II", tiesios

TECEdrainline dušo latako grotelės (tiesios), pagamintos iš poliruoto nerūdijančio plieno, skirtos įdėti į dušo lataką, apkrovos klasė K3 – iki 300 kg.

Vardinis ilgis	Paviršius	Art. Nr.	Pak. 1	€/vnt.
700 mm	poliruotas	600782	1 vnt.	**119,95**
800 mm	poliruotas	600882	1 vnt.	**139,02**
900 mm	poliruotas	600982	1 vnt.	**142,89**
1000 mm	poliruotas	601082	1 vnt.	**169,92**
1200 mm	poliruotas	601282	1 vnt.	**193,09**
1500 mm	poliruotas	601582	1 vnt.	**243,29**

Dizainas "steel II"

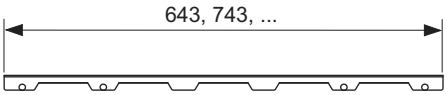

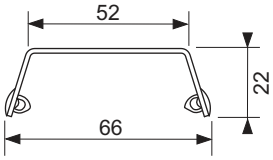

TECEdrainline poliruoto nerūdijančio plieno dušo latako grotelės "basic", tiesios

TECEdrainline dušo latako grotelės (tiesios), pagamintos iš poliruoto nerūdijančio plieno, skirtos įdėti į dušo lataką, apkrovos klasė K3 – iki 300 kg.

Vardinis ilgis	Paviršius	Art. Nr.	Pak. 1	€/vnt.
700 mm	poliruotas	600710	1 vnt.	**72,27**
800 mm	poliruotas	600810	1 vnt.	**81,25**
900 mm	poliruotas	600910	1 vnt.	**91,43**
1000 mm	poliruotas	601010	1 vnt.	**100,71**
1200 mm	poliruotas	601210	1 vnt.	**119,69**
1500 mm	poliruotas	601510	1 vnt.	**148,86**

Dizainas "basic"

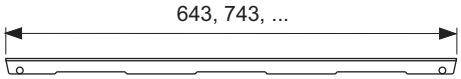

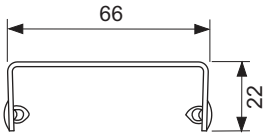

TECEdrainline poliruoto nerūdijančio plieno dušo latako grotelės "drops", tiesios

TECEdrainline dušo latako grotelės (tiesios), pagamintos iš poliruoto nerūdijančio plieno, skirtos įdėti į dušo lataką, apkrovos klasė K3 – iki 300 kg.

Vardinis ilgis	Paviršius	Art. Nr.	Pak. 1	€/vnt.
700 mm	poliruotas	600730	1 vnt.	**108,23**
800 mm	poliruotas	600830	1 vnt.	**122,35**
900 mm	poliruotas	600930	1 vnt.	**136,91**
1000 mm	poliruotas	601030	1 vnt.	**151,04**
1200 mm	poliruotas	601230	1 vnt.	**179,77**
1500 mm	poliruotas	601530	1 vnt.	**223,03**

Dizainas "drops"

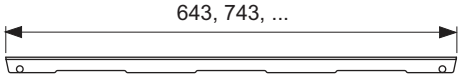

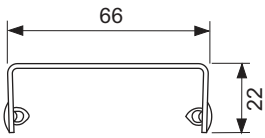

TECEdrainline poliruoto nerūdijančio plieno dušo latako grotelės "quadratum", tiesios

TECEdrainline dušo latako grotelės (tiesios) pagamintos iš poliruoto nerūdijančio plieno, skirtos įdėti į dušo lataką, apkrovos klasė K3 – iki 300 kg.

Vardinis ilgis	Paviršius	Art. Nr.	Pak. 1	€/vnt.
700 mm	poliruotas	600750	1 vnt.	**144,42**
800 mm	poliruotas	600850	1 vnt.	**163,43**
900 mm	poliruotas	600950	1 vnt.	**182,42**
1000 mm	poliruotas	601050	1 vnt.	**201,85**
1200 mm	poliruotas	601250	1 vnt.	**240,29**
1500 mm	poliruotas	601550	1 vnt.	**297,68**

Dizainas "quadratum"

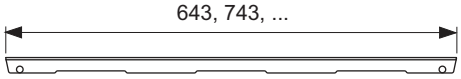

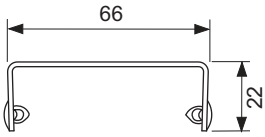

TECEdrainline poliruoto nerūdijančio plieno dušo latako grotelės "organic", tiesios

TECEdrainline dušo latako grotelės (tiesios), pagamintos iš poliruoto nerūdijančio plieno, skirtos įdėti į dušo lataką, apkrovos klasė K3 – iki 300 kg.

Vardinis ilgis	Paviršius	Art. Nr.	Pak. 1	€/vnt.
700 mm	poliruotas	600760	1 vnt.	**108,23**
800 mm	poliruotas	600860	1 vnt.	**122,35**
900 mm	poliruotas	600960	1 vnt.	**136,91**
1000 mm	poliruotas	601060	1 vnt.	**151,04**
1200 mm	poliruotas	601260	1 vnt.	**179,77**
1500 mm	poliruotas	601560	1 vnt.	**223,03**

Dizainas "organic"

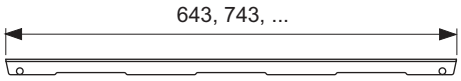

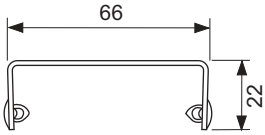

TECEdrainline – Kampiniai latakai

TECEdrainline kampinis latakas su Seal System sandarinimo tarpine*

Kampinis latakas 90° , skirtas montuoti betone, su flanšu ir sandarinimo juosta Seal System. Sandarinimo juosta kartu su tepama hidroizoliacija sudaro nepriklausomai išbandytą sujungimą.

Komplekte:
- Poliruoto nerūdijančio plieno latakas su flanšu, medžiaga 1.4301 (304)
- Prisiklijuojanti sandarinimo juosta Seal System skirta montuoti, kai sandarinama skysta arba juostine hidroizoliacija
- Tvirtinimo kronšteinai skirti fiksuoti lataką betone ir pritvirtinti montavimo kojas.
- Dvi movos skirtos sifonams prijungti
- Geresnį vandens nutekėjimą ir savaiminį išsivalymą užtikrinantis vidinis nuolydis
- Tarpinės

Latako ilgis su flanšu = 946 x 946, 1046 x 1046, ... mm
Matomos dalies ilgis po sumontavimo = 878 x 878, 978 x 978, ... mm
Bendras plotis su flanšu = 156 mm
Matomas plotis po sumontavimo = 76 mm

Minimalus montavimo aukštis iki viršutinės latako briaunos (priklauso nuo sifono):
- 67 mm vertikalus sifonas
- 68.5 mm ypač plokščias sifonas
- 95 mm plokščias sifonas
- 120 mm standartinis sifonas
- 148 mm didžiausias sifonas

Papildomai užsakoma:
- Standartines grotelės arba grotelės skirtos plytelei įklijuoti
- 2 sifonai
- 2 montavimo kojelių komplektai (nebūtina)
- Drainbase garsą izoliuojanti medžiaga (nebūtina), jei sumontuotos įrangos garso lygis turi atitikti DIN 4109 ir VDI 4100 garso apsaugos lygį (SSt) nuo I iki III

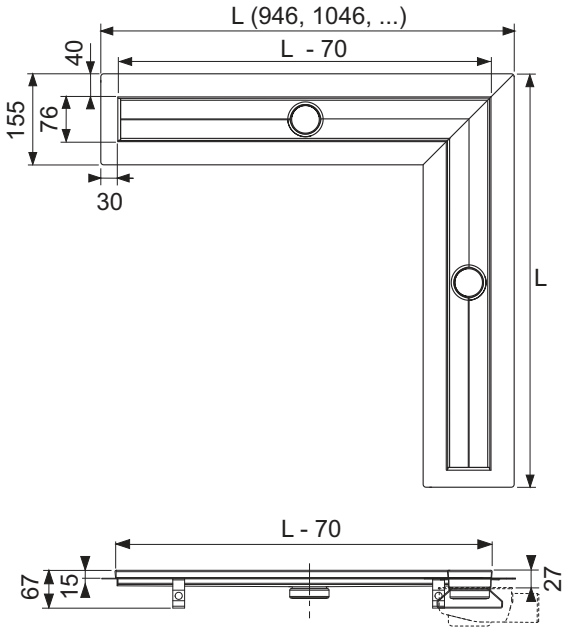

Vardinis ilgis	Bendras ilgis L	Matomos dalies ilgis L – 70 mm	Art. Nr.	Pak. 1	Pak. 2	€/vnt.
900 x 900 mm	946 x 946 mm	878 x 878 mm	610900**	1 vnt.	9 vnt.	**425,34**
1000 x 1000 mm	1046 x 1046 mm	978 x 978 mm	611000**	1 vnt.	9 vnt.	**442,70**
1200 x 1200 mm	1246 x 1246 mm	1178 x 1178 mm	611200**	1 vnt.	9 vnt.	**477,78**

Individualūs ilgiai, išskirtiniai dizainai
Mielai pagaminsime norimo ilgio ar grotelių dizaino gaminį pagal jūsų specifikacijas. Atitinkamą užsakymo formą galite atsisiųsti iš mūsų svetainės ir gaminių duomenų bazės. Apie kainą informuosime jums pateikus užklausą. Pristatymo terminas – nuo keturių iki šešių savaičių po patvirtinimo ir visų detalių suderinimo. Patvirtinto individualaus ilgio ir apdailos gaminių užsakymo atšaukti negalima, tokie gaminiai negrąžinami.
Maksimalus užsakomas ilgis – 1500 mm.

* Informacijos apie Seal System galite rasti **www.sealsystem.net.** ** Pristatymo terminas pagal užklausą

TECEdrainline dušo latako grotelės plytelei įklijuoti "plate", 90° kampiniams latakams

TECEdrainline dušo latako grotelės plytelei įklijuoti pagamintos iš nerūdijančio plieno, poliruotais matomais kraštais, skirtos įdėti į dušo lataką. Apkrova iki 300 kg, apkrovos klasė K3. Plyteles klijuoti naudojant elastingus klijus, pvz. silikoniniai arba epoksidinės dervos klijai.

Svarbu:
Patikrinkite ar klijai tinka plytelėms!
"plate" tipo iš dviejų dalių.

Vardinis ilgis	Paviršius	Art. Nr.	Pak. 1	€/vnt.
900 x 900 mm	poliruotas	610970*	1 vnt.	**276,93**
1000 x 1000 mm	poliruotas	611070*	1 vnt.	**320,32**
1200 x 1200 mm	poliruotas	611270*	1 vnt.	**363,94**

Dizainas "plate"

TECEdrainline poliruoto arba matinio nerūdijančio plieno dušo latako grotelės "steel II", 90° kampiniams latakams

TECEdrainline kampinės dušo latako grotelės 90°, pagamintos iš poliruoto nerūdijančio plieno, skirtos įdėti į dušo lataką, apkrovos klasė K3 – iki 300 kg, iš dviejų dalių.

Matinės grotelės pagal užklausimą!

Vardinis ilgis	Paviršius	Art. Nr.	Pak. 1	€/vnt.
900 x 900 mm	poliruotas	610982*	1 vnt.	**334,06**
1000 x 1000 mm	poliruotas	611082*	1 vnt.	**366,87**
1200 x 1200 mm	poliruotas	611282*	1 vnt.	**390,05**

Dizainas "steel II"

TECEdrainline poliruoto arba matinio nerūdijančio plieno dušo latako grotelės "basic", 90° kampiniams latakams

TECEdrainline kampinės dušo latako grotelės 90°, pagamintos iš poliruoto nerūdijančio plieno, skirtos įdėti į dušo lataką, apkrovos klasė K3 – iki 300 kg, iš dviejų dalių.

Matinės grotelės pagal užklausimą!

Vardinis ilgis	Paviršius	Art. Nr.	Pak. 1	€/vnt.
900 x 900 mm	poliruotas	610910*	1 vnt.	**177,99**
1000 x 1000 mm	poliruotas	611010*	1 vnt.	**196,56**
1200 x 1200 mm	poliruotas	611210*	1 vnt.	**234,09**

Dizainas "basic"

* Pristatymo terminas pagal užklausą

TECEdrainline – Latakai natūraliam akmeniui

TECEdrainline tiesus nerūdijančio plieno dušo latakas natūraliam akmeniui su Seal System sandarinimo juosta ir tvirtinimo kronšteinais*

TECEdrainline tiesus nerūdijančio plieno dušo latakas natūraliam akmeniui arba didelių matmenų akmens masės plytelėms, skirtas montuoti betone, su flanšu ir Seal System hidroizoliacine juosta. Sandarinimo juosta kartu su tepama hidroizoliacija sudaro nepriklausomai išbandytą sujungimą.

Komplekte:
- Poliruoto nerūdijančio plieno latakas su flanšu, medžiaga 1.4301 (304)
- Prisiklijuojanti sandarinimo juosta Seal System skirta montuoti, kai sandarinama skysta arba juostine hidroizoliacija
- Tvirtinimo kronšteinai skirti fiksuoti lataką betone ir pritvirtinti montavimo kojas.
- Latako centre – mova sifonui
- Geresnį vandens nutekėjimą ir savaiminį išsivalymą užtikrinantis vidinis nuolydis
- Atraminės grotelės pagamintos iš nerūdijančio plieno, medžiaga 1.4301 (304), skirtos įdėti į lataką
- Tarpinės

Minimalus montavimo aukštis iki viršutinės latako briaunos (be grindų dangos):

- 52 mm vertikalus sifonas
- 61.5 mm ypač plokščias sifonas
- 87 mm plokščias sifonas
- 112 mm standartinis sifonas
- 140 mm didžiausias sifonas

Dangos išpjovos ilgis x plotis: (L – 87 mm) x 68 mm
Vandens nubėgimo tarpelis: 6-8 mm
(žiūrėti brėžinį dešinėje)

Papildomai užsakoma:
- Sifonas
- Montavimo kojelės (nebūtina)
- Drainbase garsą izoliuojanti medžiaga (nebūtina), jei sumontuotos įrangos garso lygis turi atitikti DIN 4109 ir VDI 4100 garso apsaugos lygį (SSt) nuo I iki III

Pastaba: Individualiai galima užsakyti "steel II" groteles; visos kitos grotelės (plytelei įklijuoti, stiklinės, standartinės) netinka!

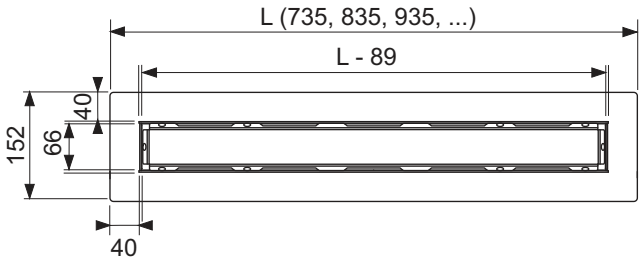

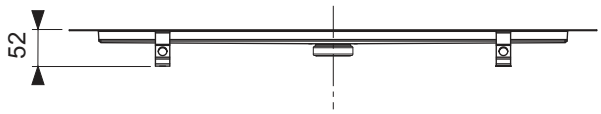

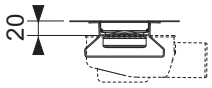

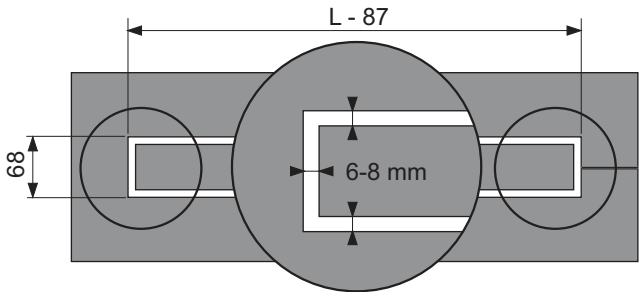

Vardinis ilgis	Bendras ilgis L	Atraminių grotelių ilgis L – 89	Dangos išpjovos ilgis L – 87	Art. Nr.	Pak. 1	Pak. 2	€/vnt.
700 mm	735 mm	646 mm	648 mm	650700	1 vnt.	40 vnt.	**410,32**
800 mm	835 mm	746 mm	748 mm	650800	1 vnt.	40 vnt.	**440,80**
900 mm	935 mm	846 mm	848 mm	650900	1 vnt.	40 vnt.	**471,28**
1000 mm	1035 mm	946 mm	948 mm	651000	1 vnt.	40 vnt.	**501,87**
1200 mm	1235 mm	1146 mm	1148 mm	651200	1 vnt.	40 vnt.	**562,67**
1500 mm	1535 mm	1446 mm	1448 mm	651500**	1 vnt.	20 vnt.	**654,81**

Individualūs ilgiai, išskirtiniai dizainai
Mielai pagaminsime norimo ilgio ar grotelių dizaino gaminį pagal jūsų specifikacijas. Atitinkamą užsakymo formą galite atsisiųsti iš mūsų svetainės ir gaminių duomenų bazės. Apie kainą informuosime jums pateikus užklausą. Pristatymo terminas – nuo keturių iki šešių savaičių po patvirtinimo ir visų detalių suderinimo. Patvirtinto individualaus ilgio ir apdailos gaminių užsakymo atšaukti negalima, tokie gaminiai negrąžinami.
Maksimalus užsakomas ilgis – 1500 mm.

* Informacijos apie Seal System galite rasti **www.sealsystem.net.** ** Pristatymo terminas pagal užklausą

TECEdrainline ypač plokščias sifonas, DN 40 horizontalus

Ypač plokščias sifonas skirtas TECEdrainline dušo latakams, uždėjus sifoną jį galima sukinėti, pajungimas į šoną DN 40 nuotekų vamzdžiui, su išimama kvapo užsklanda.

- Montavimo aukštis nuo sifono apačios iki latako flanšo = 68.5 mm
- Vandens lygis sifone = 30 mm

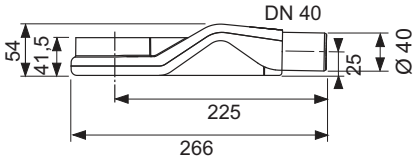

Vandens pralaidumas pagal normą EN 1253, vandens lygis virš grotelių 10/20 mm:
- Su grotelėmis "basic": 0.5/0.6 l/s
- Su grotelėmis "steel II": 0.5/0.6 l/s
- Su grotelėmis "plate"/"plate II": 0.5/0.6 l/s

Svarbu:
Dėl labai žemo montavimo aukščio, sifonas yra labai arti latako ir betono sluoksnis toje vietoje nebus pakankamai tvirtas. Todėl rekomenduojama naudoti tik dideles plyteles ir armavimo audinį.
Negalima užvažiuoti neįgaliųjų vežimėliu.

Art. Nr.	Pak. 1	Pak. 2	€/vnt.
650004	1 vnt.	320 vnt.	**21,45**

TECEdrainline plokščias sifonas, DN 50 horizontalus

Sifonas skirtas TECEdrainline dušo latakams, gali būti pasukamas 360°, pajungimas į šoną DN 50 nuotekų vamzdžiui, su išimama kvapo užsklanda.

- Montavimo aukštis nuo sifono apačios iki latako flanšo = 95 mm
- Vandens lygis sifone = 25 mm

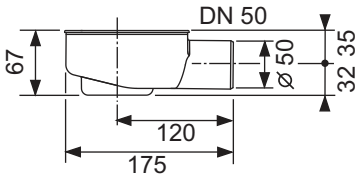

Vandens pralaidumas pagal normą EN 1253, vandens lygis virš grotelių 10 / 20 mm:
- Su grotelėmis "basic": 0.8/0.8 l/s
- Su grotelėmis "steel II": 0.7/0.8 l/s
- Su grotelėmis "plate"/"plate II": 0.7/0.8 l/s

Art. Nr.	Pak. 1	Pak. 2	€/vnt.
650000	1 vnt.	270 vnt.	**21,45**

TECEdrainline standartinis sifonas, DN 50 horizontalus

Sifonas skirtas TECEdrainline dušo latakams, gali būti pasukamas 360°, pajungimas į šoną DN 50 nuotekų vamzdžiui, su išimama kvapo užsklanda.

- Montavimo aukštis nuo sifono apačios iki latako flanšo = 120 mm
- Vandens lygis sifone = 50 mm, pagal normą EN 1253

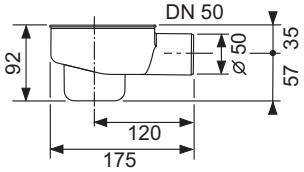

Vandens pralaidumas pagal normą EN 1253, vandens lygis virš grotelių 10/20 mm:
- Su grotelėmis "basic": 0.8/0.9 l/s
- Su grotelėmis "steel II": 0.7/0.8 l/s
- Su grotelėmis "plate"/"plate II": 0.7/0.8 l/s

Art. Nr.	Pak. 1	Pak. 2	€/vnt.
650001	1 vnt.	210 vnt.	**21,45**

TECEdrainline didžiausias sifonas , DN 70 horizontalus

Sifonas skirtas TECEdrainline dušo latakams, gali būti pasukamas 360°, pajungimas į šoną DN 70 nuotekų vamzdžiui, su išimama kvapo užsklanda.

- Montavimo aukštis nuo sifono apačios iki latako flanšo = 148 mm
- Vandens lygis sifone = 60 mm, pagal normą EN 1253 > 50 mm

Vandens pralaidumas pagal normą EN 1253, vandens lygis virš grotelių 10 / 20 mm:
- Su grotelėmis "basic": 1.2/1.4 l/s
- Su grotelėmis "steel II": 1.2/1.3 l/s
- Su grotelėmis "plate"/"plate II": 1.1/1.2 l/s

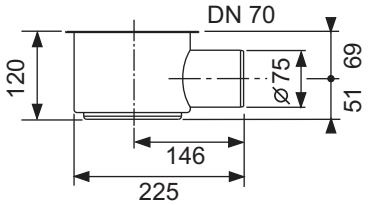

Art. Nr.	Pak. 1	Pak. 2	€/vnt.
650002	1 vnt.	75 vnt.	**38,59**

TECEdrainline vertikalus sifonas, DN 50

Vertikalus sifonas skirtas TECEdrainline dušo latakams, gali būti pasukamas 360°, pajungimas vertikaliai DN 50 nuotekų vamzdžiui, su išimama kvapo užsklanda.

- Minimalus montavimo aukštis nuo viršutinės latako briaunos iki tvirtinimo kronšteinų apačios = 67 mm
- Vandens lygis sifone = 50 mm, pagal normą EN 1253
- Reikalinga anga = 130 mm

Vandens pralaidumas pagal normą EN 1253, vandens lygis virš grotelių 10/20 mm:
- Su grotelėmis "basic": 1.3/1.3 l/s
- Su grotelėmis "steel II": 1.3/1.3 l/s
- Su grotelėmis "plate"/"plate II": 1.2/1.2 l/s

Užsakoma atskirai:
- Priešgaisrinis komplektas FireStop EI 120 DN 50 (nebūtina)

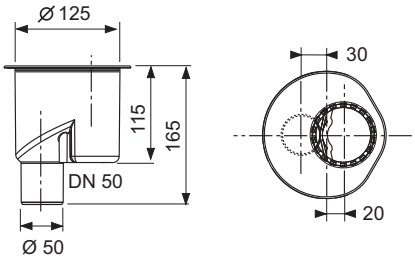

Art. Nr.	Pak. 1	Pak. 2	€/vnt.
650003	1 vnt.	175 vnt.	**30,02**

TECEdrainline montavimo kojelės

Montavimo kojelės, skirtos palengvinti latako aukščio sureguliavimą ir pritvirtinimą montuojant.

Komplekte:
- 4 x montavimo kojelės įskaitant garso izoliacijos elementus ir tvirtinimo detales.

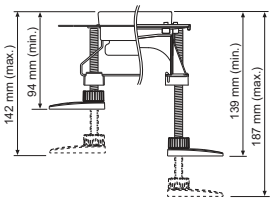

Variantas	Art. Nr.	Pak. 1	Pak. 2	€/kompl.
94-142 mm	660003	1 kompl.	45 kompl.	**13,29**
139-187 mm	660004	1 kompl.	30 kompl.	**14,16**

TECEdrainline/TECEdrainprofile priešgaisrinis komplektas FireStop EI 120 DN 50

Priešgaisrinis komplektas skirtas vertikalaus TECEdrainline DN 50 trapo perdangas kertančio vamzdžio apsaugai nuo ugnies prasiskverbimo iki 120 minučių. Priešgaisrinės saugos klasė EI 120 pagal Europinį standartą EN 13501 (ETA-11/0437).

Komplekto sudėtis:
- Priešgaisrinė tarpinė, 2 varžtai, ženklinimo skydelis ir 150 mm DN 50 PP-HT nuotekų vamzdis atitinkantis normą EN 1451
- Reikalinga anga: ø 130 mm (ø min. = 129 mm, ø maks. = 133 mm)
- Naudojimo sritis: Perdangos, kurių storis 150-325 mm
- Tarpų nereikia užpildyti cementu ar kita medžiaga.
- Tinka su visais TECEdrainline latakais ir grotelėmis.

Art. Nr.	Pak. 1	Pak. 2	€/vnt.
660006	1 vnt.	50 vnt.	**177,62**

TECE plaukų gaudyklė dušo latakams

Plaukų gaudyklė, pagaminta iš nerūdijančio plieno, skirta įdėti į dušo lataką.

Art. Nr.	Pak. 1	Pak. 2	€/vnt.
660005	1 vnt.	10 vnt.	**8,58**

TECEdrainline membraninė kvapo užsklanda sifonams

Plastikinė kvapo užsklanda su vidine sandarinimo membrana, apsaugo nuo vandens garavimo, kvapų ir parazitų (vanduo ir membrana sudaro dvigubą apsaugą).

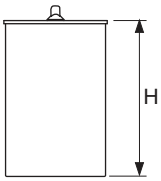

Variantas	H	Art. Nr.	Pak. 1	Pak. 2	€/vnt.
Ypač plokščiam sifonui	24 mm	660015	1 vnt.	150 vnt.	**9,43**
Plokščiam sifonui	45 mm	660016	1 vnt.	100 vnt.	**9,43**
Didžiausiems ir vertikaliems sifonams	94 mm	660017	1 vnt.	100 vnt.	**9,43**
Standartiniams sifonams	74 mm	660018	1 vnt.	100 vnt.	**9,43**

Sandarinimo juosta Seal System TECEdrainline dušo latakams*

Padengta butilu, prisiklijuojanti sandarinimo juosta skirta TECEdrainline dušo latakams. Skirta klijuoti tiesiai ant latako flanšo. Su medžiaga tinkama skystai arba juostinei hidroizoliacijai.

Rulono plotis: 100 mm

Art. Nr.	Pak. 1	Pak. 2	€/m
660019	3,9 m	31,2 m	**9,09**

Drainbase garsą izoliuojanti medžiaga, skirta TECEdrainprofile, TECEdrainline ir TECEdrainpoint S

Garsą izoliuojanti medžiaga montuojama po grindų išlyginamuoju sluoksniu dušo zonoje arba visoje vonios patalpoje. Skirta sumažinti krentančio vandens keliamą triukšmą renovuojamuose ir naujuose pastatuose. Pagaminta iš ypač atsparios gumos granulių ir PUR elastomero. Atitinka sugriežtintus garso izoliacijos reikalavimus pagal DIN 4109 2 priedą, išleistą 1989-11, ir aukščiausią garso izoliavimo lygį SSt III pagal VDI 4100, išleistą 2012-10 (testų patvirtinimo protokolas pagal paklausimą).

- Tiekiama nuo: 1.25 m x 1.25 m x 6 mm
- Degumo klasė: B2 (DIN 4102)
- Šiluminė varža: 0.05 (m^2K)/W
- Deformacija gniuždant nuo 15 t/m^2: 0.6 mm
- Smūginio garso sumažinimas: ΔLw= 20 dB(A) (kai betono storis 50 mm)

Art. Nr.	Pak. 1	Pak. 2	€/vnt.
660001	1 vnt.	16 vnt.	**43,64**

Drainbase garsą izoliuojanti medžiaga (rulonas), skirta TECEdrainprofile, TECEdrainline ir TECEdrainpoint S**

Garsą izoliuojanti medžiaga montuojama po grindų išlyginamuoju sluoksniu dušo zonoje arba visoje vonios patalpoje. Skirta sumažinti krentančio vandens keliamą triukšmą renovuojamuose ir naujuose pastatuose. Pagaminta iš ypač atsparios gumos granulių ir PUR elastomero. Atitinka sugriežtintus garso izoliacijos reikalavimus pagal DIN 4109 2 priedą, išleistą 1989-11, ir aukščiausią garso izoliavimo lygį SSt III pagal VDI 4100, išleistą 2012-10 (testų patvirtinimo protokolas pagal paklausimą).

- Tiekiama nuo: 8.0 m x 1.25 m x 6 mm (rulonas, apytiksl. 50 kg)
- Degumo klasė: B2 (DIN 4102)
- Šiluminė varža: 0.05 (m^2K)/W
- Deformacija gniuždant nuo 15 t/m^2: 0.6 mm
- Smūginio garso sumažinimas: ΔLw= 20 dB(A) (kai betono storis 50 mm)

Art. Nr.	Pak. 1	€/m
660002	8 m	**41,28**

* Informacijos apie Seal System galite rasti **www.sealsystem.net.** ** **Rulonas nepjaustomas**

TECEdrainline-Evo tvirtinimo kronšteinas, skirtas tvirtinti prie sienos Nauja

TECEdrainline-Evo tvirtinimo kronšteinas prie sienos, kronšteinas prie latako pritvirtinamas užkabinant ji už apsauginio dangtelio konstrukcijos.

- Skirtas montuoti prie pat arba arti sienos
- Lengvam ir stabiliam išlygiavimui ir padėties fiksavimui latako korpuso montavimo metu
- Tvirtinimo kronšteiną galima nuimti ir panaudoti dar kartą
- Keičiamas atstumas nuo sienos, nuo 0 iki 97 mm (nuo sienos iki latako korpuso) arba nuo 0 iki 117 mm (nuo sienos iki kapiliarų krašto)

Art. Nr.		Pak. 1	Pak. 2	€/kompl.
660021	**Nauja**	1 kompl.	18 kompl.	**23,92**

TECEdrainline-Evo tiesus nerūdijančio plieno dušo latakas
TECEdrainline-Evo tiesus nerūdijančio plieno dušo latakas skirtas montuoti prie sienos

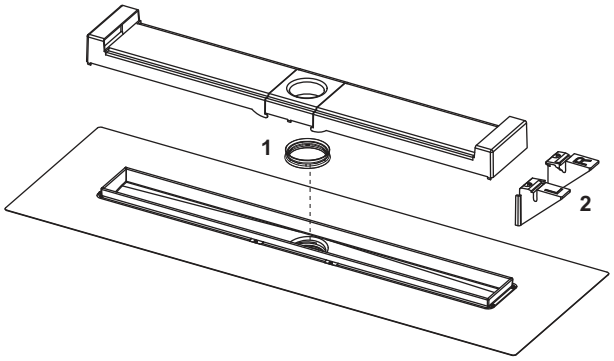

Nr.	Art. Nr.	Aprašymas	Pak. 1	€/vnt.
1	668033	Kvapo užsklandos tarpinė	1 vnt.	**5,59**
2	668034	Išlyginimo atramos	1 vnt.	**4,80**

TECEdrainline tiesus nerūdijančio plieno dušo latakas su Seal System sandarinimo juosta
TECEdrainline tiesus nerūdijančio plieno dušo latakas su užlenktu flanšu ir Seal System sandarinimo juosta

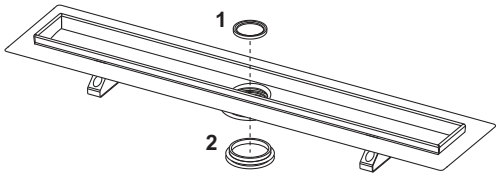

Nr.	Art. Nr.	Aprašymas	Pak. 1	€/vnt.
1	668012	Kvapo užsklandos tarpinė	1 vnt.	**4,07**
2	668013	Tarpinė tarp latako ir sifono, iki 2015	1 vnt.	**10,20**

TECEdrainline dušo latako grotelės plytelei įklijuoti "plate II", tiesios

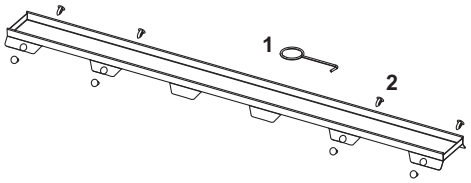

Nr.	Art. Nr.	Aprašymas	Pak. 1	€/vnt.
1	668014	Išėmimo įrankis	1 vnt.	**1,48**
2	668016	Atraminis kaištis	10 vnt.	**0,14**

TECEdrainline dušo latako grotelės plytelei įklijuoti "plate", tiesios
TECEdrainline dušo latako grotelės plytelei įklijuoti "plate", 90° kampiniams latakams

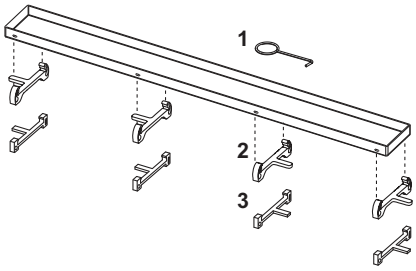

Nr.	Art. Nr.	Aprašymas	Pak. 1	€/vnt.
1	668014	Išėmimo įrankis	1 vnt.	**1,48**
2	668020	Atraminės kojelės, pilkos (nuo 08/2007)	1 vnt.	**0,76**
3	668024	Atraminės kojelės, plieninės (iki 08/2007)	1 vnt.	**7,68**

TECEdrainline dušo latako grotelės su stiklu, satinas
TECEdrainline dušo latako grotelės su stiklu, tiesios
TECEdrainline poliruoto nerūdijančio plieno dušo latako grotelės "steel II", tiesios
TECEdrainline poliruoto nerūdijančio plieno dušo latako grotelės "basic", tiesios
TECEdrainline poliruoto nerūdijančio plieno dušo latako grotelės "drops", tiesios
TECEdrainline poliruoto nerūdijančio plieno dušo latako grotelės "quadratum", tiesios
TECEdrainline poliruoto nerūdijančio plieno dušo latako grotelės "organic", tiesios
TECEdrainline poliruoto arba matinio nerūdijančio plieno dušo latako grotelės "steel II", 90° kampiniams latakams
TECEdrainline poliruoto arba matinio nerūdijančio plieno dušo latako grotelės "basic", 90° kampiniams latakams

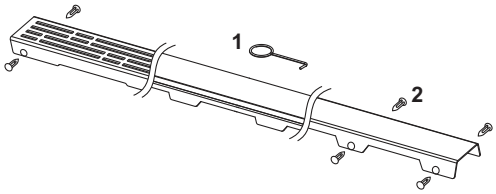

Nr.	Art. Nr.	Aprašymas	Pak. 1	€/vnt.
1	668014	Išėmimo įrankis	1 vnt.	**1,48**
2	668016	Atraminis kaištis	10 vnt.	**0,14**

TECEdrainline kampinis latakas su Seal System sandarinimo tarpine

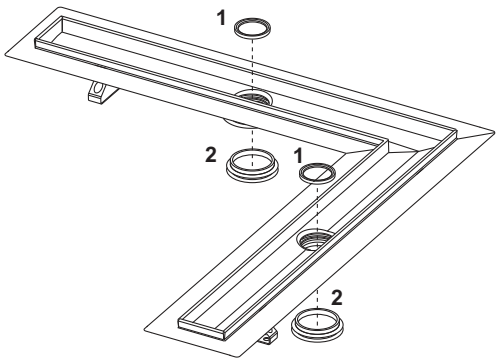

Nr.	Art. Nr.	Aprašymas	Pak. 1	€/vnt.
1	668012	Kvapo užsklandos tarpinė	1 vnt.	**4,07**
2	668013	Tarpinė tarp latako ir sifono, iki 2015	1 vnt.	**10,20**

TECEdrainline tiesus nerūdijančio plieno dušo latakas natūraliam akmeniui su Seal System sandarinimo juosta ir tvirtinimo kronšteinais

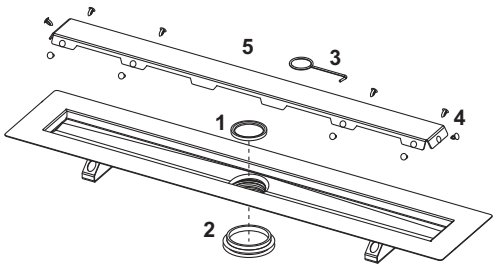

Nr.	Art. Nr.	Aprašymas	Pak. 1	€/vnt.
1	668012	Kvapo užsklandos tarpinė	1 vnt.	**4,07**
2	668013	Tarpinė tarp latako ir sifono, iki 2015	1 vnt.	**10,20**
3	668014	Išėmimo įrankis	1 vnt.	**1,48**
4	668016	Atraminis kaištis	10 vnt.	**0,14**
5	668026	Atraminės grotelės natūraliam akmeniui 700 mm	1 vnt.	**144,82**
	668027	Atraminės grotelės natūraliam akmeniui 800 mm	1 vnt.	**162,63**
	668028	Atraminės grotelės natūraliam akmeniui 900 mm	1 vnt.	**178,92**
	668029	Atraminės grotelės natūraliam akmeniui 1000 mm	1 vnt.	**196,34**
	668030	Atraminės grotelės natūraliam akmeniui 1200 mm	1 vnt.	**231,79**
	668031	Atraminės grotelės natūraliam akmeniui 1500 mm	1 vnt.	**285,21**

650004 – TECEdrainline ypač plokščias sifonas, DN 40 horizontalus

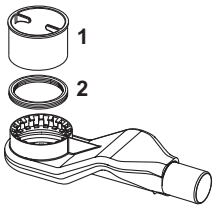

Nr.	Art. Nr.	Aprašymas	Pak. 1	€/vnt.
1	668025	Kvapo užsklanda (H = 25 mm) ypač plokščiam sifonui	1 vnt.	**13,48**
2	668032	Tarpinė tarp latako ir sifono, nuo 2015	1 vnt.	**14,63**

650000 – TECEdrainline plokščias sifonas, DN 50 horizontalus

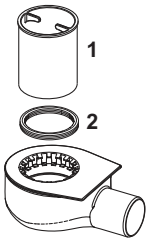

Nr.	Art. Nr.	Aprašymas	Pak. 1	€/vnt.
1	668010	Kvapo užsklanda (H = 49 mm) plokščiam sifonui	1 vnt.	**4,07**
2	668032	Tarpinė tarp latako ir sifono, nuo 2015	1 vnt.	**14,63**

650001 – TECEdrainline standartinis sifonas, DN 50 horizontalus

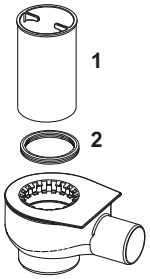

Nr.	Art. Nr.	Aprašymas	Pak. 1	€/vnt.
1	668011	Kvapo užsklanda (H = 74 mm) standartiniam sifonui	1 vnt.	**4,07**
2	668032	Tarpinė tarp latako ir sifono, nuo 2015	1 vnt.	**14,63**

650002 – TECEdrainline didžiausias sifonas , DN 70 horizontalus
650003 – TECEdrainline vertikalus sifonas, DN 50

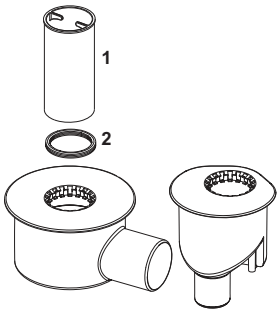

Nr.	Art. Nr.	Aprašymas	Pak. 1	€/vnt.
1	668019	Kvapo užsklanda (H = 94 mm) didžiausiam arba vertikaliam sifonui	1 vnt.	**4,07**
2	668032	Tarpinė tarp latako ir sifono, nuo 2015	1 vnt.	**14,63**

TECEdrainline-Evo tvirtinimo kronšteinas, skirtas tvirtinti prie sienos

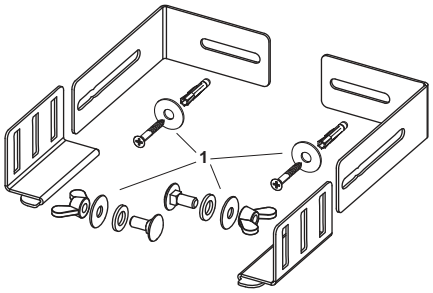

Nr.	Art. Nr.	Aprašymas		Pak. 1	€/vnt.
1	668035	TECEdrainline-Evo sieninio kronšteino tvirtinimo detalių rinkinys	**Nauja**	1 vnt.	**6,84**

TECEdrainline-Evo papildomos atramos išlyginamojo sluoksnio lyginimui

Atramos išlyginimui (kairė ir dešinė) skirtos palengvinti betono sluoksnio formavimą prie latako.

Art. Nr.	Pak. 1	Pak. 2	€/vnt.
668034	1 vnt.	40 vnt.	**4,80**

TECE

Vandens surinkimo sistemos

TECEdrainpoint S
TAŠKINIAI TRAPAI

KAINYNAS 2023

	Puslapis
Trapų komplektai	284
Dušo latakų sifonai	289
Trapų viršutinės dalys	293
Grotelės	298
Papildomos dalys	300
Atsarginės dalys	303
Sifonų pralaidumo vertės	305

Galiojančias eksploatacinių savybių deklaracijas (DOP) galite rasti mūsų svetainėje **www.tece.lt**.

Kainos nurodytos be PVM.

TECEdrainpoint S 50 trapo komplektas, ypač plokščias

TECEdrainpoint S 50 trapo komplektas, horizontalus, ypač plokščias DN 50.

Komplekte:
- Plastikinis trapo korpusas DN 50, horizontalus, ypač plokščias (PP)
- Atraminis apvadas
- Su išimama kvapo užsklanda
- Mažesnis vandens aukštis = 27 mm
- Viršutinė trapo dalis su plastikiniu grotelių rėmeliu (iš ABS) ir sandarinimo žiedu
- TECEdrainpoint S dekoratyvinės grotelės iš nerūdijančio plieno, medžiaga 1.4301 (304), matmenys: 100 x 100 mm, poliruotas paviršius, apkrovos klasė K3 (iki 300 kg)

Pralaidumas pagal normą EN 1253, vandens lygis virš grotelių 10/20 mm:
- Kai grotelių aukštis minimalus: 0.52/0.61 l/s
- Kai grotelių aukštis maksimalus: 0.69/1.12 l/s

Komplektuojama su apsauginiu dangteliu, apsaugine plėvele ir montavimo instrukcija.

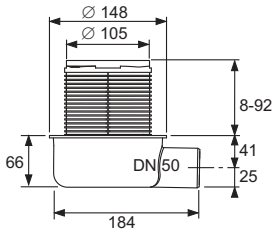

Art. Nr.	Pak. 1	Pak. 2	€/vnt.
3601050	1 vnt.	10 vnt.	**34,91**

TECEdrainpoint S 110 trapo komplektas, ypač plokščias, su Seal System universaliu flanšu*

TECEdrainpoint S 110, grindų trapo komplektas horizontalus, ypač plokščias, DN 50.

Komplekte:
- Plastikinis trapo korpusas DN 50, horizontalus, ypač plokščias (PP)
- Su universaliu flanšu klijuojamai arba žiedu prispaudžiamai hidroizoliacijai, atitinka normą DIN 18534
- Su rutuliniu pajungimu
- Su papildomu pajungimu DN 40 ir dangteliu
- Su išimama kvapo užsklanda
- Pralaidumas nuo 0.62 iki 0.98 l/s
- Mažesnis vandens aukštis = 27 mm
- Viršutinė trapo dalis su plastikiniu grotelių rėmeliu (iš ABS) ir sandarinimo žiedu
- TECEdrainpoint S nerūdijančio plieno dekoratyvinės grotelės, medžiaga 1.4301 (304), matmenys 100 x 100 mm, poliruotas paviršius, apkrovos klasė K3 (iki 300 kg)

Pralaidumas pagal normą EN 1253, vandens lygis virš grotelių 10/20 mm:
- Kai grotelių aukštis minimalus: 0.52/0.61 l/s
- Kai grotelių aukštis maksimalus: 0.69/1.12 l/s

Komplektuojama su apsauginiu dangteliu, apsaugine plėvele ir montavimo instrukcija.

Papildomai užsakoma – priklausomai nuo sandarinimo būdo:
- Seal System sandarinimo tarpinė skirta tepamai hidroizoliacijai – išbandyta ir sertifikuota technologija
- Užspaudimo žiedo komplektas ir pjaustoma sandarinimo tarpinė flanšinėms jungtims

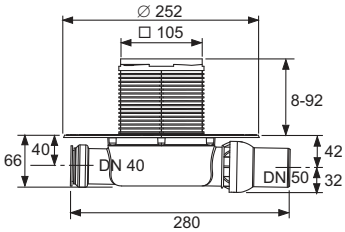

Art. Nr.	Pak. 1	Pak. 2	€/vnt.
3601100	1 vnt.	10 vnt.	**51,12**

* Informacijos apie Seal System galite rasti **www.sealsystem.net.**

TECEdrainpoint S 112 trapo komplektas, ypač plokščias, su Seal System universaliu flanšu ir nerūdijančio plieno rėmeliu*

TECEdrainpoint S 112, horizontalus, grindų trapo komplektas su membranine kvapo užsklanda, ypač plokščias, DN 50, grotelių rėmelis ir grotelės iš nerūdijančio plieno.

- Plastikinis trapo korpusas DN 50, horizontalus, ypač plokščias (PP)
- Su universaliu flanšu klijuojamai arba žiedu prispaudžiamai hidroizoliacijai, atitinka normą DIN 18534
- Su rutuliniu pajungimu
- Su papildomu pajungimu DN 40 ir dangteliu
- Su išimama membranine kvapo užsklanda
- Vandens lygis sifone 20 mm ir papildoma membrana
- Viršutinė trapo dalis su plastikiniu grotelių rėmeliu (iš ABS) ir sandarinimo žiedu
- Rėmelis iš nerūdijančio plieno, medžiaga 1.4301 (304), grotelėms 100 x 100 mm
- TECEdrainpoint S nerūdijančio plieno dekoratyvinės grotelės, medžiaga 1.4301 (304), matmenys 100 x 100 mm, poliruotas paviršius, apkrovos klasė K3 (iki 300 kg)

Pralaidumas pagal normą EN 1253, vandens lygis virš grotelių 10/20 mm:
- Kai grotelių aukštis minimalus: 0.51/0.61 l/s
- Kai grotelių aukštis maksimalus: 0.56/1.23 l/s

Komplektuojama su apsauginiu dangteliu, apsaugine plėvele ir montavimo instrukcija.

Papildomai užsakoma – priklausomai nuo sandarinimo būdo:
- Seal System sandarinimo tarpinė skirta tepamai hidroizoliacijai – išbandyta ir sertifikuota technologija
- Užspaudimo žiedo komplektas ir pjaustoma sandarinimo tarpinė flanšinėms jungtims

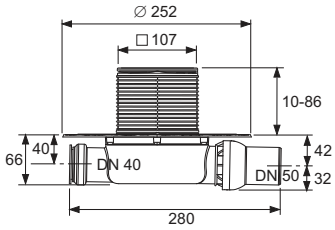

Art. Nr.	Pak. 1	Pak. 2	€/vnt.
3601102	1 vnt.	10 vnt.	**60,11**

* Informacijos apie Seal System galite rasti **www.sealsystem.net.**

TECEdrainpoint S 120 trapo komplektas su Seal System universaliu flanšu, standartinis*

TECEdrainpoint S 120, grindų trapo komplektas horizontalus, standartinis, DN 50, išbandytas pagal EN 1253.

Komplekte:
- Plastikinis trapo korpusas DN 50, horizontalus, ypač plokščias (PP)
- Su universaliu flanšu klijuojamai arba žiedu prispaudžiamai hidroizoliacijai, atitinka normą DIN 18534
- Su rutuliniu pajungimu
- Su papildomu pajungimu DN 40 ir dangteliu
- Su išimama kvapo užsklanda
- Vandens lygis sifone 50 mm pagal EN 1253
- Viršutinė trapo dalis su plastikiniu grotelių rėmeliu (iš ABS) ir sandarinimo žiedu
- TECEdrainpoint S nerūdijančio plieno dekoratyvinės grotelės, medžiaga 1.4301 (304), matmenys 100 x 100 mm, poliruotas paviršius, apkrovos klasė K3 (iki 300 kg)

Pralaidumas pagal normą EN 1253, vandens lygis virš grotelių 10/20 mm:
- Kai grotelių aukštis minimalus: 0.52/0.89 l/s
- Kai grotelių aukštis maksimalus: 0.64/1.35 l/s

Komplektuojama su apsauginiu dangteliu, apsaugine plėvele ir montavimo instrukcija.

Papildomai užsakoma – priklausomai nuo sandarinimo būdo:
- Seal System sandarinimo tarpinė skirta tepamai hidroizoliacijai – išbandyta ir sertifikuota technologija
- Užspaudimo žiedo komplektas ir pjaustoma sandarinimo tarpinė flanšinėms jungtims

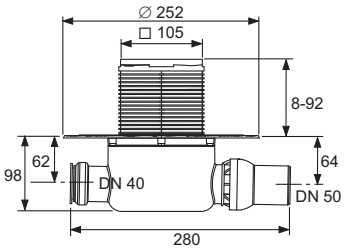

Art. Nr.	Pak. 1	Pak. 2	€/vnt.
3601200	1 vnt.	10 vnt.	**55,04**

* Informacijos apie Seal System galite rasti **www.sealsystem.net.**

TECEdrainpoint S 122 trapo komplektas su Seal System universaliu flanšu, standartinis ir nerūdijančio plieno rėmeliu*

TECEdrainpoint S 122, horizontalus, grindų trapo komplektas su membranine kvapo užsklanda, DN 50, grotelių rėmelis ir grotelės iš nerūdijančio plieno.

- Plastikinis (PP) trapo korpusas DN 50, horizontalus
- Su universaliu flanšu klijuojamai arba žiedu prispaudžiamai hidroizoliacijai, atitinka normą DIN 18534
- Su rutuliniu pajungimu
- Su papildomu pajungimu DN 40 ir dangteliu
- Su išimama membranine kvapo užsklanda
- Vandens lygis sifone 50 mm ir papildoma membrana
- Viršutinė trapo dalis su plastikiniu grotelių rėmeliu (iš ABS) ir sandarinimo žiedu
- Rėmelis iš nerūdijančio plieno, medžiaga 1.4301 (304), grotelėms 100 x 100 mm
- TECEdrainpoint S nerūdijančio plieno dekoratyvinės grotelės, medžiaga 1.4301 (304), matmenys 100 x 100 mm, poliruotas paviršius, apkrovos klasė K3 (iki 300 kg)

Pralaidumas pagal normą EN 1253, vandens lygis virš grotelių 10/20 mm:
- Kai grotelių aukštis minimalus: 0.54/0.85 l/s
- Kai grotelių aukštis maksimalus: 0.71/1.35 l/s

Komplektuojama su apsauginiu dangteliu, apsaugine plėvele ir montavimo instrukcija.

Papildomai užsakoma – priklausomai nuo sandarinimo būdo:
- Seal System sandarinimo tarpinė skirta tepamai hidroizoliacijai – išbandyta ir sertifikuota technologija
- Užspaudimo žiedo komplektas ir pjaustoma sandarinimo tarpinė flanšinėms jungtims

Art. Nr.	Pak. 1	Pak. 2	€/vnt.
3601202	1 vnt.	10 vnt.	**64,02**

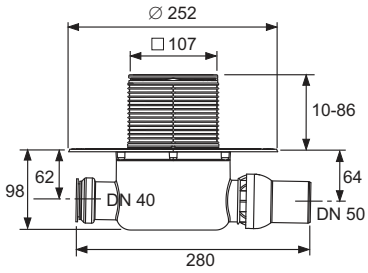

* Informacijos apie Seal System galite rasti **www.sealsystem.net.**

TECEdrainpoint S 130 drain trapo komplektas, vertikalus, su Seal System universaliu flanšu*

TECEdrainpoint S 130, grindų trapo komplektas, vertikalus, DN 50, išbandytas pagal EN 1253.

Komplekte:
- Plastikinis (PP) trapo korpusas DN 50, vertikalus
- Su universaliu flanšu klijuojamai arba žiedu prispaudžiamai hidroizoliacijai, atitinka normą DIN 18534
- Su išimama kvapo užsklanda
- Vandens lygis sifone 50 mm pagal EN 1253
- Viršutinė trapo dalis su plastikiniu grotelių rėmeliu (iš ABS) ir sandarinimo žiedu
- TECEdrainpoint S nerūdijančio plieno dekoratyvinės grotelės, medžiaga 1.4301 (304), matmenys 100 x 100 mm, poliruotas paviršius, apkrovos klasė K3 (iki 300 kg)

Pralaidumas pagal normą EN 1253, vandens lygis virš grotelių 10/20 mm:
- Kai grotelių aukštis minimalus: 0.64/1.36 l/s
- Kai grotelių aukštis maksimalus: 0.70/1.56 l/s

Komplektuojama su apsauginiu dangteliu, apsaugine plėvele ir montavimo instrukcija.

Reikalinga anga:
Diametras 120 mm

Papildomai užsakoma – priklausomai nuo sandarinimo būdo:
- Seal System sandarinimo tarpinė skirta tepamai hidroizoliacijai – išbandyta ir sertifikuota technologija
- Užspaudimo žiedo komplektas ir pjaustoma sandarinimo tarpinė flanšinėms jungtims

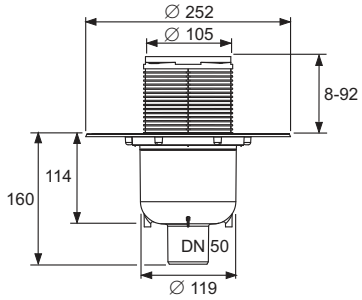

Art. Nr.	Pak. 1	Pak. 2	€/vnt.
3601300	1 vnt.	10 vnt.	**51,12**

TECEdrainpoint S 114 drain trapo komplektas, ypač plokščias su gamykloje priklijuota Seal System hidroizoliacinė tarpine*

TECEdrainpoint S 114 grindų trapo komplektas, horizontalus, ypač plokščias, DN 50, su garsą slopinančiu kevalu, viršutine trapo dalimi su gamykloje priklijuota Seal System hidroizoliacinė tarpinė.

Komplekte:
- Plastikinis trapo korpusas DN 50, horizontalus, ypač plokščias (PP), su lipniu flanšu, skirtu hidroizoliacinems medžiagoms iš plastiko arba polimero
- Pralaidumas nuo 0.61 iki 1.12 l/s
- Mažesnis vandens aukštis = 27 mm
- Su išimama membranine kvapo užsklanda
- Garsą slopinantis kevalas skirtas montuoti betoninėje perdangoje
- Viršutinė trapo dalis su plastikiniu grotelių rėmeliu (iš ABS) ir gamykloje priklijuota Seal System hidroizoliacine tarpine, atitinka DIN18534
- TECEdrainpoint S nerūdijančio plieno dekoratyvinės grotelės, medžiaga 1.4301 (304), matmenys 100 x 100 mm, poliruotas paviršius, apkrovos klasė K3 (iki 300 kg)
- Apsuginis kevalas pagamintas iš EPS polistirolo, kurio viršus nudolamas kaip atrama lyginant betomo sluoksnį
- Grindų dangos storiui nuo 8 iki 25 mm (įskaitant klijų sluoksnį)

Papildomai užsakoma:
- Užspaudimo žiedo komplektas ir pjaustoma sandarinimo tarpinė flanšinėms jungtims

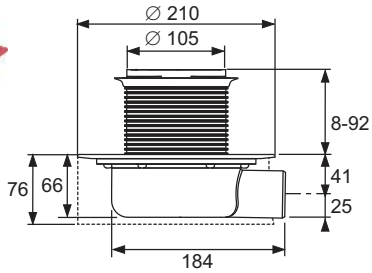

Art. Nr.	Pak. 1	€/vnt.
3601104	1 vnt.	**83,61**

* Informacijos apie Seal System galite rasti **www.sealsystem.net.**

TECEdrainpoint S DN 50 ypač plokščias sifonas su Seal System universaliu flanšu*

Grindų sifonas TECEdrainpoint S, DN 50, horizontalus, ypač plokščias, plastikinis (PP).

- Su universaliu flanšu klijuojamai arba žiedu prispaudžiamai hidroizoliacijai, atitinka normą DIN 18534
- Su rutuliniu pajungimu
- Su papildomu pajungimu DN 40 ir dangteliu
- Su išimama kvapo užsklanda
- Mažesnis vandens aukštis = 27 mm

Pralaidumas pagal normą EN 1253, vandens lygis virš grotelių 10/20 mm:
- Kai grotelių aukštis minimalus: 0.52/0.61 l/s
- Kai grotelių aukštis maksimalus: 0.69/1.12 l/s

Komplektuojama su apsauginiu dangteliu, apsaugine plėvele ir montavimo instrukcija.

Papildomai užsakoma – priklausomai nuo sandarinimo būdo:
- Seal System sandarinimo tarpinė skirta tepamai hidroizoliacijai – išbandyta ir sertifikuota technologija
- Užspaudimo žiedo komplektas ir pjaustoma sandarinimo tarpinė flanšinėms jungtims

Pastaba:
Vandens pralaidumas matuojamas naudojant 100 mm groteles (Užsakymo Nr. 3660001), daugiau reikšmių pateikta pridėtoje lentelėje, katalogo pabaigoje.

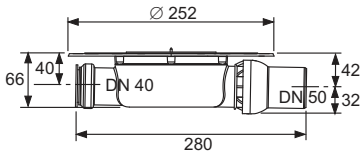

Art. Nr.	Pak. 1	€/vnt.
3601400	1 vnt.	**33,64**

TECEdrainpoint S DN 50 sifonas terasoms su Seal System universaliu flanšu*

TECEdrainpoint S DN 50, plastikinis (PP) grindų sifonas skirtas terasoms, horizontalus, ypač plokščias.

- Su universaliu flanšu klijuojamai arba žiedu prispaudžiamai hidroizoliacijai, atitinka normą DIN 18534
- Be kvapo užsklandos

Pralaidumas pagal normą EN 1253, vandens lygis virš grotelių 10/20 mm:
- Kai grotelių aukštis minimalus: 0.66/1.22 l/s
- Kai grotelių aukštis maksimalus: 0.50/1.51 l/s

Komplektuojama su apsauginiu dangteliu, apsaugine plėvele ir montavimo instrukcija.

Papildomai užsakoma – priklausomai nuo sandarinimo būdo:
- Seal System sandarinimo tarpinė skirta tepamai hidroizoliacijai – išbandyta ir sertifikuota technologija
- Užspaudimo žiedo komplektas ir pjaustoma sandarinimo tarpinė flanšinėms jungtims

Pastaba:
Vandens pralaidumas matuojamas naudojant 100 mm groteles (Užsakymo Nr. 3660001), daugiau reikšmių pateikta pridėtoje lentelėje, katalogo pabaigoje.

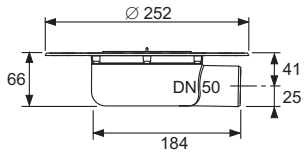

Art. Nr.	Pak. 1	€/vnt.
3601401	1 vnt.	**31,00**

* Informacijos apie Seal System galite rasti **www.sealsystem.net.**

TECEdrainpoint S DN 50 standartinis sifonas su Seal System universaliu flanšu*

TECEdrainpoint S DN 50, plastikinis (PP) grindų sifonas, horizontalus, standartinis, išbandytas pagal EN 1253.

- Su universaliu flanšu klijuojamai arba žiedu prispaudžiamai hidroizoliacijai, atitinka normą DIN 18534
- Su papildomu pajungimu DN 40 ir dangteliu
- Su išimama kvapo užsklanda
- Vandens lygis sifone 50 mm pagal EN 1253

Pralaidumas pagal normą EN 1253, vandens lygis virš grotelių 10/20 mm:
- Kai grotelių aukštis minimalus: 0.52/0.89 l/s
- Kai grotelių aukštis maksimalus: 0.64/1.35 l/s

Komplektuojama su apsauginiu dangteliu, apsaugine plėvele ir montavimo instrukcija.

Papildomai užsakoma – priklausomai nuo sandarinimo būdo:
- Seal System sandarinimo tarpinė skirta tepamai hidroizoliacijai – išbandyta ir sertifikuota technologija
- Užspaudimo žiedo komplektas ir pjaustoma sandarinimo tarpinė flanšinėms jungtims

Pastaba:
Vandens pralaidumas matuojamas naudojant 100 mm groteles (Užsakymo Nr. 3660001), daugiau reikšmių pateikta pridėtoje lentelėje, katalogo pabaigoje.

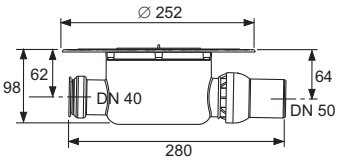

Art. Nr.	Pak. 1	€/vnt.
3601500	1 vnt.	**37,13**

TECEdrainpoint S DN 50 vertikalus sifonas su Seal System universaliu flanšu*

TECEdrainpoint S DN 50, plastikinis (PP) grindų sifonas, vertikalus, standartinis, išbandytas pagal EN 1253.

- Su universaliu flanšu klijuojamai arba žiedu prispaudžiamai hidroizoliacijai, atitinka normą DIN 18534
- Su išimama kvapo užsklanda
- Vandens lygis sifone 50 mm pagal EN 1253

Pralaidumas pagal normą EN 1253, vandens lygis virš grotelių 10/20 mm:
- Kai grotelių aukštis minimalus: 0.64/1.36 l/s
- Kai grotelių aukštis maksimalus: 0.70/1.56 l/s

Komplektuojama su apsauginiu dangteliu, apsaugine plėvele ir montavimo instrukcija.

Reikalinga anga:
Diametras 120 mm

Papildomai užsakoma – priklausomai nuo sandarinimo būdo:
- Seal System sandarinimo tarpinė skirta tepamai hidroizoliacijai – išbandyta ir sertifikuota technologija
- Užspaudimo žiedo komplektas ir pjaustoma sandarinimo tarpinė flanšinėms jungtims

Pastaba:
Vandens pralaidumas matuojamas naudojant 100 mm groteles (Užsakymo Nr. 3660001), daugiau reikšmių pateikta pridėtoje lentelėje, katalogo pabaigoje.

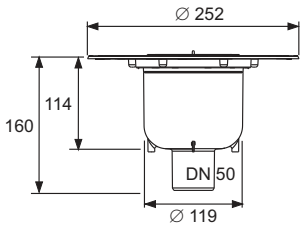

Art. Nr.	Pak. 1	€/vnt.
3601600	1 vnt.	**33,64**

* Informacijos apie Seal System galite rasti **www.sealsystem.net.**

TECEdrainpoint S DN 70 sifonas su Seal System universaliu flanšu*

TECEdrainpoint S DN 70, plastikinis (PP) grindų sifonas, horizontalus, standartinis, išbandytas pagal EN 1253.

- Su universaliu flanšu klijuojamai arba žiedu prispaudžiamai hidroizoliacijai, atitinka normą DIN 18534
- Su papildomu pajungimu DN 50 ir dangteliu
- Su išimama kvapo užsklanda
- Vandens lygis sifone 50 mm pagal EN 1253

Pralaidumas pagal normą EN 1253, vandens lygis virš grotelių 10/20 mm:
- Kai grotelių aukštis minimalus: 0.62/1.22 l/s
- Kai grotelių aukštis maksimalus: 0.87/1.74 l/s

Komplektuojama su apsauginiu dangteliu, apsaugine plėvele ir montavimo instrukcija.

Papildomai užsakoma – priklausomai nuo sandarinimo būdo:
- Seal System sandarinimo tarpinė skirta tepamai hidroizoliacijai – išbandyta ir sertifikuota technologija
- Užspaudimo žiedo komplektas ir pjaustoma sandarinimo tarpinė flanšinėms jungtims

Pastaba:
Vandens pralaidumas matuojamas naudojant 150 mm groteles (Užsakymo Nr. 3660003), daugiau reikšmių pateikta pridėtoje lentelėje, katalogo pabaigoje.

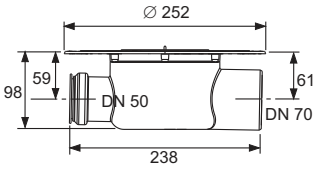

Art. Nr.	Pak. 1	€/vnt.
3603500	1 vnt.	**39,34**

TECEdrainpoint S DN 70 vertikalus sifonas su Seal System universaliu flanšu*

TECEdrainpoint S DN 70, plastikinis (PP) grindų sifonas, vertikalus, standartinis, išbandytas pagal EN 1253.

- Su universaliu flanšu klijuojamai arba žiedu prispaudžiamai hidroizoliacijai, atitinka normą DIN 18534
- Su išimama kvapo užsklanda
- Vandens lygis sifone 50 mm pagal EN 1253

Pralaidumas pagal normą EN 1253, vandens lygis virš grotelių 10/20 mm:
- Kai grotelių aukštis minimalus: 0.47/1.81 l/s
- Kai grotelių aukštis maksimalus: 0.63/1.84 l/s

Komplektuojama su apsauginiu dangteliu, apsaugine plėvele ir montavimo instrukcija.

Reikalinga anga:
Diametras 122 mm

Papildomai užsakoma – priklausomai nuo sandarinimo būdo:
- Seal System sandarinimo tarpinė skirta tepamai hidroizoliacijai – išbandyta ir sertifikuota technologija
- Užspaudimo žiedo komplektas ir pjaustoma sandarinimo tarpinė flanšinėms jungtims

Pastaba:
Vandens pralaidumas matuojamas naudojant 150 mm groteles (Užsakymo Nr. 3660003), daugiau reikšmių pateikta pridėtoje lentelėje, katalogo pabaigoje.

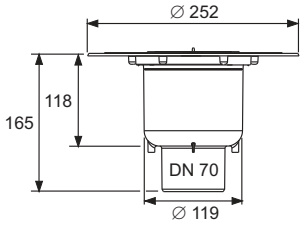

Art. Nr.	Pak. 1	€/vnt.
3603600	1 vnt.	**39,34**

* Informacijos apie Seal System galite rasti **www.sealsystem.net.**

TECEdrainpoint S DN 100 sifonas su Seal System universaliu flanšu*

TECEdrainpoint S DN 100, plastikinis (PP) grindų sifonas, horizontalus, standartinis, išbandytas pagal EN 1253.

- Su universaliu flanšu klijuojamai arba žiedu prispaudžiamai hidroizoliacijai, atitinka normą DIN 18534
- Su papildomu pajungimu DN 50 ir dangteliu
- Su išimama kvapo užsklanda
- Vandens lygis sifone 50 mm pagal EN 1253

Pralaidumas pagal normą EN 1253, vandens lygis virš grotelių 10/20 mm:
- Kai grotelių aukštis minimalus: 0.90/1.61 l/s
- Kai grotelių aukštis maksimalus: 0.86/2.03 l/s

Komplektuojama su apsauginiu dangteliu, apsaugine plėvele ir montavimo instrukcija.

Papildomai užsakoma – priklausomai nuo sandarinimo būdo:
- Seal System sandarinimo tarpinė skirta tepamai hidroizoliacijai – išbandyta ir sertifikuota technologija
- Užspaudimo žiedo komplektas ir pjaustoma sandarinimo tarpinė flanšinėms jungtims

Pastaba:
Vandens pralaidumas matuojamas naudojant 150 mm groteles (Užsakymo Nr. 3660003), daugiau reikšmių pateikta pridėtoje lentelėje, katalogo pabaigoje.

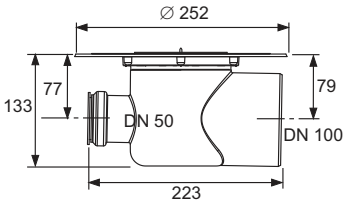

Art. Nr.	Pak. 1	€/vnt.
3607500	1 vnt.	**39,34**

TECEdrainpoint S DN 100 vertikalus sifonas su Seal System universaliu flanšu*

TECEdrainpoint S DN 100, plastikinis (PP) grindų sifonas, vertikalus, standartinis, išbandytas pagal EN 1253.

- Su universaliu flanšu klijuojamai arba žiedu prispaudžiamai hidroizoliacijai, atitinka normą DIN 18534
- Su išimama kvapo užsklanda
- Vandens lygis sifone 50 mm pagal EN 1253

Pralaidumas pagal normą EN 1253, vandens lygis virš grotelių 10/20 mm:
- Kai grotelių aukštis minimalus: 0.76/1.42 l/s
- Kai grotelių aukštis maksimalus: 0.80/2.10 l/s

Komplektuojama su apsauginiu dangteliu, apsaugine plėvele ir montavimo instrukcija.

Reikalinga anga:
Diametras 132 mm

Papildomai užsakoma – priklausomai nuo sandarinimo būdo:
- Seal System sandarinimo tarpinė skirta tepamai hidroizoliacijai – išbandyta ir sertifikuota technologija
- Užspaudimo žiedo komplektas ir pjaustoma sandarinimo tarpinė flanšinėms jungtims

Pastaba:
Vandens pralaidumas matuojamas naudojant 150 mm groteles (Užsakymo Nr. 3660003), daugiau reikšmių pateikta pridėtoje lentelėje, katalogo pabaigoje.

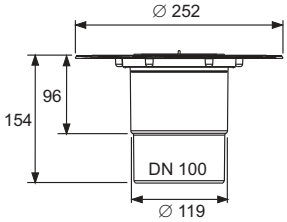

Art. Nr.	Pak. 1	€/vnt.
3607600	1 vnt.	**39,34**

* Informacijos apie Seal System galite rasti **www.sealsystem.net.**

TECEdrainpoint S nerūdijančio plieno rėmelis, 100 mm, su pagrindu be bortelio

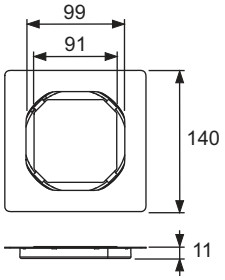

Komplekte grotelių pagrindas ir grotelės be bortelio, 100 x 100 mm, pagamintos iš nerūdijančio plieno.

- Išorinis diametras = 110 mm
- Storis = 1 mm (tinka bet kokiam plytelių ar akmens storiui)
- Grotelės pagamintos iš nerūdijančio plieno, medžiaga 1.4301 (304)
- Pagrindas pagamintas iš nerūdijančio plieno, medžiaga 1.4301 (304), matmenys 91 x 91 mm, poliruotas paviršius, apkrovos klasė K3 (iki 300 kg)

Art. Nr.	Pak. 1	€/vnt.
3660016	1 vnt.	**54,30**

TECEdrainpoint S nerūdijančio plieno rėmelis, 150 mm, su dekoratyvinėmis grotelėmis plytelei įklijuoti "plate"

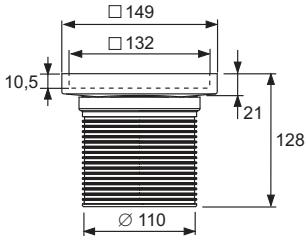

Komplekte viršutinė trapo dalis su nerūdijančio plieno rėmeliu ir grotelėmis plytelei įklijuoti "plate", 142 x 142 mm.

- Viršutinė trapo dalis pagaminta iš plastiko (ABS)
- Sandarinimo žiedas
- Išorinis diametras = 110 mm
- Aukščio reguliavimas = 23-118 mm
- Vidinis grotelių gylis plytelei = 10.5 mm
- Rėmelis iš nerūdijančio plieno, medžiaga 1.4301 (304)
- Grotelės plytelei įklijuoti pagamintos iš nerūdijančio plieno, medžiaga 1.4301 (304), matmenys 142 x 142 mm, poliruotas paviršius, apkrovos klasė K3 (iki 300 kg)

Art. Nr.	Pak. 1	€/vnt.
3660011	1 vnt.	**69,39**

TECEdrainpoint S plastikinis grotelių rėmelis, 100 mm, su dekoratyvinėmis grotelėmis

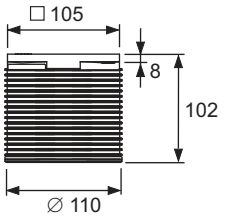

Komplekte viršutinė trapo dalis su rėmeliu (plastikas) ir TECEdrainpoint S grotelės 100 x 100 mm.

- Viršutinė trapo dalis su plastikiniu grotelių rėmeliu (iš ABS)
- Sandarinimo žiedas
- Išorinis diametras = 110 mm
- Aukščio reguliavimas = 10-92 mm
- TECEdrainpoint S nerūdijančio plieno dekoratyvinės grotelės, medžiaga 1.4301 (304), matmenys 100 x 100 mm, poliruotas paviršius, apkrovos klasė K3 (iki 300 kg)

Art. Nr.	Pak. 1	€/vnt.
3660001	1 vnt.	**27,97**

TECEdrainpoint S – Trapų viršutinės dalys

TECEdrainpoint S nerūdijančio plieno rėmelis, 100 mm, su dekoratyvinėmis grotelėmis

Komplekte viršutinė trapo dalis su rėmeliu (nerūdijantis plienas) ir TECEdrainpoint S grotelės 100 x 100 mm.

- Viršutinė trapo dalis pagaminta iš plastiko (ABS)
- Sandarinimo žiedas
- Išorinis diametras = 110 mm
- Aukščio reguliavimas = 10-86 mm
- Rėmelis iš nerūdijančio plieno, medžiaga 1.4301 (304)
- TECEdrainpoint S nerūdijančio plieno dekoratyvinės grotelės, medžiaga 1.4301 (304), matmenys 100 x 100 mm, poliruotas paviršius, apkrovos klasė K3 (iki 300 kg)

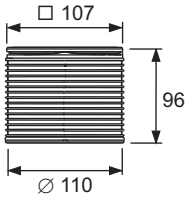

Art. Nr.	Pak. 1	€/vnt.
3660002	1 vnt.	**52,42**

TECEdrainpoint S nerūdijančio plieno rėmelis, 100 mm, su varžtais tvirtinamomis dekoratyvinėmis grotelėmis

Komplekte viršutinė trapo dalis su rėmeliu (nerūdijantis plienas) ir TECEdrainpoint S grotelės 100 x 100 mm.

- Viršutinė trapo dalis pagaminta iš plastiko (ABS)
- Sandarinimo žiedas
- Išorinis diametras = 110 mm
- Aukščio reguliavimas = 10-86 mm
- Rėmelis iš nerūdijančio plieno, medžiaga 1.4301 (304)
- TECEdrainpoint S nerūdijančio plieno dekoratyvinės grotelės, medžiaga 1.4301 (304), matmenys 100 x 100 mm, poliruotas paviršius, apkrovos klasė K3 (iki 300 kg)
- Du nerūdijančio plieno varžtai

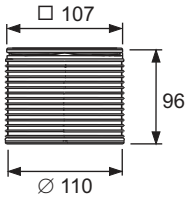

Art. Nr.	Pak. 1	€/vnt.
3660009	1 vnt.	**56,80**

TECEdrainpoint S plastikinis grotelių rėmelis, 100 mm, su dekoratyvinėmis grotelėmis ir gamykloje priklijuota Seal System hidroizoliacinė tarpine*

Viršutinė trapo dalis su plastikiniu grotelių rėmeliu ir gamykloje priklijuota Seal System hidroizoliacine tarpine, atitinka DIN 18534 reikalavimą sujungimui tarp hidroizoliacinės medžiagos ir TECEdrainpoint S grotelių 100 x 100 mm.

- Viršutinė trapo dalis su plastikiniu grotelių rėmeliu (iš ABS)
- Sandarinimo žiedas
- Gamykloje priklijuota Seal System hidroizoliacinė tarpinė
- Išorinis diametras = 110 mm
- Aukščio reguliavimas = 10-92 mm
- TECEdrainpoint S nerūdijančio plieno dekoratyvinės grotelės, medžiaga 1.4301 (304), matmenys 100 x 100 mm, poliruotas paviršius, apkrovos klasė K3 (iki 300 kg)
- Apsuginis kevalas pagamintas iš EPS polistirolo, kurio viršus nudolamas kaip atrama lyginant betomo sluoksnį
- Grindų dangos storiui nuo 8 iki 25 mm (įskaitant klijų sluoksnį)

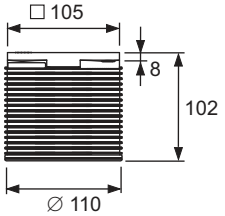

Art. Nr.	Pak. 1	€/vnt.
3660020	1 vnt.	**58,64**

* Informacijos apie Seal System galite rasti **www.sealsystem.net.**

TECEdrainpoint S plastikinis grotelių rėmelis, 150 mm, su dekoratyvinėmis grotelėmis

Komplekte viršutinė trapo dalis su rėmeliu (plastikas) ir TECEdrainpoint S grotelės 142 x 142 mm.

- Viršutinė trapo dalis su plastikiniu grotelių rėmeliu (iš ABS)
- Sandarinimo žiedas
- Išorinis diametras = 110 mm
- Aukščio reguliavimas = 12-92 mm
- TECEdrainpoint S nerūdijančio plieno dekoratyvinės grotelės, medžiaga 1.4301 (304), matmenys 142 x 142 mm, poliruotas paviršius, apkrovos klasė K3 (iki 300 kg)

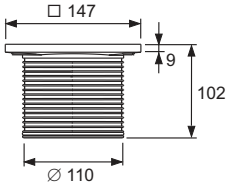

Art. Nr.	Pak. 1	€/vnt.
3660003	1 vnt.	**30,14**

TECEdrainpoint S nerūdijančio plieno rėmelis, 150 mm, su dekoratyvinėmis grotelėmis

Komplekte viršutinė trapo dalis su rėmeliu (nerūdijantis plienas) ir TECEdrainpoint S grotelės 142 x 142 mm.

- Viršutinė trapo dalis pagaminta iš plastiko (ABS)
- Sandarinimo žiedas
- Išorinis diametras = 110 mm
- Aukščio reguliavimas = 12-88 mm
- Rėmelis iš nerūdijančio plieno, medžiaga 1.4301 (304)
- TECEdrainpoint S nerūdijančio plieno dekoratyvinės grotelės, medžiaga 1.4301 (304), matmenys 142 x 142 mm, poliruotas paviršius, apkrovos klasė K3 (iki 300 kg)

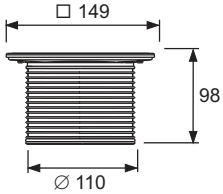

Art. Nr.	Pak. 1	€/vnt.
3660004	1 vnt.	**56,36**

TECEdrainpoint S nerūdijančio plieno rėmelis, 150 mm, su varžtais tvirtinamomis dekoratyvinėmis grotelėmis

Komplekte viršutinė trapo dalis su rėmeliu (nerūdijantis plienas) ir TECEdrainpoint S grotelės 142 x 142 mm.

- Viršutinė trapo dalis pagaminta iš plastiko (ABS)
- Sandarinimo žiedas
- Išorinis diametras = 110 mm
- Aukščio reguliavimas = 12-88 mm
- Rėmelis iš nerūdijančio plieno, medžiaga 1.4301 (304)
- TECEdrainpoint S nerūdijančio plieno dekoratyvinės grotelės, medžiaga 1.4301 (304), matmenys 142 x 142 mm, poliruotas paviršius, apkrovos klasė K3 (iki 300 kg)
- Du nerūdijančio plieno varžtai

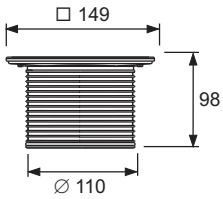

Art. Nr.	Pak. 1	€/vnt.
3660010	1 vnt.	**65,53**

TECEdrainpoint S – Trapų viršutinės dalys

TECEdrainpoint S plastikinis grotelių rėmelis, 150 mm, su dekoratyvinėmis grotelėmis ir gamykloje priklijuota Seal System hidroizoliacinė tarpine*

Viršutinė trapo dalis su plastikiniu grotelių rėmeliu ir gamykloje priklijuota Seal System hidroizoliacine tarpine, atitinka DIN 18534 reikalavimą sujungimui tarp hidroizoliacinės medžiagos ir TECEdrainpoint S grotelių 142 x 142 mm.

- Viršutinė trapo dalis su plastikiniu grotelių rėmeliu (iš ABS)
- Sandarinimo žiedas
- Gamykloje priklijuota Seal System hidroizoliacinė tarpinė
- Išorinis diametras = 110 mm
- Aukščio reguliavimas = 12-92 mm
- TECEdrainpoint S nerūdijančio plieno dekoratyvinės grotelės, medžiaga 1.4301 (304), matmenys 142 x 142 mm, poliruotas paviršius, apkrovos klasė K3 (iki 300 kg)
- Apsuginis kevalas pagamintas iš EPS polistirolo, kurio viršus nudolamas kaip atrama lyginant betomo sluoksnį
- Grindų dangos storiui nuo 8 iki 25 mm (įskaitant klijų sluoksnį)

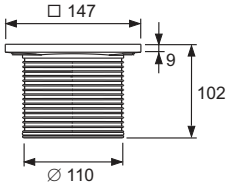

Art. Nr.	Pak. 1	€/vnt.
3660021	1 vnt.	**80,70**

TECEdrainpoint S nerūdijančio plieno rėmelis, 100 mm, su dekoratyvinėmis grotelėmis "quadratum"

Komplekte viršutinė trapo dalis su nerūdijančio plieno rėmeliu ir dekoratyvinėmis "quadratum" grotelėmis 100 x 100 mm.

- Viršutinė trapo dalis pagaminta iš plastiko (ABS)
- Sandarinimo žiedas
- Išorinis diametras = 110 mm
- Aukščio reguliavimas = 10-86 mm
- Rėmelis iš nerūdijančio plieno, medžiaga 1.4301 (304)
- Dekoratyvinės "quadratum" grotelės pagamintos iš nerūdijančio plieno, medžiaga 1.4301 (304), matmenys 100 x 100 mm, poliruotas paviršius, apkrovos klasė L15 (iki 1500 kg)
- Neslidžios grotelės skirtos šlapioms patalpoms, pagal normą DIN 51097 atitinka B grupę

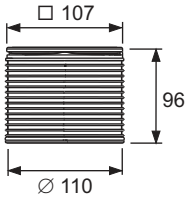

Art. Nr.	Pak. 1	€/vnt.
3660007	1 vnt.	**110,09**

TECEdrainpoint S nerūdijančio plieno rėmelis, 150 mm, su dekoratyvinėmis grotelėmis "quadratum"

Komplekte viršutinė trapo dalis su nerūdijančio plieno rėmeliu ir dekoratyvinėmis "quadratum" grotelėmis 142 x 142 mm.

- Viršutinė trapo dalis pagaminta iš plastiko (ABS)
- Sandarinimo žiedas
- Išorinis diametras = 110 mm
- Aukščio reguliavimas = 12-88 mm
- Rėmelis iš nerūdijančio plieno, medžiaga 1.4301 (304)
- Dekoratyvinės "quadratum" grotelės pagamintos iš nerūdijančio plieno, medžiaga 1.4301 (304), matmenys 142 x 142 mm, poliruotas paviršius, apkrovos klasė L15 (iki 1500 kg)
- Neslidžios grotelės skirtos šlapioms patalpoms, pagal normą DIN 51097 atitinka B grupę

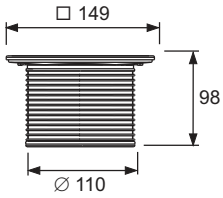

Art. Nr.	Pak. 1	€/vnt.
3660008	1 vnt.	**184,38**

* Informacijos apie Seal System galite rasti **www.sealsystem.net.**

TECEdrainpoint S prailginimas su Seal System universaliu flanšu*

Viršutinė plastikinė trapo dalis su universaliu plastikiniu (PP) flanšu, skirtu tepamai arba žiedu prispaudžiamai hidroizoliacijai.

- Su universaliu flanšu klijuojamai hidroizoliacijai, atitinka normą DIN 18534
- Komplekte sandarinimo žiedas
- Išorinis diametras = 110 mm
- Aukščio reguliavimas = 12-95 mm

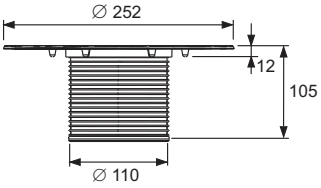

Art. Nr.	Pak. 1	€/vnt.
3660005	1 vnt.	**20,53**

TECEdrainpoint S prailginimas

Viršutinės trapo dalies prailginimas, pagamintas iš plastiko (ABS).

- Su sandarinimo žiedu
- Išorinis diametras = 110 mm
- Aukščio reguliavimas = 14-95 mm

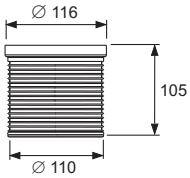

Art. Nr.	Pak. 1	€/vnt.
3660006	1 vnt.	**12,24**

TECEdrainpoint S plastikinis grotelių rėmelis, 100 mm, be grotelių

Komplekte viršutinė plastikinė trapo dalis be grotelių.

- Viršutinė trapo dalis su plastikiniu grotelių rėmeliu (iš ABS)
- Sandarinimo žiedas
- Išorinis diametras = 110 mm
- Aukščio reguliavimas = 10-92 mm

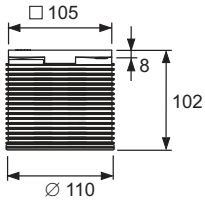

Art. Nr.	Pak. 1	€/vnt.
3660018	1 vnt.	**9,17**

TECEdrainpoint S plastikinis grotelių rėmelis, 150 mm, be grotelių

Viršutinė trapo dalis su plastikiniu rėmeliu be grotelių.

- Viršutinė trapo dalis pagaminta iš plastiko (ABS)
- Sandarinimo žiedas
- Išorinis diametras = 110 mm
- Aukščio reguliavimas = 10-92 mm

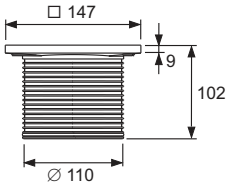

Art. Nr.	Pak. 1	€/vnt.
3660019	1 vnt.	**13,26**

* Informacijos apie Seal System galite rasti **www.sealsystem.net.**

TECEdrainpoint S nerūdijančio plieno dekoratyvinės grotelės, 100 mm, prisukamos

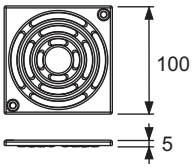

Dekoratyvinės grotelės TECEdrainpoint S, 100 x 100 mm, iš nerūdijančio plieno, medžiaga 1.4301 (304), prisukamos.

- Matmenys = 100 x 100 mm (išorinis matmuo)
- Poliruotas paviršius
- Apkrovos klasė K3 (iki 300 kg)
- Komplekte du nerūdijančio plieno varžtai įleidžiamomis galvutėmis ir srieginės įvorės

Art. Nr.	Pak. 1	€/vnt.
3665000	1 vnt.	**21,39**

TECEdrainpoint S nerūdijančio plieno dekoratyvinės grotelės, 150 mm, prisukamos

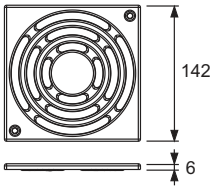

Dekoratyvinės grotelės TECEdrainpoint S, 142 x 142 mm, iš nerūdijančio plieno, medžiaga 1.4301 (304), prisukamos.

- Matmenys = 142 x 142 mm (išorinis matmuo)
- Poliruotas paviršius
- Apkrovos klasė K3 (iki 300 kg)
- Komplekte du nerūdijančio plieno varžtai įleidžiamomis galvutėmis ir srieginės įvorės

Art. Nr.	Pak. 1	€/vnt.
3665001	1 vnt.	**26,66**

TECEdrainpoint S nerūdijančio plieno dekoratyvinės grotelės, 100 mm

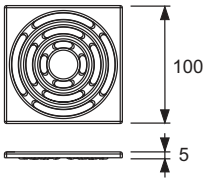

Dekoratyvinės grotelės TECEdrainpoint S, 100 x 100 mm, iš nerūdijančio plieno, medžiaga 1.4301 (304).

- Matmenys = 100 x 100 mm (išorinis matmuo)
- Poliruotas paviršius
- Apkrovos klasė K3 (iki 300 kg)

Art. Nr.	Pak. 1	€/vnt.
3665002	1 vnt.	**15,73**

TECEdrainpoint S nerūdijančio plieno dekoratyvinės grotelės, 150 mm

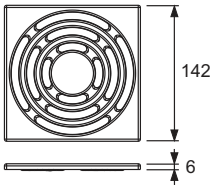

Dekoratyvinės grotelės TECEdrainpoint S, 142 x 142 mm, iš nerūdijančio plieno, medžiaga 1.4301 (304).

- Matmenys = 142 x 142 mm (išorinis matmuo)
- Poliruotas paviršius
- Apkrovos klasė K3 (iki 300 kg)

Art. Nr.	Pak. 1	€/vnt.
3665003	1 vnt.	**20,98**

TECEdrainpoint S nerūdijančio plieno dekoratyvinės grotelės "quadratum", 100 mm

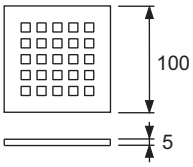

TECEdrainpoint S nerūdijančio plieno dekoratyvinės grotelės "quadratum" 100 x 100 mm, medžiaga 1.4301 (304).

- Matmenys = 100 x 100 mm (išorinis matmuo)
- Poliruotas paviršius
- Apkrovos klasė L15 (iki 1500 kg)
- Neslidžios grotelės skirtos šlapioms patalpoms, pagal normą DIN 51097 atitinka B grupę

Art. Nr.	Pak. 1	€/vnt.
3665006	1 vnt.	**90,44**

TECEdrainpoint S nerūdijančio plieno dekoratyvinės grotelės "quadratum", 150 mm

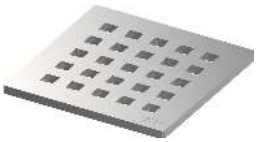

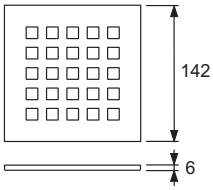

TECEdrainpoint S nerūdijančio plieno dekoratyvinės grotelės "quadratum" 142 x 142 mm, medžiaga 1.4301 (304).

- Matmenys = 142 x 142 mm (išorinis matmuo)
- Poliruotas paviršius
- Apkrovos klasė L15 (iki 1500 kg)
- Neslidžios grotelės skirtos šlapioms patalpoms, pagal normą DIN 51097 atitinka B grupę

Art. Nr.	Pak. 1	€/vnt.
3665009	1 vnt.	**156,85**

TECEdrainpoint S priešgaisrinis komplektas FireStop EI 120 DN 50

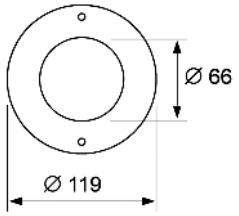

Priešgaisrinis komplektas montuojamas tiesiai ant trapo. Skirtas vertikalaus TECEdrainpoint S DN 50 trapo perdangas kertančio vamzdžio apsaugai nuo ugnies prasiskverbimo iki 120 minučių. Priešgaisrinės saugos klasė EI 120 pagal Europinį standartą EN 13501 (ETA-11/0437).

Komplektą sudaro priešgaisrinė tarpinė, 2 varžtai, ženklinimo skydelis ir 150 mm DN 50 PP-HT nuotekų vamzdis atitinkantis normą EN 1451.

Reikalinga anga:
Diametras 120 mm (min. = 119 mm, maks. = 123 mm)

Naudojimo sritis: perdangos, kurių storis 150-325 mm

Tarpų nereikia užpildyti cementu ar kita medžiaga.

Art. Nr.	Pak. 1	Pak. 2	€/vnt.
3690050	1 vnt.	50 vnt.	**202,02**

TECEdrainpoint S priešgaisrinė tarpinė DN 70/DN 100

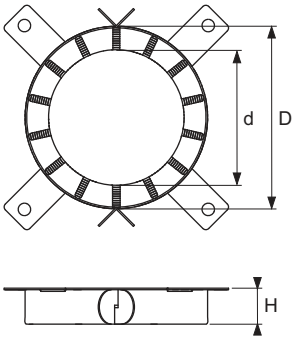

Priešgaisrinė įvorė montuojama po perdanga, skirta TECEdrainpoint S vertikaliems trapams DN 70 ir DN 100 kartu su nuotekų vamzdžiu pagamintu iš PP-HT, pagal normą EN 1451. Skirta perdangas kertančių vamzdynų apsaugai nuo ugnies prasiskverbimo iki 120 minučių.
Priešgaisrinės saugos klasė EI 120 pagal Europinį standartą EN 13501 (ETA-18/0537).

Reikalinga anga:
- DN 70: Diametras 122 mm
- DN 100: Diametras 132 mm

Naudojimo sritis:
perdangos, kurių storis ≥ 200 mm

Tarpų nereikia užpildyti cementu ar kita medžiaga.

Variantas	D	d	H	Art. Nr.	Pak. 1	Pak. 2	€/vnt.
DN 70	132 mm	94 mm	26,6 mm	3690070	1 vnt.	10 vnt.	**210,93**
DN 100	155 mm	114 mm	26,6 mm	3690100	1 vnt.	10 vnt.	**219,84**

TECEdrainpoint S Seal System sandarinimo tarpinė*

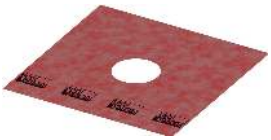

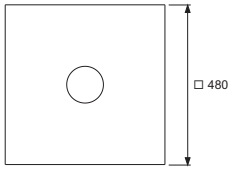

Seal System sandarinimo tarpinė išbandytam ir sertifikuotam TECEdrainpoint S trapų prijungimui prie hidroizoliacijos.

Komplekte:
- Viršus ir apačia iš PP, viduje – vandeniui nepralaidi PE folija
- Matmenys = 480 x 480 mm

Art. Nr.	Pak. 1	€/vnt.
3690004	1 vnt.	**19,65**

* Informacijos apie Seal System galite rasti **www.sealsystem.net.**

TECEdrainpoint S užspaudimo žiedo komplektas iš nerūdijančio plieno

Užspaudimo žiedo komplektas TECEdrainpoint S trapams, skirtas prispausti hidroizoliacinę medžiagą prie jungės.

Komplekte:
- Užspaudimo žiedas iš nerūdijančio plieno, medžiaga 1.4301 (304)
- Sandarinimo žiedas iš akytos gumos
- Šeši nerūdijančio plieno varžtai

Art. Nr.	Pak. 1	€/vnt.
3690003	1 vnt.	**25,59**

TECEdrainpoint S pjaustoma sandarinimo tarpinė iš EPDM flanšinėms jungtims

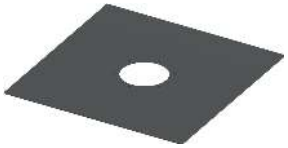

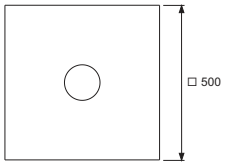

TECEdrainpoint S sandarinimo tarpinė bituminiams, polimeriniams bituminiams ir EPDM sandarinimo rulonams montuoti karšto ar ištisinio suvirinimo būdu. Prie universalaus flanšo tarpinė tvirtinama užspaudimo žiedu.

- Medžiaga: EPDM su stiklo audinio įdėklu, apačia su polimerais modifikuoto bitumo sluoksniu ir smulkaus kvarco danga
- Matmenys = 500 x 500 mm
- Medžiagos storis = 3.1 mm
- Gamintojas: Phoenix Restrix MB

Papildomai užsakoma:
- Užspaudimo žiedo komplektas (Užsakymo Nr. 3690003)

Art. Nr.	Pak. 1	€/vnt.
3690006	1 vnt.	**28,70**

TECEdrainpoin S mechaninė kvapo užsklanda

Mechaninė kvapo užsklanda su švytuokliniu mechanizmu, apsaugo nuo kvapų, ir parazitų. Tinka visiems TECEdrainpoint S sifonams.

Art. Nr.	Pak. 1	Pak. 2	€/vnt.
3695007	1 vnt.	60 vnt.	**34,71**

TECEdrainpoint S membraninė kvapo užsklanda

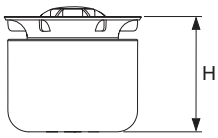

Plastikinė (PP) kvapo užsklanda skirta TECEdrainpoint S trapams su vidine sandarinimo membrana, apsaugo nuo vandens garavimo, kvapų ir parazitų, vanduo ir membrana sudaro dvigubą apsaugą. Tinka visiems TECEdrainpoint S grindų trapams.

Variantas	H	Art. Nr.	Pak. 1	€/vnt.
Grindų trapas DN 50 ypač plokščias	50 mm	3695002	1 vnt.	**10,49**
Grindų trapai DN 50 standartiniai ir vertikalus ir DN 70	83 mm	3695005	1 vnt.	**10,49**
Grindų trapai DN 100	117 mm	3695006	1 vnt.	**10,49**

TECEdrainpoint S – Papildomos dalys

TECEdrainpoint S plaukų gaudyklė

Plastikinė plaukų gaudyklė dedama į TECEdrainpoint S trapą.

Art. Nr.	Pak. 1	Pak. 2	€/vnt.
3690005	1 vnt.	60 vnt.	**9,19**

TECEdrainpoint S montavimo kojelės su garso izoliacija

TECEdrainpoint S trapų su Seal System universaliu flanšu aukščiui reguliuoti ir fiksuoti montuojant.

Aukštis nuo kojelės apačios iki universalaus flanšo viršaus: 64-165 mm

Komplektą sudaro 4 montavimo kojelės, garsą slopinantis elementas ir tvirtinimo detalės.

Art. Nr.	Pak. 1	Pak. 2	€/kompl.
3690007	1 kompl.	10 kompl.	**17,05**

Drainbase garsą izoliuojanti medžiaga, skirta TECEdrainprofile, TECEdrainline ir TECEdrainpoint S

Garsą izoliuojanti medžiaga montuojama po grindų išlyginamuoju sluoksniu dušo zonoje arba visoje vonios patalpoje. Skirta sumažinti krentančio vandens keliamą triukšmą renovuojamuose ir naujuose pastatuose. Pagaminta iš ypač atsparios gumos granulių ir PUR elastomero. Atitinka sugriežtintus garso izoliacijos reikalavimus pagal DIN 4109 2 priedą, išleistą 1989-11, ir aukščiausią garso izoliavimo lygį SSt III pagal VDI 4100, išleistą 2012-10 (testų patvirtinimo protokolas pagal paklausimą).

- Tiekiama nuo: 1.25 m x 1.25 m x 6 mm
- Degumo klasė: B2 (DIN 4102)
- Šiluminė varža: 0.05 (m^2K)/W
- Deformacija gniuždant nuo 15 t/m^2: 0.6 mm
- Smūginio garso sumažinimas: ΔLw= 20 dB(A) (kai betono storis 50 mm)

Art. Nr.	Pak. 1	Pak. 2	€/vnt.
660001	1 vnt.	16 vnt.	**43,64**

Drainbase garsą izoliuojanti medžiaga (rulonas), skirta TECEdrainprofile, TECEdrainline ir TECEdrainpoint S*

Garsą izoliuojanti medžiaga montuojama po grindų išlyginamuoju sluoksniu dušo zonoje arba visoje vonios patalpoje. Skirta sumažinti krentančio vandens keliamą triukšmą renovuojamuose ir naujuose pastatuose. Pagaminta iš ypač atsparios gumos granulių ir PUR elastomero. Atitinka sugriežtintus garso izoliacijos reikalavimus pagal DIN 4109 2 priedą, išleistą 1989-11, ir aukščiausią garso izoliavimo lygį SSt III pagal VDI 4100, išleistą 2012-10 (testų patvirtinimo protokolas pagal paklausimą).

- Tiekiama nuo: 8.0 m x 1.25 m x 6 mm (rulonas, apytiksl. 50 kg)
- Degumo klasė: B2 (DIN 4102)
- Šiluminė varža: 0.05 (m^2K)/W
- Deformacija gniuždant nuo 15 t/m^2: 0.6 mm
- Smūginio garso sumažinimas: ΔLw= 20 dB(A) (kai betono storis 50 mm)

Art. Nr.	Pak. 1	€/m
660002	8 m	**41,28**

* Rulonas nepjaustomas

3601050 – TECEdrainpoint S 50 trapo komplektas, ypač plokščias
3601100 – TECEdrainpoint S 110 trapo komplektas, ypač plokščias, su Seal System universaliu flanšu
3601102 – TECEdrainpoint S 112 trapo komplektas, ypač plokščias, su Seal System universaliu flanšu ir nerūdijančio plieno rėmeliu

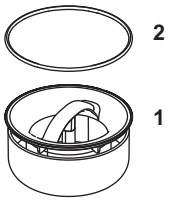

Nr.	Art. Nr.	Aprašymas	Pak. 1	€/vnt.
1	3695000	Kvapo užsklanda, pagaminta iš PP plastiko, ypač plonam sifonui DN 50, aukštis 50 mm	1 vnt.	**8,31**
2	3695003	Trapo viršutinės dalies tarpinė, 110 mm	1 vnt.	**2,52**

3601200 – TECEdrainpoint S 120 trapo komplektas su Seal System universaliu flanšu, standartinis
3601202 – TECEdrainpoint S 122 trapo komplektas su Seal System universaliu flanšu, standartinis ir nerūdijančio plieno rėmeliu
3601300 – TECEdrainpoint S 130 drain trapo komplektas, vertikalus, su Seal System universaliu flanšu

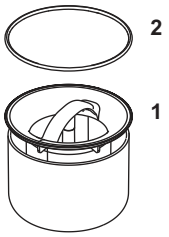

Nr.	Art. Nr.	Aprašymas	Pak. 1	€/vnt.
1	3695001	Kvapo užsklanda, pagaminta iš PP plastiko, horizontaliam ir vertikaliam DN 50 standartiniam ir DN 70 sifonui, aukštis 83 mm	1 vnt.	**8,31**
2	3695003	Trapo viršutinės dalies tarpinė, 110 mm	1 vnt.	**2,52**

3601400 – TECEdrainpoint S DN 50 ypač plokščias sifonas su Seal System universaliu flanšu
3601401 – TECEdrainpoint S DN 50 sifonas terasoms su Seal System universaliu flanšu

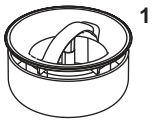

Nr.	Art. Nr.	Aprašymas	Pak. 1	€/vnt.
1	3695000	Kvapo užsklanda, pagaminta iš PP plastiko, ypač plonam sifonui DN 50, aukštis 50 mm	1 vnt.	**8,31**

3601500 – TECEdrainpoint S DN 50 standartinis sifonas su Seal System universaliu flanšu
3601600 – TECEdrainpoint S DN 50 vertikalus sifonas su Seal System universaliu flanšu
3603500 – TECEdrainpoint S DN 70 sifonas su Seal System universaliu flanšu
3603600 – TECEdrainpoint S DN 70 vertikalus sifonas su Seal System universaliu flanšu

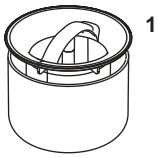

Nr.	Art. Nr.	Aprašymas	Pak. 1	€/vnt.
1	3695001	Kvapo užsklanda, pagaminta iš PP plastiko, horizontaliam ir vertikaliam DN 50 standartiniam ir DN 70 sifonui, aukštis 83 mm	1 vnt.	**8,31**

3607500 – TECEdrainpoint S DN 100 sifonas su Seal System universaliu flanšu
3607600 – TECEdrainpoint S DN 100 vertikalus sifonas su Seal System universaliu flanšu

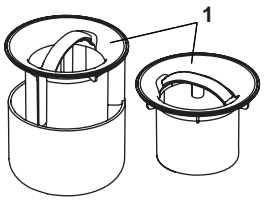

Nr.	Art. Nr.	Aprašymas	Pak. 1	€/vnt.
1	3695004	Kvapo užsklanda DN 100 sifonui, aukštis 117 mm	1 vnt.	**10,83**

TECEdrainpoint S nerūdijančio plieno rėmelis, 100 mm, su pagrindu be bortelio

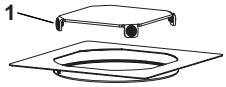

Nr.	Art. Nr.	Aprašymas	Pak. 1	€/vnt.
1	668016	Atraminis kaištis	10 vnt.	**0,14**

TECEdrainpoint S – Atsarginės dalys

3660011 – TECEdrainpoint S nerūdijančio plieno rėmelis, 150 mm, su dekoratyvinėmis grotelėmis plytelei įklijuoti "plate"
3660001 – TECEdrainpoint S plastikinis grotelių rėmelis, 100 mm, su dekoratyvinėmis grotelėmis
3660002 – TECEdrainpoint S nerūdijančio plieno rėmelis, 100 mm, su dekoratyvinėmis grotelėmis
3660009 – TECEdrainpoint S nerūdijančio plieno rėmelis, 100 mm, su varžtais tvirtinamomis dekoratyvinėmis grotelėmis
3660003 – TECEdrainpoint S plastikinis grotelių rėmelis, 150 mm, su dekoratyvinėmis grotelėmis
3660004 – TECEdrainpoint S nerūdijančio plieno rėmelis, 150 mm, su dekoratyvinėmis grotelėmis
3660010 – TECEdrainpoint S nerūdijančio plieno rėmelis, 150 mm, su varžtais tvirtinamomis dekoratyvinėmis grotelėmis
3660007 – TECEdrainpoint S nerūdijančio plieno rėmelis, 100 mm, su dekoratyvinėmis grotelėmis "quadratum"
3660008 – TECEdrainpoint S nerūdijančio plieno rėmelis, 150 mm, su dekoratyvinėmis grotelėmis "quadratum"
3660005 – TECEdrainpoint S prailginimas su Seal System universaliu flanšu
3660006 – TECEdrainpoint S prailginimas
3660019 – TECEdrainpoint S plastikinis grotelių rėmelis, 150 mm, be grotelių

Nr.	Art. Nr.	Aprašymas	Pak. 1	€/vnt.
1	3695003	Trapo viršutinės dalies tarpinė, 110 mm	1 vnt.	**2,52**

TECEdrainpoint S sifono modelis	TECEdrainpoint S viršutinė dalis ir grotelės	Minimalus viršutinės dalies aukštis (1)		Maksimalus viršutinės dalies aukštis (2)	
		Vandens aukštis virš grotelių			
		10 mm	20 mm	10 mm	20 mm
DN 50 ypač plokščias (3601400)	Viršutinė dalis su grotelėmis, 100 mm (3660001, 3660002, 3660009)	0.52	0.61	0.69	1.12
	Viršutinė dalis su “quadratum” grotelėmis, 100 mm (3660007)	0.44	0.69	0.53	0.85
	Viršutinė dalis akmeniui + prailginimas, 100 mm (3660016 + 3660006)	0.49	0.55	0.61	1.00
	Viršutinė dalis su “plate” grotelėmis, 150 mm (3660011)	0.64	0.70	0.98	1.04
DN 50 standartinis (3601500)	Viršutinė dalis su grotelėmis, 100 mm (3660001, 3660002, 3660009)	0.52	0.89	0.64	1.35
	Viršutinė dalis su “quadratum” grotelėmis, 100 mm (3660007)	0.42	0.81	0.64	0.93
	Viršutinė dalis akmeniui + prailginimas, 100 mm (3660016 + 3660006)	0.45	0.75	0.79	1.07
	Viršutinė dalis su “plate” grotelėmis, 150 mm (3660011)	0.91	0.98	1.33	1.46
DN 50 vertikalus (3601600)	Viršutinė dalis su grotelėmis, 100 mm (3660001, 3660002, 3660009)	0.64	1.36	0.70	1.56
	Viršutinė dalis su “quadratum” grotelėmis, 100 mm (3660007)	0.56	1.02	0.67	1.46
	Viršutinė dalis akmeniui + prailginimas, 100 mm (3660016 + 3660006)	0.62	0.96	0.89	1.48
	Viršutinė dalis su “plate” grotelėmis, 150 mm (3660011)	1.33	1.41	1.63	1.69
DN 50 terasoms (3601401)	Viršutinė dalis su grotelėmis, 100 mm (3660001, 3660002, 3660009)	0,66	1,22	0,50	1,51
	Viršutinė dalis su “quadratum” grotelėmis, 100 mm (3660007)	0,48	0,89	0,56	1,53
	Viršutinė dalis akmeniui + prailginimas, 100 mm (3660016 + 3660006)	0,71	0,97	0,81	1,07
	Viršutinė dalis su “Plate” grotelėmis, 150 mm (3660011)	0,97	1,46	0,86	1,27
DN 70 horizontalus (3603500)	Viršutinė dalis su grotelėmis, 150 mm (3660003, 3660004, 3660010)	0.62	1.22	0.87	1.74
	Viršutinė dalis su “quadratum” grotelėmis, 150 mm (3660008)	0.76	1.13	0.78	1.54
	Viršutinė dalis akmeniui + prailginimas, 100 mm (3660016 + 3660006)	0.64	0.84	0.97	1.54
	Viršutinė dalis su “plate” grotelėmis, 150 mm (3660011)	1.19	1.29	1.50	1.72
DN 70 vertikalus (3603600)	Viršutinė dalis su grotelėmis, 150 mm (3660003, 3660004, 3660010)	0.47	1.81	0.63	1.84
	Viršutinė dalis su “quadratum” grotelėmis, 150 mm (3660008)	0.79	1.67	0.68	1.99
	Viršutinė dalis akmeniui + prailginimas, 100 mm (3660016 + 3660006)	0.64	0.85	0.80	2.18
	Viršutinė dalis su “plate” grotelėmis, 150 mm (3660011)	1.62	1.97	2.24	2.42
DN 100 horizontalus (3607500)	Viršutinė dalis su grotelėmis, 150 mm (3660003, 3660004, 3660010)	0.90	1.61	0.86	2.03
	Viršutinė dalis su “quadratum” grotelėmis, 150 mm (3660008)	0.77	1.48	0.79	1.98
	Viršutinė dalis akmeniui + prailginimas, 100 mm (3660016 + 3660006)	0.46	1.12	0.58	1.81
	Viršutinė dalis su “plate” grotelėmis, 150 mm (3660011)	1.36	1.48	1.60	2.06
DN 100 vertikalus (3607600)	Viršutinė dalis su grotelėmis, 150 mm (3660003, 3660004, 3660010)	0.76	1.42	0.80	2.10
	Viršutinė dalis su “quadratum” grotelėmis, 150 mm (3660008)	0.70	1.33	0.74	2.13
	Viršutinė dalis akmeniui + prailginimas, 100 mm (3660016 + 3660006)	0.76	1.06	0.59	1.86
	Viršutinė dalis su “plate” grotelėmis, 150 mm (3660011)	1.22	1.36	1.72	2.20

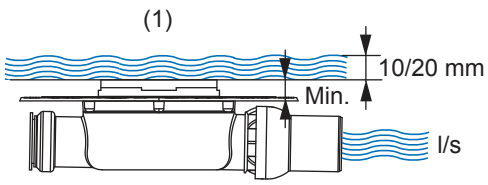

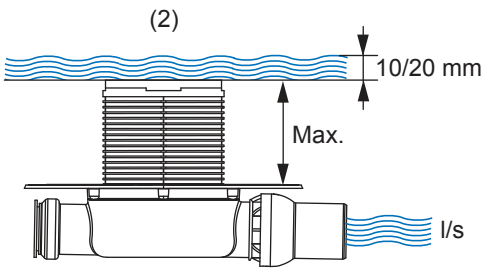

Reklaminė medžiaga

Priedas

REKLAMINIAI PAVYZDŽIAI

KAINYNAS 2023

Reklaminė medžiaga – Turinys

	Puslapis
TECEone	310
TECElux	311
Unitazų vandens nuleidimo plokštelės	312
Pisuarų vandens nuleidimo plokštelės	316
TECEdrainprofile	319

Reklaminių pavyzdžių kainos pateikiamos pagal užklausimą.

Reklaminė medžiaga – TECEone

TECEone ekspoziciniai pavyzdžiai

Ekspozicinis pavyzdys su mechaniškai išlendančiu vandens purkštuku.

Papildomai reikia užsakyti:
- TECEone unitazo dangtį

Art. Nr.
9700900

TECEone apsauginis dangtelis

Skaidrus plastikinis dangtelis, skirtas bidė funkcijai pademonstruoti.

Art. Nr.
9820371

TECElux ekspozicinė stiklinė plokštė su mechaniniu valdymu

Viršutinė TECElux stiklinė plokštė su mechaniniais mygtukais kartu su apatine stikline plokšte.
Matmenys: 430 x 1000 x 16 mm

Spalva	Art. Nr.
Stiklas baltas, mygtukai balti	9650500
Stiklas baltas, mygtukai chromuoti, blizgantys	9650501
Stiklas juodas, mygtukai chromuoti, blizgantys	9650505

TECElux ekspozicinė stiklinė plokštė su elektroniniu "sen-Touch" valdymo bloku

Viršutinė TECElux stiklinė plokštė su elektroniniu "sen-Touch" valdymo bloku kartu su apatine stikline plokšte standartiniams unitazams, maitinimo blokas pakuotėje yra.
Matmenys: 430 x 1000 x 16 mm

Spalva	Art. Nr.
Stiklas baltas	9650502
Stiklas juodas	9650504

TECElux ekspozicinė stiklinė plokštė su elektroniniu "sen-Touch" valdymo bloku, unitazams su bidė funkcija

Viršutinė TECElux stiklinė plokštė su elektroniniu "sen-Touch" valdymo bloku kartu su apatine stikline plokšte, unitazams su bidė funkcija, maitinimo blokas pakuotėje yra.
Matmenys: 430 x 1000 x 16 mm

Spalva	Art. Nr.
Stiklas baltas	9650503

TECElux info lentelė

TECElux informacinė lentelė, skirta TECElux reklaminiams rėmams ir TECElux ekspoziciniams moduliams.
Matmenys:
120 x 320 x 3 mm (9650553)
120 x 230 x 3 mm (9650554)

Variantas	Art. Nr.
"sen-Touch" ir "ceramic-Air"	9650553
Mechaninis	9650554

Reklaminė medžiaga – Unitazų vandens nuleidimo plokštelės

TECElux Mini ekspozicinė vandens nuleidimo plokštelė dviejų vandens nuplovimo kiekių technologijai

Maitinimo blokas pakuotėje yra.
Matmenys: 220 x 150 x 5 mm
(naudojant rėmelį integruotam montavimui galima sumontuoti lygiai su siena)

Spalva	Art. Nr.
Stiklas baltas	9240565
Stiklas juodas	9240567

TECEsquare II ekspozicinė metalinė vandens nuleidimo plokštelė su spalvota danga

Matmenys: 220 x 150 x 3 mm

Spalva	Art. Nr.
Matinė, Black Chrome	9240590
Poliruota, Gold Optic	9240592

TECEsquare II ekspozicinė metalinė vandens nuleidimo plokštelė

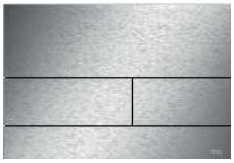

Matmenys: 220 x 150 x 3 mm

Spalva	Art. Nr.	
Nerūdijantis plienas, matinis (atsparus pirštų antspaudams)	9240560	
Chromuota, blizganti	9240561	
Balta blizganti	9240562	
Balta matinė	9240568	
Juoda matinė	9240564	
Surūdijusio plieno	9240492*	**Nauja**

TECEsquare II ekspozicinė vandens nuleidimo plokštelė, satino stiklas Nauja

Spalva	Art. Nr.	
Satino baltumo stiklas	9240493*	**Nauja**
Satino juodumo stiklas	9240494*	**Nauja**
Satino smėlio spalvos stiklas	9240495*	**Nauja**

TECEsquare ekspozicinė stiklinė unitazų vandens nuleidimo plokštelė

Matmenys: 220 x 150 x 11 mm
(naudojant rėmelį integruotam montavimui galima sumontuoti lygiai su siena)

Spalva	Art. Nr.
Blizgus baltas stiklas, blizgūs balti mygtukai	9240530
Blizgus baltas stiklas, mygtukai nerūdijančio plieno matiniai (atsparūs pirštų antspaudams)	9240536
Blizgus baltas stiklas, mygtukai chromuoti, blizgūs	9240531
Blizgus juodas stiklas, mygtukai nerūdijančio plieno matiniai (atsparūs pirštų antspaudams)	9240532
Blizgus juodas stiklas, mygtukai chromuoti, blizgūs	9240538
Blizgus juodas stiklas, mygtukai juodi blizgūs	9240537

* Numatomas tiekimas nuo: Kovas 2023

TECEvelvet ekspozicinė unitazų vandens nuleidimo plokštelė

Matmenys: 220 x 150 x 5 mm
(naudojant integruoto montavimo rėmelį galima sumontuoti lygiai su siena, išsikiša 0 mm)

Spalva	Art. Nr.
Juoda	9240583
Smėlio ruda	9240584
Šviesiai pilka	9240913
Antracitas	9240912

TECEloop ekspozicinė stiklinė unitazų vandens nuleidimo plokštelė

Matmenys: 220 x 150 x 11 mm
(naudojant rėmelį integruotam montavimui galima sumontuoti lygiai su siena)

Spalva	Art. Nr.
Stiklas baltas, mygtukai balti	9240511
Stiklas baltas, mygtukai chromuoti, matiniai	9240524
Stiklas baltas, mygtukai chromuoti, blizgantys	9240525
Stiklas juodas, mygtukai balti	9240515
Stiklas juodas, mygtukai chromuoti, matiniai	9240516
Stiklas juodas, mygtukai chromuoti, blizgantys	9240517
Stiklas juodas, mygtukai juodi	9240518
Stiklas juodas, mygtukai paauksuoti	9240519
Stiklas raudonos rubino spalvos (Alape), mygtukai nerūdijančio plieno spalvos (atsparūs pirštų antspaudams)	9240528
Akmens masė, mygtukai nerūdijančio plieno spalvos (atsparūs pirštų antspaudams)	9240540*
Stiklas rudos (kavos) spalvos, mygtukai chromuoti, blizgantys	9240542
Stiklas baltas, mygtukai chromuoti, blizgantys	9240549*
Stiklas baltas, Mygtukai nerūdijančio plieno spalvos (atsparūs pirštų antspaudams)	9240550
Stiklas raudonos rubino spalvos (Alape), mygtukai balti	9240551
Šviesus betonas, mygtukai nerūdijančio plieno spalvos (atsparūs pirštų antspaudams)	9240586
Stiklas balto marmuro, mygtukai chromuoti, blizgantys	9240587
Ąžuolo spalvos, mygtukas juodas, matinis	9240588
Stiklas vakaro mėlynos spalvos, mygtukai balti	9240589

TECEloop ekspozicinė plastikinė unitazų vandens nuleidimo plokštelė

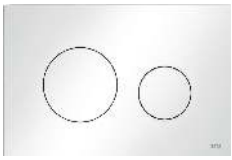

Matmenys: 220 x 150 x 5 mm

Spalva	Art. Nr.
Balta	9240740
Chromuota, matinė	9240741
Juoda matinė	9240742

* Originalus produktas gali skirtis nuo ekspozicinio paviršiaus

Reklaminė medžiaga – Unitazų vandens nuleidimo plokštelės

TECEloop ekspozicinė plastikinė unitazų vandens nuleidimo plokštelė Nauja

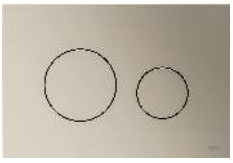

Matmenys: 220 x 150 x 5 mm
(naudojant integruoto montavimo rėmelį galima sumontuoti lygiai su siena, išsikiša 0 mm)

Spalva	Art. Nr.	
Metalic žalvario	9240597*	**Nauja**
Metalic randonos bronzos	9240598*	**Nauja**

TECEsolid ekspozicinė vandens nuleidimo plokštelė su faktūriniu paviršiumi Nauja

Matmenys: 220 x 150 x 6 mm

Spalva	Art. Nr.	
Matinio grafito su linijine faktūra	9240490**	**Nauja**
Matinio žalvario su deimanto faktūra	9240491**	**Nauja**

TECEsolid ekspozicinė elektroninė vandens nuleidimo plokštelė unitazams

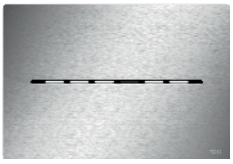

Maitinimo blokas pakuotėje yra.
Matmenys: 220 x 150 x 6 mm

Spalva	Art. Nr.
Nerūdijantis plienas, matinis (atsparus pirštų antspaudams)	9240581

TECEplanus ekspozicinė unitazų vandens nuleidimo plokštelė dviejų vandens nuplovimo kiekių technologijai

Matmenys: 214 x 144 x 15 mm

Spalva	Art. Nr.
Balta, matinė	9240505
Balta blizganti	9240521
Nerūdijantis plienas, matinis	9240502
Chromuota, blizganti	9240503

TECEplanus ekspozicinė unitazų vandens nuleidimo plokštelė vieno vandens nuplovimo kiekio technologijai

Matmenys: 214 x 144 x 15 mm

Spalva	Art. Nr.
Balta, matinė	9240504
Balta blizganti	9240520
Nerūdijantis plienas, matinis	9240500
Chromuota, blizganti	9240501

* Numatomas tiekimas nuo: Kovas 2023 ** Numatomas tiekimas nuo: Balandis 2023

TECEnow ekspozicinė unitazų vandens nuleidimo plokštelė

Matmenys: 220 x 150 x 5 mm
(naudojant rėmelį integruotam montavimui galima sumontuoti lygiai su siena)

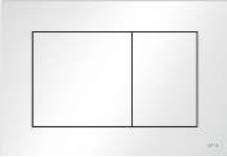

Spalva	Art. Nr.
Balta	9240555
Chromuota, blizganti	9240556
Chromuota, matinė	9240557
Juoda	9240558
Juoda matinė	9240908

TECEnow ekspozicinė unitazų vandens nuleidimo plokštelė Nauja

Matmenys: 220 x 150 x 5 mm
(naudojant integruoto montavimo rėmelį galima sumontuoti lygiai su siena, išsikiša 0 mm)

Spalva	Art. Nr.	
Metalic nikelio	9240594*	**Nauja**
Metalic grafito pika	9240595*	**Nauja**

TECE ekspozicinis integruoto montavimo rėmelis unitazų vandens nuleidimo plokštelėms

Ekspozicinis integruoto montavimo rėmelis skirtas TECElux Mini, TECEloop, TECEsquare ir TECEnow unitazų plokštelėms.
Matmenys: 225 x 155 x 15 mm

Spalva	Art. Nr.
Balta	9240543
Juoda	9240544
Chromuota, blizganti	9240522

* Numatomas tiekimas nuo: Kovas 2023

Reklaminė medžiaga – Pisuarų vandens nuleidimo plokštelės

TECEfilo ekspozicinė pisuarų vandens nuleidimo plokštelė

Matmenys:
- 100 x 150 x 7 mm (9242920)
- 100 x 150 x 9 mm (9242925)
- 100 x 150 x 6 mm (9242921, 9242930)

Spalva	Art. Nr.
Balta, plastikinė	9242920
Chromuota blizganti, plastikinė	9242921
Stiklas baltas	9242925
Nerūdijantis plienas, matinis (atsparus pirštų antspaudams)	9242930

TECEfilo-Velvet ekspozicinė pisuarų vandens nuleidimo plokštelė

Matmenys: 104 x 124 x 6 mm

Spalva	Art. Nr.
Smėlio ruda	9242942
Antracitas	9242943

TECEfilo-Solid ekspozicinė pisuarų vandens nuleidimo plokštelė

Matmenys: 104 x 124 x 6 mm

Spalva	Art. Nr.
Nerūdijantis plienas, matinis (atsparus pirštų antspaudams)	9242939

TECEsquare ekspozicinė metalinė pisuarų vandens nuleidimo plokštelė

Matmenys: 124 x 144 x 2 mm

Spalva	Art. Nr.
Nerūdijantis plienas, matinis (atsparus pirštų antspaudams)	9242533
Chromuota, blizganti	9242534
Balta blizganti	9242535

TECEsquare ekspozicinė stiklinė pisuarų vandens nuleidimo plokštelė

Matmenys: 104 x 124 x 11 mm
(naudojant rėmelį integruotam montavimui galima sumontuoti lygiai su siena)

Spalva	Art. Nr.
Blizgus baltas stiklas, mygtukas baltas blizgus	9242530
Blizgus baltas stiklas, mygtukas chromuotas, blizgus	9242531
Blizgus juodas stiklas, mygtukas nerūdijančio plieno matinis (atsparus pirštų antspaudams)	9242532

TECEloop ekspozicinė stiklinė pisuarų vandens nuleidimo plokštelė

Matmenys: 104 x 124 x 11 mm
(naudojant rėmelį integruotam montavimui galima sumontuoti lygiai su siena)

Spalva	Art. Nr.
Stiklas baltas, mygtukas baltas	9242511
Stiklas baltas, mygtukas chromuotas, matinis	9242524
Stiklas baltas, mygtukas chromuotas, blizgantis	9242525
Stiklas juodas, mygtukas baltas	9242515
Stiklas juodas, mygtukas chromuotas, matinis	9242516
Stiklas juodas, mygtukas chromuotas, blizgantis	9242517
Stiklas juodas, mygtukas juodas	9242518

TECEloop ekspozicinė plastikinė pisuarų vandens nuleidimo plokštelė

Matmenys: 100 x 120 x 6 mm

Spalva	Art. Nr.
Balta	9242507
Batlas, mygtukas chromuotas, blizgantis	9242523
Chromuota, matinė	9242509
Chromuota, blizganti	9242510

TECEplanus ekspozicinė mechaninė pisuarų vandens nuleidimo plokštelė

Matmenys: 100 x 120 x 12 mm

Spalva	Art. Nr.
Balta, matinė	9242902
Balta blizganti	9242909
Nerūdijantis plienas, matinis	9242900
Chromuota, blizganti	9242901

TECEplanus ekspozicinė elektroninė pisuarų vandens nuleidimo plokštelė

Matmenys: 100 x 120 x 12 mm

Spalva	Art. Nr.
Balta, matinė	9242906
Nerūdijantis plienas, matinis	9242903
Chromuota, blizganti	9242904

TECEnow ekspozicinė pisuarų vandens nuleidimo plokštelė

Matmenys: 104 x 124 x 5 mm

Spalva	Art. Nr.
Balta	9242536
Chromuota, blizganti	9242537
Chromuota, matinė	9242538

Reklaminė medžiaga – Pisuarų vandens nuleidimo plokštelės

TECE ekspozicinis integruoto montavimo rėmelis pisuarų vandens nuleidimo plokštelėms

Ekspozicinis integruoto montavimo rėmelis skirtas TECEloop ir TECEsquare pisuarų plokštelėms.
Matmenys: 129 x 109 x 15 mm

Spalva	Art. Nr.
Chromuota, blizganti	9242522

TECEdrainprofile reklaminis dušo profilis

Dušo profilis su pagrindu skirtas montuoti ant grindų.

Komplekte:
- Dušo profilis su pagrindu, pagamintas iš nerūdijančio plieno 1.4301 (304)
- Pagrindas pagamintas iš medžio

Ilgis: 900 mm
Plotis: 55 mm
Aukštis: 10 mm

Paviršius	Art. Nr.
matinis	679000

TECEdrainprofile reklaminis juodas dušo profilis

Dušo profilis su pagrindu skirtas montuoti ant grindų.

Komplekte:
- Dušo profilis su pagrindu, pagamintas iš nerūdijančio plieno 1.4301 (304) ir padengtas PVD danga
- Pagrindas pagamintas iš medžio

Ilgis: 900 mm
Plotis: 55 mm
Aukštis: 10 mm

Paviršius	Spalva	Art. Nr.
matinis	Juoda	679012

Art. Nr.		Pak. 1	Pak. 2	Pak. 3	Puslapis
600700	-	1	40	-	262
600701	-	1	32	-	263
600702	-	1	49	-	260
600703	-	1	49	-	261
600710	-	1	-	-	266
600730	-	1	-	-	266
600750	-	1	-	-	267
600760	-	1	-	-	267
600770	-	1	-	-	264
600772	-	1	-	-	264
600782	-	1	-	-	266
600790	Išpardu odama	1	-	-	265
600791	Išpardu odama	1	-	-	265
600792	Išpardu odama	1	-	-	265
600793	Nauja	1	-	-	265
600794	Nauja	1	-	-	265
600800	-	1	40	-	262
600801	-	1	32	-	263
600802	-	1	49	-	260
600803	-	1	49	-	261
600810	-	1	-	-	266
600830	-	1	-	-	266
600850	-	1	-	-	267
600860	-	1	-	-	267
600870	-	1	-	-	264
600872	-	1	-	-	264
600882	-	1	-	-	266
600890	Išpardu odama	1	-	-	265
600891	Išpardu odama	1	-	-	265
600892	Išpardu odama	1	-	-	265
600893	Nauja	1	-	-	265
600894	Nauja	1	-	-	265
600900	-	1	40	-	262
600901	-	1	32	-	263
600902	-	1	49	-	260
600903	-	1	49	-	261
600910	-	1	-	-	266
600930	-	1	-	-	266
600950	-	1	-	-	267
600960	-	1	-	-	267
600970	-	1	-	-	264
600972	-	1	-	-	264
600982	-	1	-	-	266
600990	Išpardu odama	1	-	-	265
600991	Išpardu odama	1	-	-	265

Art. Nr.		Pak. 1	Pak. 2	Pak. 3	Puslapis
600992	Išpardu odama	1	-	-	265
600993	Nauja	1	-	-	265
600994	Nauja	1	-	-	265
601000	-	1	40	-	262
601001	-	1	32	-	263
601002	-	1	49	-	260
601003	-	1	49	-	261
601010	-	1	-	-	266
601030	-	1	-	-	266
601050	-	1	-	-	267
601060	-	1	-	-	267
601070	-	1	-	-	264
601072	-	1	-	-	264
601082	-	1	-	-	266
601090	Išpardu odama	1	-	-	265
601091	Išpardu odama	1	-	-	265
601092	Išpardu odama	1	-	-	265
601093	Nauja	1	-	-	265
601094	Nauja	1	-	-	265
601200	-	1	40	-	262
601201	-	1	32	-	263
601202	-	1	49	-	260
601203	-	1	49	-	261
601210	-	1	-	-	266
601230	-	1	-	-	266
601250	-	1	-	-	267
601260	-	1	-	-	267
601270	-	1	-	-	264
601272	-	1	-	-	264
601282	-	1	-	-	266
601290	Išpardu odama	1	-	-	265
601291	Išpardu odama	1	-	-	265
601292	Išpardu odama	1	-	-	265
601293	Nauja	1	-	-	265
601294	Nauja	1	-	-	265
601500	-	1	40	-	262
601501	-	1	32	-	263
601510	-	1	-	-	266
601530	-	1	-	-	266
601550	-	1	-	-	267
601560	-	1	-	-	267
601570	-	1	-	-	264
601572	-	1	-	-	264
601582	-	1	-	-	266
601590	Išpardu odama	1	-	-	265

Greita artikulo paieška

Art. Nr.		Pak. 1	Pak. 2	Pak. 3	Puslapis
601591	Išpardu odama	1	-	-	265
601592	Išpardu odama	1	-	-	265
601593	Nauja	1	-	-	265
601594	Nauja	1	-	-	265
610900	-	1	9	-	268
610910	-	1	-	-	269
610970	-	1	-	-	269
610982	-	1	-	-	269
611000	-	1	9	-	268
611010	-	1	-	-	269
611070	-	1	-	-	269
611082	-	1	-	-	269
611200	-	1	9	-	268
611210	-	1	-	-	269
611270	-	1	-	-	269
611282	-	1	-	-	269
650000	-	1	270	-	271
650001	-	1	210	-	271
650002	-	1	75	-	272
650003	-	1	175	-	272
650004	-	1	320	-	271
650700	-	1	40	-	270
650800	-	1	40	-	270
650900	-	1	40	-	270
651000	-	1	40	-	270
651200	-	1	40	-	270
651500	-	1	20	-	270
660001	-	1	16	-	250, 274, 302
660002	-	8	-	-	251, 274, 302
660003	-	1	45	-	273
660004	-	1	30	-	273
660005	-	1	10	-	273
660006	-	1	50	-	249, 273
660015	-	1	150	-	273
660016	-	1	100	-	273
660017	-	1	100	-	273
660018	-	1	100	-	273
660019	-	3,9	31,2	-	274
660021	Nauja	1	18	-	275
668010	-	1	-	-	278
668011	-	1	-	-	278
668012	-	1	-	-	276–278
668013	-	1	-	-	276–278
668014	-	1	100	-	276–278
668016	-	10	-	-	276–278, 303
668019	-	1	-	-	279
668020	-	1	100	-	277
668024	-	1	-	-	277
668025	-	1	-	-	278

Art. Nr.		Pak. 1	Pak. 2	Pak. 3	Puslapis
668026	-	1	-	-	278
668027	-	1	-	-	278
668028	-	1	-	-	278
668029	-	1	-	-	278
668030	-	1	-	-	278
668031	-	1	-	-	278
668032	-	1	-	-	278, 279
668033	-	1	-	-	276
668034	-	1	40	-	276, 279
668035	Nauja	1	-	-	279
670800	-	1	-	-	242
670801	-	1	-	-	243
670802	-	1	-	-	243
670803	-	1	-	-	243
670810	-	1	-	-	242
670811	Išpardu odama	1	-	-	243
670812	-	1	-	-	243
670813	Išpardu odama	1	-	-	243
670821	-	1	-	-	242
670900	-	1	-	-	242
670901	-	1	-	-	243
670902	-	1	-	-	243
670903	-	1	-	-	243
670910	-	1	-	-	242
670911	Išpardu odama	1	-	-	243
670912	-	1	-	-	243
670913	Išpardu odama	1	-	-	243
670921	-	1	-	-	242
671000	-	1	-	-	242
671001	-	1	-	-	243
671002	-	1	-	-	243
671003	-	1	-	-	243
671010	-	1	-	-	242
671011	Išpardu odama	1	-	-	243
671012	-	1	-	-	243
671013	Išpardu odama	1	-	-	243
671021	-	1	-	-	242
671200	-	1	-	-	242
671201	-	1	-	-	243
671202	-	1	-	-	243
671203	-	1	-	-	243
671210	-	1	-	-	242
671211	Išpardu odama	1	-	-	243
671212	-	1	-	-	243
671213	Išpardu odama	1	-	-	243

Art. Nr.		Pak. 1	Pak. 2	Pak. 3	Puslapis
671221	-	1	-	-	242
671600	-	1	-	-	242
673001	-	1	-	-	244
673002	-	1	-	-	245
673003	-	1	-	-	246
673004	Nauja	1	-	-	247
673005	Nauja	1	-	-	247
673006	Nauja	1	-	-	248
674000	-	1	50	-	249
674001	-	1	18	-	249
674002	-	1	-	-	249
674004	Nauja	1	-	-	250
674005	Nauja	1	16	-	250
675000	-	1	-	-	252
675001	-	1	-	-	252
675004	-	1	-	-	253, 254
675005	-	1	-	-	253, 254
675006	-	1	-	-	253
675008	-	1	-	-	253, 254
675009	-	1	-	-	253, 254
675010	-	1	-	-	252
675011	-	1	-	-	252
675012	-	1	-	-	252
675013	-	1	-	-	252
675014	-	1	-	-	252
675015	-	1	-	-	252
675016	-	1	8	-	253, 254
675017	-	1	-	-	255
675018	-	1	-	-	254
675019	-	1	-	-	252
675020	-	1	-	-	252
675021	Nauja	1	-	-	254
679000	-	1	-	-	319
679012	-	1	-	-	319
3601050	-	1	10	-	284
3601100	-	1	10	-	284
3601102	-	1	10	-	285
3601104	-	1	-	-	288
3601200	-	1	10	-	286
3601202	-	1	10	-	287
3601300	-	1	10	-	288
3601400	-	1	-	-	289
3601401	-	1	-	-	289
3601500	-	1	-	-	290
3601600	-	1	-	-	290
3603500	-	1	-	-	291
3603600	-	1	-	-	291
3607500	-	1	-	-	292
3607600	-	1	-	-	292
3660001	-	1	-	-	293

Art. Nr.		Pak. 1	Pak. 2	Pak. 3	Puslapis
3660002	-	1	-	-	294
3660003	-	1	-	-	295
3660004	-	1	-	-	295
3660005	-	1	-	-	297
3660006	-	1	-	-	297
3660007	-	1	-	-	296
3660008	-	1	-	-	296
3660009	-	1	-	-	294
3660010	-	1	-	-	295
3660011	-	1	-	-	293
3660016	-	1	-	-	293
3660018	-	1	-	-	297
3660019	-	1	-	-	297
3660020	-	1	-	-	294
3660021	-	1	-	-	296
3665000	-	1	-	-	298
3665001	-	1	-	-	298
3665002	-	1	-	-	298
3665003	-	1	-	-	298
3665006	-	1	-	-	299
3665009	-	1	-	-	299
3690003	-	1	-	-	301
3690004	-	1	-	-	300
3690005	-	1	60	-	302
3690006	-	1	-	-	301
3690007	-	1	10	-	302
3690050	-	1	50	-	300
3690070	-	1	10	-	300
3690100	-	1	10	-	300
3695000	-	1	-	-	303
3695001	-	1	-	-	303
3695002	-	1	-	-	301
3695003	-	1	-	-	303, 304
3695004	-	1	-	-	303
3695005	-	1	-	-	301
3695006	-	1	-	-	301
3695007	-	1	60	-	301
9000000	-	18	630	1890	224
9010002	-	30	240	5400	224
9010003	-	10	30	-	232
9010009	-	5	50	-	233
9018002	-	6	30	-	232
9018011	-	2	10	-	232
9018012	-	1	15	1200	234
9020033	-	1	10	-	227
9020034	-	1	10	-	227
9020036	-	1	2	-	229
9020040	-	1	10	-	229
9020046	-	1	4	-	230
9020048	-	1	10	-	228

Art. Nr.		Pak. 1	Pak. 2	Pak. 3	Puslapis
9020049	-	1	10	-	227
9020050	-	1	10	-	227
9020051	-	1	4	-	230
9020052	-	1	4	-	230
9021019	-	50	200	400	225
9021032	-	1	35	-	16
9030002	-	10	60	240	224
9030011	-	5	15	60	224
9030013	-	2	10	-	224
9030017	-	1	-	-	233
9030024	-	1	10	-	191
9030026	-	1	-	-	192
9030028	-	1	-	-	147, 161
9030029	-	1	-	-	53, 56, 58, 62, 72, 192
9040001	-	10	30	-	232
9040004	-	10	30	-	232
9041029	-	1	-	-	147
9041306	-	1	10	60	226
9041308	-	1	30	-	186
9042003	-	1	-	-	145, 231
9042005	-	1	10	-	231
9042008	-	1	10	-	127
9042010	-	1	10	-	126
9042011	-	1	10	-	126
9042012	-	1	10	-	126
9042013	-	1	10	-	126
9042016	-	1	10	-	126
9042017	-	1	10	-	126
9042018	-	1	10	-	126
9140000	-	4	20	-	233
9150000	-	1	-	-	229
9200010	-	1	10	50	149, 175, 193
9221011	-	1	-	-	192
9240100	Išpardu odama	1	10	-	73
9240125	Išpardu odama	1	10	-	73
9240126	Išpardu odama	1	10	-	73
9240140	Išpardu odama	1	10	-	73
9240200	Išpardu odama	1	10	-	73
9240225	Išpardu odama	1	10	-	73
9240226	Išpardu odama	1	10	-	73
9240240	Išpardu odama	1	10	-	73
9240253	Išpardu odama	1	10	-	73
9240254	Išpardu odama	1	10	-	73

Art. Nr.		Pak. 1	Pak. 2	Pak. 3	Puslapis
9240310	-	1	10	-	66
9240311	-	1	10	-	66
9240312	-	1	10	-	66
9240314	-	1	10	-	66
9240320	-	1	10	-	66
9240321	-	1	10	-	66
9240322	-	1	10	-	66
9240324	-	1	10	-	66
9240350	Išpardu odama	1	-	-	67
9240351	Išpardu odama	1	-	-	67
9240352	Išpardu odama	1	-	-	67
9240353	Išpardu odama	1	-	-	67
9240354	-	1	-	-	68
9240355	-	1	-	-	68
9240356	-	1	-	-	69
9240357	-	1	-	-	69
9240360	-	1	-	-	70
9240361	Išpardu odama	1	-	-	67
9240362	Išpardu odama	1	-	-	67
9240365	-	1	10	-	66
9240366	-	1	10	-	66
9240400	-	1	10	-	71
9240401	-	1	10	-	71
9240402	-	1	10	-	71
9240403	-	1	10	-	71
9240405	-	1	10	-	71
9240407	-	1	10	-	71
9240410	-	1	10	-	57, 61, 71
9240411	-	1	10	-	57, 61, 71
9240412	-	1	10	-	57, 61, 71
9240415	-	1	10	-	57, 61, 71
9240416	-	1	10	-	63
9240417	-	1	10	-	71
9240418	Nauja	1	10	-	71
9240419	Nauja	1	10	-	71
9240422	Nauja	1	10	-	71
9240423	Nauja	1	10	-	71
9240430	-	1	10	-	63
9240431	-	1	10	-	63
9240432	-	1	10	-	63
9240433	-	1	10	-	63
9240434	-	1	10	-	63
9240435	Nauja	1	10	-	63
9240436	Nauja	1	10	-	63
9240437	Nauja	1	10	-	63
9240438	Nauja	1	10	-	63

Art. Nr.		Pak. 1	Pak. 2	Pak. 3	Puslapis
9240440	-	1	10	-	63
9240441	-	1	10	-	63
9240442	-	1	-	-	63, 101
9240443	-	1	-	-	65
9240451	-	1	-	-	65
9240452	-	1	-	-	65
9240453	-	1	-	-	65
9240454	-	1	-	-	65
9240455	-	1	-	-	65
9240461	-	1	-	-	64
9240462	-	1	-	-	64
9240463	-	1	-	-	64
9240464	-	1	-	-	64
9240465	-	1	-	-	64
9240490	Nauja	1	10	-	314
9240491	Nauja	1	10	-	314
9240492	Nauja	1	-	-	312
9240493	Nauja	1	-	-	312
9240494	Nauja	1	-	-	312
9240495	Nauja	1	-	-	312
9240500	-	1	-	-	314
9240501	-	1	-	-	314
9240502	-	1	10	-	314
9240503	-	1	10	-	314
9240504	-	1	-	-	314
9240505	-	1	10	-	314
9240511	-	1	-	-	313
9240515	-	1	-	-	313
9240516	-	1	-	-	313
9240517	-	1	-	-	313
9240518	-	1	-	-	313
9240519	-	1	-	-	313
9240520	-	1	10	-	314
9240521	-	1	10	-	314
9240522	-	1	-	-	315
9240524	-	1	-	-	313
9240525	-	1	-	-	313
9240528	-	1	10	-	313
9240530	-	1	10	-	312
9240531	-	1	10	-	312
9240532	-	1	10	-	312
9240536	-	1	10	-	312
9240537	-	1	10	-	312
9240538	-	1	10	-	312
9240540	-	1	10	-	313
9240542	-	1	10	-	313
9240543	-	1	-	-	315
9240544	-	1	-	-	315
9240549	-	1	10	-	313
9240550	-	1	10	-	313

Art. Nr.		Pak. 1	Pak. 2	Pak. 3	Puslapis
9240551	-	1	10	-	313
9240555	-	1	10	-	315
9240556	-	1	10	-	315
9240557	-	1	10	-	315
9240558	-	1	10	-	315
9240560	-	1	10	-	312
9240561	-	1	10	-	312
9240562	-	1	10	-	312
9240564	-	1	10	-	312
9240565	-	1	-	-	312
9240567	-	1	-	-	312
9240568	-	1	10	-	312
9240581	-	1	-	-	314
9240583	-	1	10	-	313
9240584	-	1	10	-	313
9240586	-	1	10	-	313
9240587	-	1	10	-	313
9240588	-	1	10	-	313
9240589	-	1	10	-	313
9240590	-	1	-	-	312
9240592	-	1	-	-	312
9240594	Nauja	1	10	-	315
9240595	Nauja	1	10	-	315
9240597	Nauja	1	10	-	314
9240598	Nauja	1	10	-	314
9240612	-	1	10	-	59
9240613	-	1	10	-	59
9240614	-	1	10	-	59
9240615	-	1	10	-	59
9240616	-	1	10	-	59
9240617	-	1	10	-	59
9240618	-	1	10	-	59
9240619	-	1	10	-	59
9240643	-	1	10	-	53, 56, 58, 62, 72
9240644	-	1	20	-	53, 56, 58, 61, 72
9240645	-	1	10	-	53, 56, 58, 62, 72
9240646	-	1	20	-	53, 56, 58, 61, 72
9240647	-	1	20	-	53, 56, 58, 61, 72
9240648	-	1	20	-	53, 56, 58, 61, 72
9240649	-	1	20	-	53, 56, 58, 61, 72
9240650	-	1	10	-	60
9240654	-	1	10	-	60
9240655	-	1	10	-	60
9240656	-	1	10	-	60
9240657	-	1	10	-	60

Art. Nr.		Pak. 1	Pak. 2	Pak. 3	Puslapis
9240658	Išpardu odama	1	10	-	60
9240659	-	1	10	-	60
9240660	-	1	10	-	60
9240663	-	1	10	-	59
9240664	-	1	10	-	59
9240665	-	1	10	-	59
9240666	-	1	10	-	59
9240667	-	1	10	-	59
9240668	-	1	10	-	59
9240669	-	1	10	-	59
9240671	-	1	10	-	59
9240674	-	1	10	-	59
9240675	-	1	10	-	59
9240678	-	1	10	-	59
9240679	-	1	10	-	59
9240700	-	1	10	-	74
9240701	-	1	10	-	74
9240702	-	1	10	-	74
9240730	-	1	10	-	57
9240731	-	1	10	-	57
9240732	-	1	10	-	57
9240733	-	1	10	-	57
9240734	-	1	10	-	57
9240735	-	1	10	-	57
9240740	-	1	10	-	313
9240741	-	1	10	-	313
9240742	-	1	10	-	313
9240800	-	1	10	-	55
9240801	-	1	10	-	55
9240802	-	1	10	-	55
9240803	Išpardu odama	1	10	-	55
9240804	Išpardu odama	1	10	-	55
9240805	Išpardu odama	1	10	-	55
9240806	Išpardu odama	1	10	-	55
9240807	Išpardu odama	1	10	-	55
9240808	Išpardu odama	1	10	-	55
9240809	-	1	10	-	55
9240824	Nauja	1	10	-	55
9240825	Nauja	1	10	-	55
9240826	Nauja	1	10	-	55
9240827	Nauja	1	10	-	55
9240830	-	1	10	-	54
9240831	-	1	10	-	54
9240832	-	1	10	-	54
9240833	-	1	10	-	54

Art. Nr.		Pak. 1	Pak. 2	Pak. 3	Puslapis
9240834	-	1	10	-	54
9240836	Išpardu odama	1	10	-	54
9240837	Išpardu odama	1	10	-	54
9240838	Išpardu odama	1	10	-	54
9240839	-	1	10	-	54
9240840	Išpardu odama	1	10	-	54
9240841	Išpardu odama	1	10	-	54
9240843	Nauja	1	10	-	54
9240845	Nauja	1	10	-	54
9240846	Nauja	1	10	-	54
9240847	Nauja	1	10	-	54
9240848	Nauja	1	10	-	54
9240908	-	1	10	-	315
9240912	-	1	10	-	313
9240913	-	1	10	-	313
9240920	-	1	10	-	60
9240921	-	1	10	-	60
9240922	-	1	10	-	60
9240924	-	1	10	-	60
9240925	-	1	10	-	60
9240926	Nauja	1	10	-	60
9240927	-	1	10	-	60
9240935	Nauja	1	10	-	61
9240936	Nauja	1	10	-	61
9240937	Nauja	1	10	-	61
9240938	Nauja	1	10	-	61
9240950	-	1	-	-	40, 41, 43, 77, 150, 193, 214
9240960	-	1	-	-	52
9240961	-	1	-	-	52
9240971	-	1	-	-	53
9240976	-	1	-	-	75
9240977	-	1	-	-	75
9240978	-	1	-	-	75
9240979	-	1	-	-	75
9240980	-	1	-	-	75
9240981	-	1	-	-	76
9240982	-	1	-	-	76
9240983	-	1	-	-	76
9240984	-	1	-	-	76
9240999	Nauja	1	-	-	76
9242018	Išpardu odama	1	-	-	93
9242019	Išpardu odama	1	-	-	93
9242020	Išpardu odama	1	-	-	93

Art. Nr.		Pak. 1	Pak. 2	Pak. 3	Puslapis
9242021	Išpardu odama	1	-	-	93
9242022	Išpardu odama	1	-	-	93
9242023	Išpardu odama	1	-	-	93
9242024	Išpardu odama	1	-	-	93
9242025	Išpardu odama	1	-	-	93
9242026	Išpardu odama	1	-	-	93
9242027	Išpardu odama	1	-	-	93
9242028	Išpardu odama	1	-	-	93
9242029	Išpardu odama	1	-	-	93
9242030	Išpardu odama	1	-	-	94
9242031	Išpardu odama	1	-	-	94
9242032	Išpardu odama	1	-	-	94
9242033	Išpardu odama	1	-	-	94
9242034	Išpardu odama	1	-	-	94
9242035	Išpardu odama	1	-	-	94
9242036	Išpardu odama	1	-	-	94
9242037	Išpardu odama	1	-	-	94
9242038	Išpardu odama	1	-	-	94
9242039	Išpardu odama	1	-	-	94
9242040	-	1	-	-	96
9242041	-	1	-	-	96
9242042	-	1	-	-	96
9242043	Išpardu odama	1	-	-	94
9242044	Išpardu odama	1	-	-	94
9242050	Išpardu odama	1	10	-	95
9242051	Išpardu odama	1	10	-	95
9242054	Išpardu odama	1	10	-	95
9242055	Išpardu odama	1	10	-	95
9242060	Išpardu odama	1	10	-	92
9242061	Išpardu odama	1	10	-	92
9242062	Išpardu odama	1	10	-	92

Art. Nr.		Pak. 1	Pak. 2	Pak. 3	Puslapis
9242063	Išpardu odama	1	10	-	92
9242064	Nauja	1	10	-	89
9242065	Nauja	1	10	-	89
9242066	Nauja	1	10	-	90
9242067	Nauja	1	10	-	90
9242068	Nauja	1	10	-	88
9242070	Išpardu odama	1	10	-	91
9242071	Išpardu odama	1	10	-	91
9242072	Nauja	1	10	-	90
9242073	Nauja	1	10	-	90
9242074	Nauja	1	10	-	90
9242075	Nauja	1	10	-	90
9242076	Nauja	1	10	-	90
9242077	Nauja	1	10	-	90
9242081	Nauja	1	10	-	89
9242082	Nauja	1	10	-	89
9242083	Nauja	1	10	-	89
9242084	Nauja	1	10	-	89
9242085	Nauja	1	10	-	89
9242086	Nauja	1	10	-	89
9242091	Nauja	1	10	-	88
9242092	Nauja	1	10	-	88
9242100	Išpardu odama	1	15	-	106
9242126	Išpardu odama	1	15	-	106
9242140	Išpardu odama	1	15	-	106
9242310	-	1	15	-	102
9242311	-	1	15	-	102
9242312	-	1	15	-	102
9242314	-	1	15	-	102
9242350	-	1	10	-	103
9242351	-	1	10	-	103
9242352	-	1	10	-	103
9242353	-	1	10	-	103
9242354	-	1	10	-	103
9242355	-	1	10	-	103
9242356	-	1	10	-	103
9242357	-	1	10	-	103
9242400	-	1	15	-	105
9242401	-	1	15	-	105
9242402	-	1	15	-	105
9242403	-	1	15	-	105
9242405	-	1	15	-	105
9242406	-	1	15	-	105
9242407	-	1	15	-	105
9242430	-	1	15	-	101
9242431	-	1	15	-	101

Art. Nr.		Pak. 1	Pak. 2	Pak. 3	Puslapis
9242432	-	1	15	-	101
9242433	-	1	15	-	101
9242434	-	1	15	-	101
9242435	-	1	15	-	101
9242507	-	1	-	-	317
9242509	-	1	-	-	317
9242510	-	1	-	-	317
9242511	-	1	-	-	317
9242515	-	1	-	-	317
9242516	-	1	-	-	317
9242517	-	1	-	-	317
9242518	-	1	-	-	317
9242522	-	1	-	-	318
9242523	-	1	-	-	317
9242524	-	1	-	-	317
9242525	-	1	-	-	317
9242530	-	1	-	-	316
9242531	-	1	-	-	316
9242532	-	1	-	-	316
9242533	-	1	10	-	316
9242534	-	1	10	-	316
9242535	-	1	10	-	316
9242536	-	1	-	-	317
9242537	-	1	-	-	317
9242538	-	1	-	-	317
9242600	-	1	15	-	99
9242625	-	1	15	-	99
9242626	-	1	15	-	99
9242627	-	1	15	-	99
9242646	-	1	40	-	98, 100, 105
9242647	-	1	40	-	98, 100, 105
9242648	-	1	40	-	98, 100, 105
9242649	-	1	40	-	98, 100, 105
9242650	-	1	15	-	99
9242654	-	1	15	-	99
9242655	-	1	15	-	99
9242656	-	1	15	-	99
9242657	-	1	15	-	99
9242658	Išpardu odama	1	15	-	99
9242659	-	1	15	-	99
9242660	-	1	15	-	99
9242661	-	1	15	-	99
9242663	-	1	15	-	99
9242800	-	1	15	-	97
9242801	-	1	15	-	97
9242802	-	1	15	-	97
9242803	Išpardu odama	1	15	-	97
9242804	Išpardu odama	1	15	-	97

Art. Nr.		Pak. 1	Pak. 2	Pak. 3	Puslapis
9242805	Išpardu odama	1	15	-	97
9242806	-	1	15	-	97
9242807	-	1	15	-	97
9242808	Išpardu odama	1	15	-	97
9242809	-	1	15	-	97
9242810	-	1	10	-	97
9242811	-	1	10	-	97
9242812	-	1	10	-	97
9242813	-	1	10	-	97
9242814	-	1	10	-	97
9242900	-	1	10	-	317
9242901	-	1	10	-	317
9242902	-	1	10	-	317
9242903	-	1	10	-	317
9242904	-	1	10	-	317
9242906	-	1	15	-	317
9242909	-	1	10	-	317
9242920	-	1	-	-	316
9242921	-	1	-	-	316
9242925	-	1	-	-	316
9242930	-	1	-	-	316
9242939	-	1	-	-	316
9242942	-	1	10	-	316
9242943	-	1	10	-	316
9300291	-	1	10	60	123
9300302	-	1	10	60	122
9300344	-	1	10	60	124
9300359	Nauja	1	10	60	133
9300361	Nauja	1	10	60	131
9300362	Nauja	1	10	60	132
9300379	-	1	10	60	128
9300380	-	1	10	60	130
9300381	-	1	10	60	125
9300382	-	1	10	60	129
9300500	-	1	10	-	134
9300501	-	1	10	-	135
9300502	-	1	10	-	136
9310000	-	1	10	60	137
9310018	-	1	10	60	138
9320008	-	1	10	60	140
9320010	-	1	10	60	141
9320013	-	1	10	60	139
9330000	-	1	10	60	143
9330005	-	1	10	60	144
9340000	-	1	10	60	142
9360000	-	1	10	60	145, 231
9370021	-	1	-	-	190
9370040	-	1	-	-	190
9370045	Nauja	1	50	-	190

Art. Nr.		Pak. 1	Pak. 2	Pak. 3	Puslapis
9370300	-	1	10	60	184
9370500	-	1	10	-	187
9370501	-	1	10	-	188
9370502	-	1	10	-	189
9375304	-	1	10	60	185
9380001	-	1	5	-	146
9380002	-	1	-	-	146
9380003	-	1	5	-	147, 213
9380004	-	1	-	-	146
9380013	-	1	-	-	146
9380014	-	1	15	-	145, 153–156, 158, 159, 212
9380300	-	1	20	-	145, 212
9380301	-	1	20	-	145, 212
9400400	-	1	10	60	210
9400406	-	1	10	60	211
9500393	-	1	16	-	174
9510003	-	1	10	-	228
9600100	-	1	6	12	32
9600200	-	1	6	12	33
9600400	-	1	6	12	34
9650000	-	1	20	-	35
9650001	-	1	20	-	35
9650002	-	1	10	-	35
9650003	-	1	10	-	35
9650004	-	1	20	-	35
9650005	-	1	20	-	35
9650100	-	1	20	-	36
9650101	-	1	20	-	36
9650102	-	1	20	-	37
9650103	-	1	20	-	37
9650104	-	1	20	-	37
9650105	-	1	20	-	36
9650106	-	1	20	-	36
9650107	-	1	20	-	37
9650108	-	1	20	-	37
9650109	-	1	20	-	36
9650110	-	1	20	-	36
9650500	-	1	-	-	311
9650501	-	1	-	-	311
9650502	-	1	-	-	311
9650503	-	1	-	-	311
9650504	-	1	-	-	311
9650505	-	1	-	-	311
9650553	-	1	-	-	311
9650554	-	1	-	-	311
9660000	-	1	-	-	38
9660001	-	1	-	-	38
9660002	-	1	-	-	38

Art. Nr.		Pak. 1	Pak. 2	Pak. 3	Puslapis
9700004	Išpardu odama	1	12	-	24
9700200	-	1	4	8	12
9700204	-	1	6	-	13
9700600	-	1	4	-	14
9700601	Išpardu odama	1	-	-	25
9700602	Išpardu odama	1	-	-	25
9700900	-	1	4	-	310
9810003	-	1	-	-	69, 103
9810004	-	1	-	-	70, 104
9810012	-	1	-	-	52, 65
9820005	-	1	-	-	44, 169, 179, 204, 219, 237
9820011	-	1	-	-	40, 43, 152, 154–157, 165, 177–179, 195–197, 201, 202, 216–218, 235–237
9820012	-	1	-	-	43, 165–168, 178, 179, 201–203, 236, 237
9820013	-	1	-	-	43, 165–168, 178, 179, 201–203, 236, 237
9820014	-	1	-	-	43, 165, 166, 168, 178, 179, 201–203, 218, 236, 237
9820015	-	1	-	-	40, 41, 43, 152–160, 165–168, 177–179, 195–199, 201–203, 216–218, 235–237
9820016	-	1	-	-	43, 165–167, 178, 179, 201–203, 218, 236, 237
9820017	-	1	-	-	165–167, 178, 179, 201–203, 236, 237
9820018	-	1	-	-	165–167, 179, 202, 203, 218, 237
9820019	-	1	-	-	165–167, 179, 202, 203, 237
9820020	-	1	-	-	81, 84, 112, 113

Art. Nr.		Pak. 1	Pak. 2	Pak. 3	Puslapis
9820021	-	1	-	-	81, 84
9820022	-	1	-	-	78–81, 83, 84, 165–167, 179, 202, 203, 218, 237
9820024	-	1	-	-	81, 84, 112, 113
9820025	-	1	-	-	43, 165–167, 179, 202, 203, 237
9820026	-	1	-	-	43, 165–167, 179, 202, 203, 237
9820027	-	1	-	-	165–167, 178, 179, 201–203, 236, 237
9820030	-	1	-	-	77
9820031	-	1	-	-	111–113, 170, 204, 237
9820034	-	1	-	-	161, 164, 235, 236
9820035	-	1	-	-	161, 164, 236
9820037	-	1	-	-	235
9820040	-	1	-	-	40, 41, 152–159, 177, 216, 217
9820041	-	1	-	-	152, 153, 155, 156, 177, 216
9820042	-	1	-	-	152, 153, 155, 156, 159, 160, 177, 195, 198, 199, 216
9820043	-	1	-	-	40, 41, 152–159, 177, 196
9820047	-	1	-	-	164
9820048	-	1	-	-	195, 196
9820049	-	1	-	-	195, 196, 198, 199
9820051	-	1	-	-	195, 196
9820055	-	1	-	-	150, 162, 193
9820057	-	1	30	-	40, 41, 148, 152–160, 175, 177, 192, 195, 196, 198, 199, 216, 217, 235
9820059	-	1	-	-	161, 164, 236
9820065	-	1	-	-	235
9820066	-	1	-	-	235
9820067	-	1	-	-	161
9820071	-	1	-	-	40, 41, 152, 153, 155, 156, 164, 177, 216, 217

Art. Nr.		Pak. 1	Pak. 2	Pak. 3	Puslapis
9820072	-	1	-	-	216, 217
9820074	-	1	-	-	162
9820075	-	1	-	-	162
9820076	-	1	-	-	162
9820078	-	1	-	-	148
9820079	-	1	-	-	163
9820080	-	1	-	-	81, 113
9820081	Išpardu odama	1	-	-	113
9820082	-	1	-	-	112
9820083	-	1	-	-	112
9820084	-	1	-	-	112
9820085	-	1	-	-	113
9820086	-	1	-	-	113
9820087	-	1	-	-	113
9820088	-	1	-	-	113
9820089	-	1	-	-	113
9820090	-	1	-	-	113
9820091	-	1	-	-	81, 112, 113
9820092	-	1	-	-	81, 83, 113
9820093	-	1	-	-	113
9820094	-	1	-	-	81–83, 113
9820095	-	1	-	-	107
9820096	-	1	-	-	163
9820097	-	1	-	-	112, 113
9820098	-	1	-	-	113
9820099	-	1	-	-	153, 157, 158, 166
9820100	-	1	-	-	153, 158, 159, 196
9820101	-	1	-	-	153, 157, 158
9820103	-	1	-	-	152, 154–157, 177, 195–197, 235
9820126	-	1	-	-	148
9820127	-	1	-	-	148
9820128	-	1	-	-	232
9820129	Išpardu odama	1	-	-	113
9820133	-	1	-	-	236
9820134	-	1	-	-	40, 147, 152–159, 177, 213, 216, 217
9820135	-	1	-	-	195, 196, 235
9820136	-	1	10	-	40, 41, 148, 152–159, 177, 192, 195, 196, 213, 216, 217, 235
9820137	-	1	10	-	148, 192, 213

Art. Nr.		Pak. 1	Pak. 2	Pak. 3	Puslapis
9820139	-	1	-	-	40, 41, 152–160, 177, 195, 196, 198, 199, 216, 217, 235
9820140	-	1	-	-	81–83
9820143	-	1	-	-	197
9820144	-	1	-	-	197
9820145	-	1	-	-	159, 160, 195
9820146	-	1	-	-	198, 199
9820147	-	1	-	-	159, 160, 195
9820148	Nauja	1	-	-	199
9820149	Nauja	1	-	-	199
9820150	-	1	-	-	159, 160, 195, 198, 199
9820151	Nauja	1	-	-	199
9820152	Nauja	1	-	-	199
9820161	-	1	-	-	169, 204
9820163	-	1	-	-	168, 203, 204
9820180	-	1	-	-	78, 79, 83, 111, 112
9820181	-	1	-	-	77
9820188	-	1	-	-	201
9820189	-	1	-	-	201
9820191	-	1	-	-	43, 84, 164, 200, 201, 217
9820192	-	1	-	-	195, 197, 198, 201
9820194	-	1	-	-	168, 201, 203
9820195	-	1	-	-	81, 83
9820196	-	1	-	-	78
9820197	-	1	-	-	112
9820198	-	1	-	-	81
9820199	-	1	-	-	81
9820200	-	1	-	-	81
9820201	-	1	-	-	81
9820202	-	1	-	-	80, 82
9820203	-	1	-	-	82
9820204	-	1	-	-	82
9820205	-	1	-	-	83
9820206	-	1	-	-	83
9820213	-	1	-	-	170, 205, 238
9820214	-	1	-	-	148, 175, 192
9820215	-	1	-	-	201
9820216	-	1	-	-	168, 201, 203
9820217	-	1	-	-	201
9820220	-	1	-	-	169, 204
9820221	-	1	-	-	201
9820222	-	1	-	-	44, 169, 179, 204, 219, 237

Art. Nr.		Pak. 1	Pak. 2	Pak. 3	Puslapis
9820223	-	1	-	-	43, 165–167, 178, 179, 201–203, 218, 236, 237
9820224	-	1	-	-	201
9820229	-	1	-	-	44, 169, 179, 204, 219, 237
9820231	-	1	-	-	44, 169, 179, 204, 219, 237
9820233	-	1	-	-	44, 169, 179, 204, 219, 237
9820234	-	1	-	-	218
9820235	-	1	-	-	218
9820236	-	1	-	-	218
9820237	-	1	-	-	218
9820238	-	1	-	-	218
9820239	-	1	-	-	216, 217
9820241	-	1	-	-	84
9820242	-	1	-	-	218
9820243	-	1	-	-	218
9820244	-	1	-	-	216, 217
9820246	-	1	-	-	170, 205, 219, 238
9820249	-	1	-	-	78, 79
9820250	-	1	-	-	195, 197–199
9820253	-	1	-	-	78, 79
9820254	-	1	-	-	195, 198
9820255	-	1	-	-	198, 199
9820256	-	1	-	-	198, 199
9820259	-	1	-	-	154, 155
9820263	-	1	-	-	43, 78–81, 83, 84, 164, 200, 217
9820264	-	1	-	-	150, 193, 234
9820275	-	1	-	-	169, 204
9820284	-	1	-	-	41, 78, 80, 82, 83
9820285	-	1	-	-	41
9820286	-	1	-	-	41
9820287	-	1	-	-	41
9820288	-	1	-	-	41
9820289	-	1	-	-	41
9820290	-	1	-	-	41
9820291	-	1	-	-	42
9820300	-	1	-	-	41
9820301	-	1	-	-	41
9820302	-	1	-	-	41
9820305	-	1	-	-	148, 175, 192
9820311	-	1	-	-	41
9820312	-	1	-	-	152, 154, 155, 177, 195, 196, 235
9820315	-	1	10	-	147, 213
9820316	-	1	10	-	148, 192, 213

Art. Nr.		Pak. 1	Pak. 2	Pak. 3	Puslapis
9820317	-	1	-	-	40, 41, 147, 213
9820326	Išpardu odama	1	-	-	84
9820327	-	1	10	-	81
9820328	-	1	-	-	78, 79
9820329	-	1	-	-	40, 41
9820330	-	1	-	-	40, 41
9820331	-	1	-	-	165, 178, 179, 197, 201, 202, 218, 236, 237
9820332	-	1	-	-	40, 41, 152–164
9820333	-	1	-	-	40, 41, 152–164
9820335	-	1	-	-	40, 41, 152–159, 161–164, 235
9820337	-	1	-	-	39, 151, 176, 194, 215
9820338	Nauja	1	-	-	150, 193
9820339	-	1	-	-	177
9820340	Išpardu odama	1	-	-	157–159
9820341	Išpardu odama	1	-	-	157–159
9820342	Išpardu odama	1	-	-	157–159
9820346	-	1	-	-	79, 83
9820347	-	1	-	-	78
9820348	-	1	-	-	152–159, 177, 216, 217
9820349	-	1	-	-	43, 84, 164, 200, 217
9820350	-	1	-	-	41
9820351	-	1	-	-	17, 18, 42
9820353	-	1	10	240	38, 43, 151, 165–168, 176, 178, 179, 194, 201–203, 214, 218, 236–238
9820354	-	1	-	-	52
9820356	-	1	-	-	17, 18
9820357	-	1	-	-	17, 18
9820360	-	1	-	-	17
9820361	-	1	-	-	17
9820362	-	1	-	-	17
9820363	-	1	-	-	17, 19
9820364	-	1	-	-	17
9820365	-	1	-	-	17
9820366	-	1	-	-	18
9820367	-	1	-	-	18
9820369	-	1	-	-	78

Art. Nr.		Pak. 1	Pak. 2	Pak. 3	Puslapis
9820370	-	1	-	-	78
9820371	-	1	-	-	310
9820372	-	1	-	-	43, 165–167, 179, 202, 203, 237
9820373	-	1	-	-	43, 165–168, 178, 179, 201–203, 236, 237
9820374	-	1	-	-	43, 165–167, 178, 179, 201–203, 236, 237
9820375	-	1	-	-	168, 201, 203
9820376	-	1	-	-	201
9820378	-	1	-	-	218
9820379	-	1	-	-	218
9820380	-	1	-	-	218
9820381	-	1	-	-	218
9820382	-	1	-	-	43, 164, 178, 200, 217, 238
9820383	-	1	-	-	43, 164, 178, 200, 217, 238
9820390	-	1	-	-	78, 80, 108–111
9820391	-	1	-	-	78
9820392	-	1	-	-	78
9820393	-	1	-	-	78
9820394	-	1	-	-	151, 194
9820397	-	1	-	-	78
9820398	-	1	-	-	43, 164, 178, 200, 217, 238
9820403	-	1	-	-	17
9820404	-	1	-	-	17
9820405	-	1	-	-	17
9820406	-	1	-	-	17
9820420	-	1	-	-	44, 169, 179, 204, 219, 237
9820422	-	1	-	-	17
9820423	-	1	-	-	18
9820424	-	1	-	-	162, 200
9820425	-	1	-	-	42
9820426	-	1	-	-	80
9820427	Išpardu odama	1	-	-	110, 111
9820433	Išpardu odama	1	-	-	110, 111
9820434	Išpardu odama	1	-	-	110, 111
9820435	Išpardu odama	1	-	-	110, 111
9820436	Išpardu odama	1	-	-	110, 111
9820437	-	1	-	-	155, 156
9820439	-	1	-	-	168, 203
9820440	-	1	-	-	162, 200

Art. Nr.		Pak. 1	Pak. 2	Pak. 3	Puslapis
9820446	-	1	-	-	169, 204
9820447	-	1	-	-	40, 41, 152–164, 177
9820459	-	1	-	-	82
9820460	-	1	-	-	82, 83
9820461	-	1	-	-	232
9820462	-	1	-	-	232
9820464	-	1	-	-	15
9820465	-	1	-	-	18
9820467	-	1	-	-	216, 217
9820469	-	1	-	-	17
9820470	-	1	-	-	162, 200
9820471	-	1	-	-	17
9820472	-	1	-	-	218
9820474	-	1	-	-	80
9820475	-	1	-	-	80
9820476	-	1	-	-	80
9820477	-	1	-	-	80
9820478	-	1	-	-	80
9820479	-	1	-	-	80
9820480	-	1	-	-	80
9820481	-	1	-	-	80
9820484	-	1	-	-	17, 18
9820492	-	1	-	-	218
9820493	-	1	-	-	41, 78, 80, 82, 83
9820494	-	1	-	-	216
9820495	-	1	-	-	165–167, 178, 201, 202, 236
9820496	-	1	250	-	165–168, 178, 201–203, 236
9820497	-	1	200	-	78–81, 83, 84
9820498	-	1	200	-	78–81, 83, 84
9820499	-	1	-	-	165–168, 178, 201–203, 236
9820533	Išpardu odama	1	-	-	109–111
9820534	Išpardu odama	1	-	-	111
9820535	Išpardu odama	1	-	-	111
9820537	Išpardu odama	1	-	-	109, 110
9820538	Išpardu odama	1	-	-	109
9820540	Išpardu odama	1	-	-	109–111
9820545	-	1	-	-	108–111
9820546	-	1	-	-	108–111
9820550	Išpardu odama	1	-	-	109, 110
9820553	-	1	-	-	162, 200

Art. Nr.		Pak. 1	Pak. 2	Pak. 3	Puslapis
9820554	-	1	-	-	108–111
9820557	-	1	-	-	79
9820558	-	1	-	-	79
9820559	-	1	-	-	79
9820560	-	1	-	-	79
9820561	-	1	-	-	168, 203
9820562	-	1	-	-	168, 203
9820563	-	1	-	-	159, 160, 168, 197, 198, 203
9820564	-	1	-	-	169, 204
9820565	-	1	-	-	159, 160, 197–199
9820567	-	1	-	-	159, 160
9820568	-	1	-	-	156–158
9820569	-	1	-	-	156–158
9820574	Nauja	1	250	-	168, 203
9820575	-	1	-	-	40, 41
9820576	-	1	-	-	199
9820577	-	1	-	-	199
9820578	-	1	-	-	160
9820579	-	1	-	-	160
9820580	-	1	-	-	16
9820581	-	1	10	-	18
9820582	-	1	10	-	18
9820583	-	1	10	-	18
9820585	-	1	-	-	17
9820586	-	1	-	-	17
9820587	-	1	-	-	43, 164, 178, 200, 217, 238
9820588	-	1	-	-	168
9820591	-	1	108	-	16
9820592	-	1	-	-	154
9820593	-	1	-	-	168
9820595	-	1	-	-	168
9820596	-	1	-	-	168
9820598	-	1	-	-	168
9820633	-	1	-	-	154
9820634	-	1	15	-	154
9820645	Nauja	1	-	-	108
9820646	Nauja	1	-	-	108, 109
9820647	Nauja	1	-	-	108
9820648	Nauja	1	-	-	108
9820649	Nauja	1	-	-	108
9820653	Nauja	1	48	-	169
9820655	Nauja	1	-	-	155
9880036	-	1	-	-	42, 44, 149
9880037	-	1	-	-	148
9880046	-	1	-	-	15, 149, 175, 214
9880047	-	1	-	-	14, 191
9880048	-	1	-	-	14, 191

Art. Nr.		Pak. 1	Pak. 2	Pak. 3	Puslapis
9880052	-	1	-	-	149
9880053	-	1	-	-	149
9880054	-	1	-	-	149
9880056	-	1	10	60	15, 150
9880071	-	1	-	-	212
9880072	-	1	10	-	212
9880073	-	1	10	-	148, 175, 192, 213
9880074	-	1	-	-	212

Daugiau informacijos
www.tece.lt

UAB TECE Baltikum
P +370 37 314 078
info@tece.lt
www.tece.lt